САОБРАЋАЈНИ ИНСТИТУТ ЦИП д.о.о.
11000 БЕОГРАД, НЕМАЊИНА 6/IV
тел: 011/3618-134, факс: 011/3618-324,
web site: www.sicip.co.rs
CHINA RAILWAY DESIGN CORPORATION
КОСТЕ РАЦИНА 16б, 11000 БЕОГРАД

3/2.2.1 НАСЛОВНА СТРАНА

3/2.2 ПРОЈЕКАТ ХИДРОТЕХНИЧКИХ ИНСТАЛАЦИЈА

Инвеститор:	„Инфраструктура Железнице Србије“ а.д. Немањина 6/4, Београд
Наручилац:	Конзорцијум фирми: China Railway International Corporation Ltd. (CRIC) China Communication Construction Company Ltd. (CCCC)
Објекат:	Пруга Београд - Суботица државна граница (Келебија), **ДЕОНИЦА ПРУГЕ НОВИ САД - СУБОТИЦА - ДРЖАВНА ГРАНИЦА (КЕЛЕБИЈА),** у Новом Саду, Кисачу, Степановићеву, Змајеву, Врбасу, Ловћенцу, Малом Иђошу, Бачкој Тополи, Жеднику, Наумовићеву и Суботици, К.О. Нови Сад I, К.О. Нови Сад IV, К.О. Кисач, К.О. Руменка, К.О. Степановићево, К.О. Ченеј, К.О. Бачко Добро Поље, К.О. Врбас, К.О. Врбас - град, К.О. Змајево, К.О. Куцура, К.О. Ловћенац, К.О. Мали Иђош, К.О. Фекетић, К.О. Бачка Топола, К.О. Бачка Топола - Град, К.О. Мали Београд, К.О. Биково, К.О. Доњи Град, К.О. Жедник, К.О. Нови Град, К.О. Палић, К.О. Стари Град, на катастарским парцелама према списку приложеном у Главној свесци
Врста техничке документације:	**ПГД-** Пројекат за грађевинску дозволу
Назив и ознака дела пројекта:	**ПРОЈЕКАТ ХИДРОТЕХНИЧКИХ ИНСТАЛАЦИЈА** **3/2.2 - ПРОЈЕКАТ ЗАШТИТЕ И РЕКОНСТРУКЦИЈЕ ПОСТОЈЕЋЕ КАНАЛСКЕ МРЕЖЕ - ДЕОНИЦА РУМЕНКА (ИСКЉУЧИВО) – НАУМОВИЋЕВО (ИСКЉУЧИВО)**
За грађење / извођење радова:	нова градња
Пројектант:	Саобраћајни институт ЦИП, д.о.о. Немањина 6/ IV, Београд 351-02-03602/2020-09
Одговорно лице пројектанта:	Генерални директор: Милутин Игњатовић, дипл. инж.
Потпис:	Milutin Ignjatović 226692666-0104 943710139 Digitally signed by Milutin Ignjatović 226692666-0104943710139 Date: 2021.07.14 10:17:42 +02'00'
Одговорни пројектант:	Војислав Богданић, дипл.инж.грађ. Лиценца број: 314 D664 06
Потпис:	Vojislav Bogdanić Digitally signed by Vojislav Bogdanić Date: 2021.07.14 10:14:24 +02'00'
Број дела пројекта:	2020-250- ХИД-3/2.2
Место и датум:	Београд, април 2021.год.

CeS.TRA

ТЕХНИЧКА КОНТРОЛА ПРОЈЕКТА ЗА ГРАЂЕВИНСКУ ДОЗВОЛУ

3/2.2 ПРОЈЕКАТ ЗАШТИТЕ И РЕКОНСТРУКЦИЈЕ ПОСТОЈЕЋЕ КАНАЛСКЕ МРЕЖЕ - ДЕОНИЦА РУМЕНКА (ИСКЉУЧИВО) – НАУМОВИЋЕВО (ИСКЉУЧИВО)

Објекта: Пруга Београд - Суботица - државна граница (Келебија), **ДЕОНИЦА ПРУГЕ НОВИ САД - СУБОТИЦА - ДРЖАВНА ГРАНИЦА (КЕЛЕБИЈА)**, у Новом Саду, Кисачу, Степановићеву, Змајеву, Врбасу, Ловћенцу, Малом Иђошу, Бачкој Тополи, Жеднику, Наумовићеву и Суботици, К.О. Нови Сад I, К.О. Нови Сад IV, К.О. Кисач, К.О. Руменка, К.О. Степановићево, К.О. Ченеј, К.О. Бачко Добро Поље, К.О. Врбас, К.О. Врбас - град, К.О. Змајево, К.О. Куцура, К.О. Ловћенац, К.О. Мали Иђош, К.О. Фекетић, К.О. Бачка Топола, К.О. Бачка Топола - Град, К.О. Мали Београд, К.О. Биково, К.О. Доњи Град, К.О. Жедник, К.О. Нови Град, К.О. Палић, К.О. Стари Град, на катастарским парцелама према списку приложеном у Главној свесци, на основу Закона о планирању и изградњи („Службени гласник РС” бр. 72/09, 81/09 – исправка, 64/10 – одлука УС, 24/11, 121/12, 42/13 – одлука УС, 50/13 – одлука УС, 98/13 – одлука УС, 132/14, 145/14, 83/18, 31/19, 37/19 - др. Закон, 9/20 и 52/21) и одредби Правилника о садржини, начину и поступку израде и начину вршења контроле техничке документације према класи и намени објеката (“Службени гласник РС”, бр. 73/2019), извршена је техничка контрола предметне документације, од стране предузећа CESTRA d.o.o. Београд.

ПРОЈЕКАТ СЕ ПРИХВАТА

Вршилац техничке контроле: CESTRA d.o.o,
Макензијева 57, Београд

Број лиценце: 351-02-03374/2020-09 од 18.03.2021.

Одговорно лице/Заступник: Директор:
Драган Милић, дипл.грађ.инж.

Потпис:

Вршилац техничке контроле: Драган Милић, дипл.грађ.инж.
Број лиценце: 313 J945 11

Потпис:

Број техничке документације: A10312-61/21

Место и датум: Београд, 2021.

3/2.2.2 САДРЖАЈ ИДЕЈНОГ ПРОЈЕКТА

3/2.2.1.	Насловна страна	
3/2.2.2.	Садржај	
3/2.2.3.	Решење о одређивању Одговорног пројектанта трасе	
3/2.2.4.	Изјава Одговорног пројектанта трасе	
3/2.2.5.	Текстуална документација	
3/2.2.6.	Нумеричка документација	
3/2.2.7.	Графичка документација	
01.01	Ситуација канала J-362 на km 86+748.33	1 : 500
01.02	Подужни профил канала J-362 на km 86+748.33	1 :100/1000
01.03	Попречни профили канала J-362 на km 86+748.33	1 : 100
01.04	Попречни профили канала J-362 на km 86+748.33	1 : 100
02.01	Ситуација канала J-362-7-3 од km 89+790.89 до km 90+041	1: 1000
02.02	Подужни профил канала J-362-7-3 од km 89+790.89 до km 90+041	1 : 100/1000
02.03	Попречни профили канала J-362-7-3 од km 89+790.89 до km 90+041	1 : 100
02.04	Попречни профили канала J-362-7-3 од km 89+790.89 до km 90+041	1 : 100
03.01	Ситуација канала J-362-7 на km 92+266.63	1 : 500
03.02	Подужни профил канала J-362-7 на km 92+266.463	1 : 100/1000
03.03	Попречни профили канала J-362-7 на km 92+266.63	1: 100
04.01	Ситуација канала J-480-3-2 на km 95+376.44	1 : 500
04.02	Подужни профил канала J-480-3-2 на км95+376.44	1 : 100/1000
04.03	Попречни профили канала J-480-3-2 на km 95+376.44	1 : 100
04.04	Попречни профили канала J-480-3-2 на km 95+376.44	1 : 100
05.01	Ситуација канала J-480 на km 98+213.09	1: 500
05.02	Подужни профил канала J-480 на km 998+213.09	1 : 100/1000
05.03	Попречни профили канала J-480 на km 98+213.09	1 : 100
05.04	Попречни профили канала J-480 на km 98+213.09	1 : 100
05.05	Попречни профили канала J-480 на km 98+213.09	1 : 100
06.01	Ситуација канала J-520-2 и J-480-8 на km km 99+339.76	1: 500
06.02	Подужни профил канала J-520-2 и J-480-8 на km 99+339.76	1 : 100/1000
06.03	Попречни профили канала J-480 на km 98+213.09	1 : 100
06.04	Попречни профили канала J-480 на km 98+213.09	1:100
07.01	Ситуација канала J-520 од km 100+856.82 до km 101+972.62	1:1000
07.02	Подужни профил канала J-520 од km 100+856.82 до km 101+972.62	1:100/1000
07.03	Попречни профили канала J-520 од km 100+856.82 до km 101+972.62	1:100
07.04	Попречни профили канала J-520 од km 100+856.82 до km 101+972.62	1:100
07.05	Попречни профили канала J-520 од km 100+856.82 до km 101+972.62	1:100

07.06	Попречни профили канала J-520 од km 100+856.82 до km 101+972.62	1:100
07.07	Попречни профили канала J-520 од km 100+856.82 до km 101+972.62	1:100
07.08	Попречни профили канала J-520 од km 100+856.82 до km 101+972.62	1:100
08.01	Ситуација канала J-III-1 на km 103+602.05	1:500
08.02	Подужни профил канала J-III-1 на km 103+602.05	1:100/1000
08.03	Попречни профили канала J-III-1 на km 103+602.05	1:100
08.04	Попречни профили канала J-III-1 на km 103+602.05	1:100
09.01	Ситуација канала J-III-2 на km 105+031	1:500
09.02	Подужни профил канала J-III-2 на km 105+031	1:100/1000
09.03	Попречни профили канала J-III-2 на km 105+031	1:100
09.04	Попречни профили канала J-III-2 на km 105+031	1:100
09.05	Попречни профили канала J-III-2 на km 105+031	1:100
10.01	Ситуација безименог канала од km 110+529 до km 111+270	1:1000
10.02	Подужни профил Безименог канала од km 110+529 до km 111+270	1:100/1000
10.03	Попречни профили безименог канала од km 110+529 до km 111+270	1:100
10.04	Попречни профили безименог канала од km 110+529 до km 111+270	1:100
10.05	Попречни профили безименог канала од km 110+529 до km 111+270	1:100
10.06	Попречни профили безименог канала од km 110+529 до km 111+270	1:100
10.07	Попречни профили безименог канала од km 110+529 до km 111+270	1:100
10.08	Попречни профили безименог канала од km 110+529 до km 111+270	1:100
10.09	Попречни профили безименог канала од km 110+529 до km 111+270	1:100
10.10	Попречни профили безименог канала од km 110+529 до km 111+270	1:100
10.11	Попречни профили безименог канала од km 110+529 до km 111+270	1:100
10.12	Попречни профили безименог канала од km 110+529 до km 111+270	1:100
10.13	Попречни профили безименог канала од km 110+529 до km 111+270	1:100
10.14	Попречни профили безименог канала од km 110+529 до km 111+270	1:100
10.15	Попречни профили безименог канала од km 110+529 до km 111+270	1:100
10.16	Попречни профили безименог канала од km 110+529 до km 111+270	1:100
10.17	Попречни профили безименог канала од km 110+529 до km 111+270	1:100
10.18	Попречни профили безименог канала од km 110+529 до km 111+270	1:100

10.1.01	Ситуација безименог канала km 111+807.38	1:500
10.1.02	Подужни профил Безименог канала km 111+807.38	1:100/1000
10.1.03	Попречни профили безименог канала km 111+807.38	1:100
11.01	Ситуација канала IV-A-5 на km 113+547.78	1:1000
11.02	Подужни профил канала IV-A-5 на km 113+547.78	1:100/1000
11.03	Попречни профили канала IV-A-5 на km 113+547.78	1:100
11.04	Попречни профили канала IV-A-5 на km 113+547.78	1:100
11.05	Попречни профили канала IV-A-5 на km 113+547.78	1:100
11.06	Попречни профили канала IV-A-5 на km 113+547.78	1:100
12.01	Ситуација канала IV-D-8 од km 114+424 до km 114+574	1:500
12.02	Подужни профил канала IV-D-8 од km 114+424 до km 114+574	1:100/1000
12.03	Попречни профили канала IV-D-8 од km 114+424 до km 114+574	1:100
13.01	Ситуација канала IV-D на km 114+579.38	1:1000
13.02	Подужни профил канала IV-D на km 114+579.38	1:100/1000
13.03	Попречни профили канала IV-D на km 114+579.38	1:100
14.01	Ситуација канала I-64 од km 117+477.85	1:500
14.02	Подужни профил канала I-64 од km 117+477.85	1:100/1000
14.03	Попречни профили канала I-64 од km 117+477.85	1:100
14.04	Попречни профили канала I-64 од km 117+477.85	1:100
15.01	Ситуација канала I-61 на km 117+820	1:500
15.02	Подужни профил канала I-61 на km 117+820117+488.25	1:100/1000
15.03	Попречни профили канала I-61 на km 117+820	1:100
15.04	Попречни профили канала I-61 на km 117+820	1:100
16.01	Ситуација водотока Криваја на km 131+728	1:500
16.02	Подужни профил водотока Криваја на km 131+728	1:100/1000
16.03	Попречни профили водотока Криваја на km 131+728	1:100
16.04	Попречни профили водотока Криваја на km 131+728	1:100
16.05	Попречни профили водотока Криваја на km 131+728	1:100
17.01	Ситуација водотока Чик на km 163+413,36	1:500
17.02	Подужни профил водотока Чик на km 163+413,36	1:100/1000
17.03	Попречни профили водотока Чик на km 163+413,36	1:100
17.04	Попречни профили водотока Чик на km 163+413,36	1:100
17.05	Попречни профили водотока Чик на km 163+413,36	1:100

3/2.2.3 РЕШЕЊЕ О ОДРЕЂИВАЊУ ОДГОВОРНОГ ПРОЈЕКТАНТА

На основу Члана 128, Закона о планирању и изградњи ("Службени гласник РС", бр. 72/09, 81/09-исправка, 64/10- одлука УС, 24/11, 121/12, 42/13-одлука УС, 50/13-одлука УС, 98/13-одлука УС, 132/14, 145/14, 83/2018, 31/2019, 37/2019 - др.закон и 9/2020) и одредби Правилника о садржини, начину и поступку израде и начину вршења контроле техничке документације према класи и намени објеката ("Службени гласник РС", бр. 73/2019) као:

О Д Г О В О Р Н И П Р О Ј Е К Т А Н Т

за израду **ПРОЈЕКАТ ХИДРОТЕХНИЧКИХ ИНСТАЛАЦИЈА 3/2.2 - Пројекат заштите и реконструкције постојеће каналске мреже - деоница Руменка (искључиво) – Наумовићево (искључиво)** који је део ПГД - Пројекта за грађевинску дозволу за изградњу пруге Београд - Суботица државна граница (Келебија), **ДЕОНИЦА ПРУГЕ НОВИ САД - СУБОТИЦА - ДРЖАВНА ГРАНИЦА (КЕЛЕБИЈА)**, у Новом Саду, Кисачу, Степановићеву, Змајеву, Врбасу, Ловћенцу, Малом Иђошу, Бачкој Тополи, Жеднику, Наумовићеву и Суботици, К.О. Нови Сад I, К.О. Нови Сад IV, К.О. Кисач, К.О. Руменка, К.О. Степановићево, К.О. Ченеј, К.О. Бачко Добро Поље, К.О. Врбас, К.О. Врбас - град, К.О. Змајево, К.О. Куцура, К.О. Ловћенац, К.О. Мали Иђош, К.О. Фекетић, К.О. Бачка Топола, К.О. Бачка Топола - Град, К.О. Мали Београд, К.О. Биково, К.О. Доњи Град, К.О. Жедник, К.О. Нови Град, К.О. Палић, К.О. Стари Град, на катастарским парцелама према списку приложеном у Главној свесци, одређује се:

Војислав Богданић, дипл.инж.грађ. _____ 314 D664 06

Пројектант:	САОБРАЋАЈНИ ИНСТИТУТ ЦИП д.о.о., Београд Немањина 6/IV
Одговорно лице/заступник:	Генерални директор: Милутин Игњатовић, дипл. инж.
	Потпис:
Број техничке документације:	2020-250-ХИД-3/2.2
Место и датум:	Београд, април 2021.год.

3/2.2.4 ИЗЈАВА ОДГОВОРНОГ ПРОЈЕКТАНТА

Одговорни пројектант **ПРОЈЕКАТ ХИДРОТЕХНИЧКИХ ИНСТАЛАЦИЈА 3/2.2 - Пројекат заштите и реконструкције постојеће каналске мреже - деоница Руменка (искључиво) – Наумовићево (искључиво)** који је део ПГД - Пројекта за грађевинску дозволу за изградњу пруге Београд - Суботица државна граница (Келебија), **ДЕОНИЦА ПРУГЕ НОВИ САД - СУБОТИЦА - ДРЖАВНА ГРАНИЦА (КЕЛЕБИЈА)**, у Новом Саду, Кисачу, Степановићеву, Змајеву, Врбасу, Ловћенцу, Малом Иђошу, Бачкој Тополи, Жеднику, Наумовићеву и Суботици, К.О. Нови Сад I, К.О. Нови Сад IV, К.О. Кисач, К.О. Руменка, К.О. Степановићево, К.О. Ченеј, К.О. Бачко Добро Поље, К.О. Врбас, К.О. Врбас - град, К.О. Змајево, К.О. Куцура, К.О. Ловћенац, К.О. Мали Иђош, К.О. Фекетић, К.О. Бачка Топола, К.О. Бачка Топола - Град, К.О. Мали Београд, К.О. Биково, К.О. Доњи Град, К.О. Жедник, К.О. Нови Град, К.О. Палић, К.О. Стари Град, на катастарским парцелама према списку приложеном у Главној свесци:

Војислав Богданић, дипл.инж.грађ.

И З Ј А В Љ У Ј Е М

1. да је пројекат у свему у складу са издатим Локацијским условима:

-бр. ROP-MSGI-28188-LOCH-4/2020, Заводни број: 350-02-00031/2020-14 од 06.04.2020,

-бр. ROP-MSGI-28188-LOCH-4/2020, Заводни број: 350-02-00031/2020-14 од 07.04.2020 – Решење о исправци грешке,

-бр. ROP-MSGI-7141-LOC-1/2020, Заводни број: 350-02-00109/2020-14 од 08.05.2020,

-бр. ROP-MSGI-931-LOC-3/2020, Заводни број: 350-02-00192/2020-14 од 29.05.2020;

2. да је пројекат израђен у складу са Законом о планирању и изградњи, прописима, стандардима и нормативима из области изградње објеката и правилима струке;

3. да је пројекат у свему у складу са начинима за обезбеђење испуњења основних захтева за објекат прописаних елаборатима и студијама.

Одговорни пројектант:	Војислав Богданић, дипл.инж.грађ.
Број лиценце:	314 D664 06
	Потпис:
Број техничке документације:	2020-250-ХИД-3/2.2
Место и датум:	Београд, април 2021.год.

3/2.2.5
ТЕКСТУАЛНА ДОКУМЕНТАЦИЈА

ТЕХНИЧКИ ИЗВЕШТАЈ

ПРОЈЕКАТ ЗА ГРАЂЕВИНСКУ ДОЗВОЛУ РЕКОНСТРУКЦИЈЕ, МОДЕРНИЗАЦИЈЕ И ИЗГРАДЊЕ ДВОКОЛОСЕЧНЕ ПРУГЕ БЕОГРАД - СТАРА ПАЗОВА - НОВИ САД - СУБОТИЦА - ГРАНИЦА МАЂАРСКЕ
ДЕОНИЦА: НОВИ САД – СУБОТИЦА - ДРЖАВНА ГРАНИЦА (КЕЛЕБИЈА)
ПОДДЕОНИЦА: РУМЕНКА (ИСКЉУЧИВО) - НАУМОВИЋЕВО (ИСКЉУЧИВО)

ПРОЈЕКАТ ЗАШТИТЕ И РЕКОНСТРУКЦИЈЕ ПОСТОЈЕЋЕ КАНАЛСКЕ МРЕЖЕ

УВОД

Основни задатак и циљ изградње пруге је повезивање Београда и Суботице тј границе са Мађарском, као дела мреже пруга ЖС са трансевропском мрежом пруга за велике брзине. Генерални пројекат и Претходна студија оправданости (Београд) – Стара Пазова – Нови Сад – Суботица - Државна граница са друмско-железничким мостом преко Дунава код Новог Сада, као и Идејни пројекат усвојени су од стране Републичке ревизионе комисије и представљају основу за израду овог пројекта.

Подлоге за израду техничке документације су:

1. Мишљење у поступку издавања водних услова ЈКП „Воде Војводине“ Нови Сад (услови бр. I-860/21-18 од 26.11.2018. године);

2. Закон о планирању и изградњи („Сл. гласник РС“ бр. 72/2009, 81/2009-испр., 64/2010-одлука УС, 24/2011, 121/2012, 42/2013-одлука УС, 50/2013-одлука УС, 98/2013-одлука УС, 132/2014 и 145/2014);

3. Пројектни задатак Инвеститора;

4. Ажуриране, оверене геодетске подлоге (топографски план, катастар водова, катастар непокретности);

5. Елаборат геолошко-геотехничких испитивања, истраживања и анализа за трасу и објекте;

6. Важећи прописи, стандарди и нормативи за ову врсту радова.

7. Локацијски услови - Водни услови бр. 325-05-00533/2018-07 од 11.07.2018., издати од стране Министарства пољопривреде, шумарства и водопривреде.

ПОСТОЈЕЋЕ СТАЊЕ МРЕЖЕ МЕЛИОРАЦИОНИХ КАНАЛА

Правац пружања пројектоване трасе је југ-север, при чему пролази кроз територије градова Нови Сад и Суботица и општина Бачка Топола, Врбас и Мали Иђош. Траса планиране пруге се на одређеном броју места укршта или води паралелно са постојећом водопривредном инфраструктуром (каналима, рекама, потоцима и

насипима).Траса пруге укршта се са већим каналима у систему ДТД (Дунав - Тиса - Дунав) и мањим мелиоративним каналима истог система. Од природних водотока, железничка пруга се укршта са реком Чикер и реком Кривајом. Мелиорациони канали су земљани, необложени, трапезног попречног пресека, са нагибима косина од 1:1.5 и имају улогу дренирања терена по природним правцима евакуације површинских вода.

Траса пруге прелази кроз водно подручје три водопривредна предузећа и то: ВДП "Шајкашка" Нови Сад, ВДП "Бачка" Врбас и ВП "Северна Бачка" Суботица. Траса пруге се на већем броју места укршта или паралелно води са водотоцима и каналском мелиоративном мрежом.

Постојећа пруга и новопројектована траса пруге укршта се са следећим каналима хидросистема Дунав - Тиса - Дунав:

1. Канал Нови Сад - Савино Село на стационажи постојеће пруге km 82+516.5 (на стационажи новопројектоване пруге km 81+647.5)
2. Канал Јегричка на стационажи постојеће пруге km 102+978 (на стационажи новопројектоване пруге km 101+980)
3. Канал Бечеј - Богојево на стационажи постојеће пруге km 111+349 (на стационажи новопројектоване пруге km 110+351.21)
4. Велики канал (канал Бездан-Врбас) на стац. постојеће пруге km 117+918 (на стационажи новопројектоване пруге km 117+625)

Укрштање наведених канала са пројектованом трасом пруге предвиђено је мостовским конструкцијама и пропустима. Њихов детаљан технички опис, предмер, предрачун, прорачун конструкције и графички прилози су дати у свесци 2/1-1.

На подручију ВДП "Шајкашка" Нови Сад постојећа траса пруге се укршта или иде парелелно са следећим водотоцима и мелиоративним каналима:

1. Канал 110 - Пашњак на стационажи постојеће пруге km 83+629 (на стационажи новопројектоване пруге km 82+634)
2. Канал J-362 (Руменички канал) на стационажи постојеће пруге km 87+755 (на стационажи новопројектоване пруге km 86+748.33)
3. Канал J-362-7-3 на стационажи постојеће пруге km 90+789 (на стационажи новопројектоване пруге km 89+790.89)
4. Канал J-362-7 на стационажи постојеће пруге km 93+265 (на стационажи новопројектоване пруге km 92+266.63)
5. Канал J-480-3-2 на стационажи постојеће пруге km 96+367 (на стационажи новопројектоване пруге km 95+376.44)
6. Канал J-480 на стационажи постојеће пруге km 99+211 (на стационажи новопројектоване пруге km 98+213.09)
7. Канал J-520-2 на стационажи постојеће пруге km 100+338 (на стационажи новопројектоване пруге km 99+339.76)
8. Канал J-480-8 на стационажи постојеће пруге km 100+338 (на стационажи новопројектоване пруге km 99+339.76)
9. Канал J-520 је паралелеан са постојећом пругом од km 101+633 до km 102+969

(на стационажи новопројектоване пруге од 100+625 до km 101+972.62)

На подручију ВДП "Бачка" Врбас постојећа траса пруге се укршта или иде паралелно са следећим водотоцима и мелиоративним каналима:

1. Канал J-III-1 на стационажи постојеће пруге km 104+602
   (на стационажи новопројектоване пруге km 103+602.05)
2. Канал J-III-2 на стационажи постојеће пруге km 106+031
   (на стационажи новопројектоване пруге km 105+031)
3. Канал J-III-2-1 од km 106+045 до km 108+400 стационаже пруге
   (на стационажи новопројектоване пруге од km 105+025 до km 107+400)
4. Канал SV-III од km 108+400 до km 111+327 стационаже пруге
   (на стационажи новопројектоване пруге од km 107+400 до km 110+325)
5. Безимени канал од km 111+377 до km 112+850 стационаже пруге
   (на стационажи новопројектоване пруге од km 110+377 до km 111+825)
6. Канал IV-A-5 на стационажи постојеће пруге km 114+700
   (на стационажи новопројектоване пруге km 113+547.78)
7. Канал IV-D на стационажи постојеће пруге km 115+463
   (на стационажи новопројектоване пруге km 114+579.38)

На подручију ВДП "Северна Бачка" Суботица постојећа траса пруге се укршта са следећим водотоцима и мелиоративним каналима:

1. Канал Кула - Мали Иђош на стационажи постојеће пруге km 127+583
   (на стационажи новопројектоване пруге km 126+922.63)
2. Река Криваја на стационажи постојеће пруге km 132+390
   (на стационажи новопројектоване пруге km 131+728.61)
3. Водоток Чик на стационажи постојеће пруге km 164+074
   (на стационажи новопројектоване пруге km 163+413.36)

ПРОЈЕКТНА РЕШЕЊА

1. Канал J-362 (Руменички канал) на стационажи пројектоване пруге km 86+748.33 (канал на km 18+754)

Канал за двонаменско коришћење (одводњавање и наводњавање), спој J-362 и HC-127, укршта се са новопројектованом пругом на стационажи km 86+748.33. На споју ова два канала предвиђа се армирано-бетонски рамовски пропуст димензија 3,0x4,0 m. Како би се укрштање канала и пруге обавило под правим углом, извршено је делимично измештање канала у укупној дужини од 60 m**.**

Канал је трапезног пресека, ширине 1.0 m у дну са нагибима косина 1:1.5. Предвиђено је облагање канала каменом у цементном малтеру дебљине d_{ob} = 30 cm, на тампон слоју d_t = 10 cm.

2. Канал J-362-7-3 од km 89+790.89 до km 90+041 стационаже пројектоване пруге

На стационажи km 89+790.89 новопројектована пруга се укршта са мелиорационим каналом J-362-7-3**.** Како је траса левог колосека у односу на постојећу пругу

померена за око 4m, потребно је срушити стари и изградити нови пропуст дужине 15m и димензија 2,5x2,0 m. Измештени канал се од пропуста на км 89+790.89 до км 89+991 (укрштања са Јаношиковом улицом) пружа паралелно са пројектованом трасом пруге. На стационажи 0+056.00 регулације, канал пролази преко Јаношикове улице, која се на том месту укида. На низводном крају регулисано корито канала J-362-7-3 паралелно је са Виноградском улицом и удаљено је од пруге око 25 m. Укупна дужина регулационих радова на овом мелиоративном каналу заједно са пружним објектом (армирано-бетонски рамовски пропуст) износи 282.97 m.

Канал је трапезног пресека, ширине 3.0 m у дну са нагибима косина 1:1.5. Канали су земљани, док је узводно и низводно од пропуста, у дужини од најмање 5 m, предвиђено облагање канала каменом у цементном малтеру дебљине d_{ob} = 30 cm, на тампон слоју d_t = 10 cm.

3. Канал J-362-7 на стационажи пројектоване пруге km 92+266.63 (канал на око km 6+000)

Канал J-362-7 укршта се са новопројектованом пругом на стационажи km 92+266,63. На пресеку канала и трасе пруге пројектован је армирано-бетонски рамовски пропуст димензија 2,5x2,0 m. Како би се укрштање канала и пруге обавило под правим углом, извршено је делимично измештање канала у укупној дужини од 33,20 m.

Канал је трапезног пресека, ширине 1.0 m у дну са нагибима косина 1:1.5. Предвиђено је облагање канала каменом у цементном малтеру дебљине d_{ob} = 30 cm, на тампон слоју d_t = 10 cm.

4. Канал J-480-3-2 на стационажи пројектоване пруге km 95+376.44

На стационажи km 95+376.44 новопројектована пруга се укршта са мелиорационим каналом J-480-3-2. На пресеку канала и трасе пруге пројектован је армирано-бетонски рамовски пропуст димензија 2,5x2,0 m. Како би се укрштање канала и пруге обавило под правим углом, извршено је делимично измештање канала у укупној дужини од 57,41 m.

Канал је трапезног пресека, ширине 1.0 m у дну са нагибима косина 1:1.5. Предвиђено је облагање канала каменом у цементном малтеру дебљине d_{ob} = 30 cm, на тампон слоју d_t = 10 cm.

5. Канал J-480 на стационажи пројектоване пруге km 98+213.09 (канал на km 3+545)

На стационажи km 98+213.09 новопројектована пруга се укршта са мелиорационим каналом J-480. На пресеку канала и трасе пруге пројектован је армирано-бетонски рамовски пропуст димензија 3,0x4,0 m. Како би се укрштање канала и пруге обавило

под правим углом, извршено је делимично измештање канала у укупној дужини од 91,30 m**.**

Канал је трапезног пресека, ширине 2.0 m у дну са нагибима косина 1:1.5. Предвиђено је облагање канала каменом у цементном малтеру дебљине d_{ob} = 30 cm, на тампон слоју d_t = 10 cm.

6. Канали J-520-2 и J-480-8 на стационажи пројектоване пруге km 99+339.76 (km канала J-520-2 на 1+510 и km канала J-480-8 на 1+600)

На стационажи km 99+339.76 новопројектована пруга се укршта са мелиорационим каналима J-480-8 са десне, односно J-520-2 са леве стране пројектоване пруге**.** Леви колосек нове пруге је предвиђен да буде на постојећој прузи, поред којег се предвиђа проширење насипа за десни колосек. На пресеку канала и трасе пруге пројектован је армирано-бетонски рамовски пропуст димензија 2,5x2,0 m. С обзиром на то да је канал управан на пројектовану пругу, регулацијом није предвиђена корекција корита, већ само уклапање у постојеће корито у зони пројектованог пропуста. Дужина регулације износи 42,04 m.

Канал је трапезног пресека, ширине 1.0 m у дну са нагибима косина 1:1.5. Предвиђено је облагање канала каменом у цементном малтеру дебљине d_{ob} = 30 cm, на тампон слоју d_t = 10 cm.

7. Канал J-520 од km 100+856.82 до km 101+972.62 стационажи пројектоване пруге

Канал J-520 се протеже паралелно са трасом пројектоване пруге од км 100+625 до км 101+975. Насип пројектоване пруге и корито канала J-520 се од од km 100+856.82 до km 101+972,62 благо преклапају, док је на стационажи пројектоване пруге km 101+132.33 пројектован надвожњак чији стуб "гази" преко канала. Сходно томе, на том потезу предвиђено мање измештање овог мелиоративног канала од неколико метара улево у ондносу на правац Нови Сад - Суботица. Овим измештањем канала J-520 омогућено је несметано одржавање и захватање воде из Јегричке, и обезбеђен је простор за ограду на ивици левог колосека пројектоване пруге. Дужина регулације износи 1118,67 m.

Канал је земљани, трапезног пресека, ширине 1.0 m у дну са нагибима косина 1:1.5.

8. Канал J-III-1 на стационажи пројектоване пруге km 103+602.05 (канал на km 3+545)

На стационажи km 103+602.05 новопројектована пруга се укршта са мелиорационим каналом J-III-1. На пресеку канала и трасе пруге пројектован је армирано-бетонски рамовски пропуст димензија 3,0x4,0 m. Како би се укрштање канала и пруге обавило под правим углом, извршено је делимично измештање канала у укупној дужини од 84,09 m**.**

Канал је трапезног пресека, ширине 1.5 m у дну са нагибима косина 1:1.5. Предвиђено је облагање канала каменом у цементном малтеру дебљине d_{ob} = 30 cm, на тампон слоју d_t = 10 cm.

9. Канал J-III-2 на стационажи пројектоване пруге km 105+031 (канал на km 3+545)

На стационажи km 105+031 новопројектована пруга се укршта са мелиорационим каналом J-III-2**.** Регулацијом је предвиђена корекција корита канала у зони пруге како би водоток био управан на пругу, при чему не би били угрожени постојећи атарски путеви. На пресеку канала и трасе пруге и атарског пута пројектован је армирано-бетонски рамовски пропуст димензија 2,5x2,0 m. Дужина регулације износи 79,48 m.

Канал је трапезног пресека, ширине 0,8 m у дну са нагибима косина 1:1.25. Предвиђено је облагање канала каменом у цементном малтеру дебљине d_{ob} = 30 cm, на тампон слоју d_t = 10 cm.

10. Безимени канал од km 110+529 до km 111+270 стационаже пројектоване пруге

У зони општине Врбас новопројектована пруга има значајније одступање у односу на постојећу, услед чега на деоници од km 110+529 до km 111+270 пројектована траса пруге прелази преко постојећег безименог канала, због чега је овим пројектом предвиђено измештање канала. Почетак регулације и измештања канала је непосредно иза канала ДТД, одакле се канал протеже паралелно уз леви колосек пројектоване пруге у дужини од 817.05 m, након чега је предвиђено да канал управно пресече пругу, како би се на другој страни пруге уклопио у постојеће корито канала. На месту колизије на km 111+253.4 предвиђена је изградња пропуста димензија 2,5x2,0 m.

Канал је трапезног пресека, ширине 1.0 м у дну са нагибима косина 1:1.5. Канали су земљани, док је узводно и низводно од пропуста, у дужини од најмање 5 m, предвиђено облагање канала каменом у цементном малтеру дебљине d_{ob} = 30 cm, на тампон слоју d_t = 10 cm.

11. Безимени канал на km 111+807,38 стационаже пројектоване пруге

На стационажи km 111+807,38 новопројектована пруга се укршта са безименим каналом. На пресеку канала и трасе пруге пројектован је армирано-бетонски рамовски пропуст димензија 2,5x2,0 m. Како би се укрштање канала и пруге обавило под правим углом, извршено је делимично измештање канала у укупној дужини од 77,84 m**.** Напуштени део измештеног канала се укида и затрпава.

Канал је трапезног пресека, ширине 0.8 m у дну са нагибима косина 1:1.25. Предвиђено је облагање канала каменом у цементном малтеру дебљине d_{ob} = 30 cm, на тампон слоју d_t = 10 cm.

12. Канал IV-A-5 на стационажи пројектоване пруге km 113+547.78 (канал на km 4+619.4)

На стационажи km 113+547.81 новопројектована пруга се укршта са мелиорационим каналом IV-A-5. На месту укрштања канала IV-A-5 и новопројектоване саобраћајнице, предвиђена је изградња цевастог пропуста Ø2000, дужине 15 m. Други пропуст дужине 75 m и димензија 3,0x4,0 m налази се на месту укрштања канала IV-A-5 и новопројектоване пруге. Укупна дужина регулационих радова на овом мелиоративном каналу заједно са пружним објектом (армирано-бетонски рамовски пропуст) износи 537.17 m.

Канал је трапезног пресека, ширине 1.0 m у дну са нагибима косина 1:1. Канали су земљани, док је узводно и низводно од оба пропуста, у дужини од најмање 5 m, предвиђено облагање канала каменом у цементном малтеру дебљине d_{ob} = 30 cm, на тампон слоју d_t = 10 cm.

13. Канал IV-D-8 од km 114+424 до km 114+574 стационаже пројектоване пруге

Како би се избегла изградња два пропуста услед укрштања канала IV-D-8 и четири колосека железничке станице Врбас, предвиђено је измештање овог канала. Измештени део канала IV-D-8 протеже се паралено са левим везним колосеком до улива у канал IV-D. Између канала и ножице насипа левог везног колосека остављен је појас ширине 5 m предвиђен за радно-испекциону стазу.

Укупна дужина новопројектованог измештеног канала износи 155 m.

Канал је земљани, трапезног пресека, ширине 0.6 m у дну са нагибима косина 1:1.25.

14. Канал IV-D на стационажи пројектоване пруге km 114+579.38 (канал на km 1+330)

Како би се омогућило укрштање канала и новопројектоване железничке пруге под правим углом, на km 114+579.38 предвиђена је изградња два армирано-бетонска рамовска пропуста димензија 3,0x4,0 m и измештање корита канала. Први пропуст дужине 56 m пролази испод левог и десног колосека и десног везног колосека. Други пропуст дужине 16.55 m пролази испод левог везног колосека. Укупна дужина новопројектованог канала са пружним објектима износи 157.58 m.

Канал је трапезног пресека, ширине 1.0 m у дну са нагибима косина 1:1.5. Канали су земљани, док је узводно и низводно од пропуста, у дужини од најмање 5 m, предвиђено облагање канала каменом у цементном малтеру дебљине d_{ob} = 30 cm, на тампон слоју d_t = 10 cm.

15. Канал I-64 на km 117+477.85 стационажи пројектоване пруге

На стационажи km 117+477.85 новопројектоване пруге, мелиорациони канал I-64 пролази испод вијадукта. Како би се избегла колизија канала и стуба вијадукта извршено је измештање канала на укупној дужини од 104.88 m.

Канал је трапезног пресека, горње ширине 14 m, ширине у дну 2.5 m, са нагибима косина 1:1.5.

16. Канал I-61 на km 117+820 стационажи пројектоване пруге

На стационажи km 117+820 новопројектоване пруге, мелиорациони канал I-61 пролази испод вијадукта. Како би се избегла колизија канала и стуба вијадукта извршено је измештање канала на укупној дужини од 76,89 m.

Канал је земљани, трапезног пресека, ширине у дну 2.5 m, са нагибима косина 1:1.5.

17. Водоток Криваја на km 131+728.61 стационажи пројектоване пруге

На стационажи km 131+728.61 новопројектована пруга се укршта са водотоком Криваја. На овом потезу предвиђена је изградња вијадукта који прелази преко Криваје. Регулација Криваје у зони вијадукта је предвиђена у дужини од 153 m, са циљем да се спречи ерозија корита водотока како би се заштитили стубови вијадукта.

Канал је земљани, трапезног пресека, ширине у дну 1,6 m, са нагибима косина 1:1.25.

18. Водоток Чик на km 163+413.36 стационажи пројектоване пруге

На стационажи km 163+413.36 новопројектована пруга се укршта са водотоком Чикер. На пресеку канала и трасе пруге пројектован је армирано-бетонски рамовски пропуст димензија 3,0x4,0 m. Како би се укрштање канала и пруге обавило под правим углом, извршено је делимично измештање канала у укупној дужини од 82,83 m.

Канал је трапезног пресека, ширине 1.5 m у дну са нагибима косина 1:1.5. Дуж целе регулације предвиђено облагање канала каменом у цементном малтеру дебљине d_{ob} = 30 cm, на тампон слоју d_t = 10 cm.

Напомене:

Канали J-III-2-1 и SW-III се пружају паралелно са пројектованом пругом. Пошто су ови канали довољно удаљени од пруге, њихова регулација није неопходна.

Канал Кула - Мали Иђош је новоизграђени канал. Доградњом новог колосека предвиђено је продужење већ постојећег пропуста. У овом случају регулација водотока није неопходна.

ХИДРАУЛИЧКИ ПРОРАЧУН

У оквиру Водних услова, где су приложени подаци о геометријским и хидрауличким подацима о каналима, нису дати протицаји за све канале који су обрађивани у овој књизи. Линије нивоа у пројектованим реконструкцијама канала дати су у подужним профилима канала приложеним у графичкој документацији за оне канале за које су постојали хидраулички подаци.

Хидраулички прорачуни су спроведени софтвером Hydraulic Toolbox за режим мирног течења, имајући у виду равничарски терен и мале подужне нагибе канала.

За трапезно корито ових канала и карактеристичне протицаје одређене су основне хидрауличке карактеристике. Ниво воденог огледала може се апроксимирати нормалном дубином, срачуната је нормална дубина према Shezy-Manning-овој једначини:

$$Q = \frac{1}{n} \cdot A \cdot R^{\frac{2}{3}} \cdot \sqrt{I_d} \qquad [m^3/s]$$

где је:

Q (m^3/s) - протицај који треба евакуисати кроз пројектовано корито;

A (m^2) - површина оквашеног пресека корита;

$R = \frac{A}{O}$ (m) - хидраулички радијус O(m)-оквашени обим;

I_d (-) - уздужни пад регулисаног речног корита.

Генерелан закључак о каналима на основу хидрауличког прорачуна свих обрађиваних канала је тај да су брзине и дубине воде мале. На основу тога добија се и да је тангенцијални напон у каналима минималан, због чега на каналима преко којих су предвиђене мостовске конструкције где елементи конструкције не залазе у профиле канала није потребно облагање канала као заштита од ерозије. Облагање је предвиђено само на местима плочастих пропуста. Хидрауличким прорачуном је проверена пропусна моћ пропуста, где сваки пројектовани пропуст не ремети водни режим канала.

Како је систем мелиоративних канала на овом потезу диригован црпним станицама у зависности од потребе (одводњавање, наводњавање), хидраулички прорачуни нису довољно прецизни, због чега се у овом пројекту неће прилагати резултати прорачуна.

ОДГОВОРНИ ПРОЈЕКТАНТ:

Војислав Богданић, дипл.грађ.инж

3/2.2.6
НУМЕРИЧКА ДОКУМЕНТАЦИЈА

Профил	Стационажа (km)	Растојање (m)	Скидање површинског слоја (m')	Ископ (m^2)	Насипање (m^2)	Тампон (m^2)	Камен у цементном малтеру (m^2)	Хумузирање (m')	Скидање површинског слоја (m^3)	Ископ (m^3)	Насипање (m^3)	Тампон (m^3)	Камен у цементном малтеру (m^3)	Хумузирање (m^3)
ПР 1	0+000.00		4.854	1.219	0.027	0.504	1.434	0.932						
ПР 2	0+008.03	8.03	8.369	4.012	2.613	0.5	1.438	3.257	10.62	21.00	10.60	4.03	11.53	16.82
ПР 3	0+013.50	5.47	10.188	6.098	3.602	0.5	1.438	5.066	10.15	27.65	17.00	0.00	0.00	22.76
ПР 4	0+014.16	0.66	10.391	6.27	3.715	0.5	1.438	5.242	1.36	4.08	2.41	0.33	0.95	3.40
ПР 5	0+039.71	25.55	13.242	9.141	6.098	0.504	1.441	8.13	0.00	0.00	0.00	0.00	0.00	0.00
ПР 6	0+039.90	0.19	13.11	8.738	6.027	0.5	1.438	8.009	0.50	1.70	1.15	0.10	0.27	1.53
ПР 7	0+053.97	14.07	5.876	1.191	0.375	0.492	1.441	1.074	26.71	69.85	45.04	0.00	0.00	63.90
ПР 8	0+059.95	5.98	8.931	0.742	1.156	0.5	1.43	3.849	8.85	5.78	4.58	2.97	8.58	14.72
									58.20	**130.06**	**80.78**	**7.42**	**21.34**	**123.14**

ПРЕДМЕР И ПРЕДРАЧУН

ПРОЈЕКАТ
РЕКОНСТРУКЦИЈЕ, МОДЕРНИЗАЦИЈЕ И ИЗГРАДЊЕ ДВОКОЛОСЕЧНЕ ПРУГЕ БЕОГРАД - СТАРА ПАЗОВА - НОВИ САД - СУБОТИЦА - ГРАНИЦА МАЂАРСКЕ
ДЕОНИЦА : НОВИ САД - СУБОТИЦА

КЊИГА 3/2

ПРОЈЕКАТ ЗАШТИТЕ И РЕКОНСТРУКЦИЈЕ ПОСТОЈЕЋЕ КАНАЛСКЕ МРЕЖЕ

Регулација канала J-362 на км пруге 86+748.33

Бр.	Број позиције из Т.У.	Опис радова	Јед. мере	Количина	Јединична цена (дин)	Цена (дин)
				А	Б	АхБ
03.02.01.00		**ПРИПРЕМНИ РАДОВИ**				
03.02.01.01		Чишћење површине терена за израду корита, од шибља и дрвећа дебљине до 10цм, пањева и одвожење истог на депонију, коју одреди Инвеститор односно Надзорни орган. У цену је урачунат утовар у возила и транспорт на даљину до 5км са истоваром и равнањем депоније. Пре почетка радова извођач са Надзорним органом утврђује количину мерењем и уноси их у записник. Плаћа се по m² очишћене површине.	m²	650	210.00	136,500.00
03.02.01.02		Сечење стабала моторном тестером са кресањем грана, резањем и утоваром у возила, транспортом до депоније на даљину до 5 км коју одреди надзорни орган и слагање у депоније. Плаћа се по комаду, за потпуно готов посао у зависности од пречника стабла. Ø 10 - 20 cm.	kom.	10	400.00	4,000.00
03.02.01.03		Вађење пањева и корења после завршеног сечења стабла. У цену улази утовар са транспортом на даљину до 5 km коју одреди надзорни орган. Обрачун се врши по комаду, у зависности од пречника. а) Ø 10 - 20 cm.	kom.	10	550.00	5,500.00
03.02.01.04		Геодетски радови. Обнова темена и полигоног влака пре почетка радова на дужини регулације реке.	m'	60	200.00	12,000.00
					УКУПНО ПРИПРЕМНИ РАДОВИ:	**158,000.00**

03.02.02.00		**ЗЕМЉАНИ РАДОВИ**				
03.02.02.01		Скидање, хумуса на дубини од 20 цм са рашчишћавањем корова и другог растиња. Хумус се депонује на даљину до 5 km. Плаћа се по m³ превезеног материјала.	m³	58.2	230.00	13,386.00
03.02.02.02		Машински ископ земље II и III категорије у сувом и влажном замљишту, за израду новог корита. Ископ се врши багерима и другим погодним машинама са директним утоваром у возила. У обрачун улази ископ, утовар, превоз, истовар и планирање депоније по завршетку радова. Цена обухвата и евентуално одстрањивање воде за време грађења. Ископ извршити до тачности 10цм од пројектованих кота. Обрачун се врши по попречним профилима снимљеним пре и после ископа са превозом.				
		а)Рад у природно влажној земљи (70 %)	m³	81.94	620.00	50,802.80
		б)Рад у мокрој земљи (30%)	m³	35.12	750.00	26,340.00
03.02.02.03		Ручно докопавање са финим и грубим планирањем корита. После завршеног машинског ископа приступиће се ручном докопавању дна косина корита. Добијени материјал одвести у депонију или употребити за израду насипа. Планирање се врши са тачношћу 2 цм од пројектоване коте. У цену улази одстрањивање воде за време грађења. Обрачун извршити по м³.				
		а)Рад у природно влажној земљи (70%)	m³	9.1	900.00	8,190.00
		б)Рад у мокрој земљи (30%)	m³	3.9	1,100.00	4,290.00
03.02.02.04		Набавка и разастирање песковитог шљунка испод регулисаног корита. Дебљине слоја 10 cm. Плаћа се по m³ разастртог шљунка.	m³	17.34	1,500.00	26,010.00
03.02.02.05		Насипање косина обале пре израде камене облоге према попречним профилима из пројекта. Насипање косина урадити од ископаног материјала из ископа, додатног ископа и позајмишта са разастирањем и планирањем у слојевима од 30cm и набијањем механичким средствима до потребне збијености. Плаћа се по m³ насутог материјала.	m³	80.78	450.00	36,351.00
03.02.02.06		Заштита дела насуте косине од завршетка камене облоге до постојећег терена хумузирањем и затрављивањем. Обрачун се врши по m² хумузиране и затрављене површине.	m²	98.77	420.00	41,483.40
03.02.02.07		Сав преостали материјал од ископа који се не искористи за насипање одвести на депонију коју одреди Надзорни орган. У цену улази утовар, транспорт, истовар и грубо разастирање материјала. Плаћа се по m³ превезеног материјала до 5km.	m³	49.28	400.00	19,712.00
					УКУПНО ЗЕМЉАНИ РАДОВА:	**226,565.20**

03.02.03.00		**РАДОВИ У КАМЕНУ**				
03.02.02.01		Израда корита (дно корита и косине) од ломљеног камена d=30 cm на слоју песка са заливањем спојница цементним малтером 1:3, на излазу из цевастих пропуста, према приложеним цртежима у пројекту. Цена обухвата: набавку ломљеног камена и цементног малтера, транспорт и израду корита.	m³	49.46	9,800.00	484,708.00
					УКУПНО РАДОВИ У КАМЕНУ:	**484,708.00**

РЕКАПИТУЛАЦИЈА
Регулација канала J-362 на км пруге 86+748.33

03.02.01.00	**ПРИПРЕМНИ РАДОВИ**	**158,000.00**
03.02.02.00	**ЗЕМЉАНИ РАДОВИ**	**226,565.20**
03.02.03.00	**РАДОВИ У КАМЕНУ**	**484,708.00**
	УКУПНО (дин):	**869,273.20**

Саставио

Александар Вујановић, дипл. инж. грађ.

Одговорни пројектант

Војислав Богданић, дипл. инж. грађ.

Београд, 2021.

Профил	Стационажа (km)	Растојање (m)	Скидање површинског слоја (m')	Ископ (m^2)	Насипање (m^2)	Тампон (m^2)	Камен у цементном малтеру (m^2)	Хумузирање (m')	Скидање површинског слоја (m^3)	Ископ (m^3)	Насипање (m^3)	Тампон (m^3)	Камен у цементном малтеру (m^3)	Хумузирање (m^3)
ПР 1	0+000.00		7.61	0.67	0.23	0.00	0.00	7.26						
ПР 2	0+014.31	14.31	8.55	3.38	0.35	0.00	0.00	8.36	23.12	28.93	4.16	0.00	0.00	22.35
ПР 3	0+021.93	7.62	9.16	6.35	1.20	0.48	1.38	5.10	13.49	37.06	5.88	0.00	0.00	10.25
ПР 4	0+026.93	5.00	8.73	4.56	1.21	0.49	1.38	4.69	8.94	27.27	6.02	2.43	6.89	4.89
ПР 5	0+032.93	6.00	6.86	2.43	0.33	0.48	1.38	2.86	9.35	20.96	4.63	0.00	0.00	4.53
ПР 6	0+038.17	5.24	8.39	4.10	1.86	0.48	1.38	4.37	7.99	17.11	5.75	2.54	7.23	3.79
ПР 7	0+048.68	10.51	12.81	7.46	5.65	0.00	0.00	12.34	22.28	60.74	39.49	0.00	0.00	17.56
ПР 8	0+056.09	7.41	7.27	8.68	0.00	0.00	0.00	8.46	14.87	59.80	20.94	0.00	0.00	15.42
ПР 9	0+067.34	11.25	8.62	6.97	0.77	0.00	0.00	8.00	17.88	88.03	4.35	0.00	0.00	18.53
ПР 10	0+076.38	9.04	12.87	6.08	6.08	0.00	0.00	12.43	19.43	58.95	30.97	0.00	0.00	18.47
ПР 11	0+089.86	13.48	5.52	4.97	0.00	0.00	0.00	6.39	24.79	74.46	40.97	0.00	0.00	25.37
ПР 12	0+108.59	18.73	5.66	5.32	0.00	0.00	0.00	6.54	20.94	96.32	0.00	0.00	0.00	24.22
ПР 13	0+132.36	23.77	5.44	5.09	0.00	0.00	0.00	6.26	26.39	123.63	0.00	0.00	0.00	30.41
ПР 14	0+164.13	31.77	5.43	4.81	0.00	0.00	0.00	6.29	34.55	157.12	0.00	0.00	0.00	39.85
ПР 15	0+196.01	31.88	4.80	3.72	0.00	0.00	0.00	5.52	32.61	135.94	0.00	0.00	0.00	37.64
ПР 16	0+221.01	25.00	4.69	3.56	0.00	0.00	0.00	5.40	23.73	90.98	0.00	0.00	0.00	27.30
ПР 17	0+250.11	29.10	5.03	5.95	0.00	0.49	1.38	2.21	28.29	138.34	0.00	0.00	0.00	22.13
ПР 18	0+260.12	10.01	5.61	7.40	0.00	0.49	1.38	2.80	10.65	66.84	0.00	4.88	13.76	5.01
ПР 19	0+280.67	20.55	9.63	3.28	0.00	0.48	1.38	5.48	31.33	109.77	0.00	0.00	0.00	17.01
ПР 20	0+282.98	2.31	7.91	1.48	0.00	0.49	1.38	4.08	4.05	5.50	0.00	1.12	3.19	2.21
									374.67	**1397.74**	**163.15**	**10.97**	**31.06**	**346.93**

ПРЕДМЕР И ПРЕДРАЧУН

ПРОЈЕКАТ ЗА ГРАЂЕВИНСКУ ДОЗВОЛУ
РЕКОНСТРУКЦИЈЕ, МОДЕРНИЗАЦИЈЕ И ИЗГРАДЊЕ ДВОКОЛОСЕЧНЕ ПРУГЕ БЕОГРАД - СТАРА ПАЗОВА - НОВИ САД - СУБОТИЦА - ГРАНИЦА МАЂАРСКЕ ДЕОНИЦА : НОВИ САД - СУБОТИЦА

КЊИГА 3/2

ПРОЈЕКАТ ЗАШТИТЕ И РЕКОНСТРУКЦИЈЕ ПОСТОЈЕЋЕ КАНАЛСКЕ МРЕЖЕ

Регулација канала J-362-7-3 од km 89+790,89 до km 90+041.00 пруге

Бр.	Опис радова	Јед. мере	Количина	Јединична цена (дин)	Цена (дин)
			А	Б	АхБ
01.01.	**ПРИПРЕМНИ РАДОВИ**				
01.01.01.	Чишћење површине терена за израду корита, од шибља и дрвећа дебљине до 10цм, пањева и одвожење истог на депонију, коју одреди Инвеститор односно Надзорни орган. У цену је урачунат утовар у возила и транспорт на даљину до 5км са истоваром и равнањем депоније. Пре почетка радова извођач са Надзорним органом утврђује количину мерењем и уноси их у записник. Плаћа се по m² очишћене површине.	m²	2500	210.00	525,000.00
01.01.02.	Сечење стабала моторном тестером са кресањем грана, резањем и утоваром у возила, транспортом до депоније на даљину до 5 км коју одреди надзорни орган и слагање у депоније. Плаћа се по комаду, за потпуно готов посао у зависности од пречника стабла. Ø 10 - 20 cm.	kom.	2	400.00	800.00
01.01.03.	Вађење пањева и корења после завршеног сечења стабла. У цену улази утовар са транспортом на даљину до 5 km коју одреди надзорни орган. Обрачун се врши по комаду, у зависности од пречника. а) Ø 10 - 20 cm.	kom.	3	550.00	1,650.00
01.01.04.	Уклањање коловозне конструкције у зони путног прелаза. Позиција обухвата уклањање коловозне конструкције у зони путког прелаза, и складиштење ван простора захваћеног радовима. Обрачун и плаћање по m² демонтиране коловозне конструкције	m²	105	4,080.00	428,400.00
01.01.05.	Геодетски радови. Обнова темена и полигоног влака пре почетка радова на дужини регулације реке.	m'	283	200.00	56,600.00
				УКУПНО ПРИПРЕМНИ РАДОВИ:	**1,012,450.00**

01.02.	**ЗЕМЉАНИ РАДОВИ**				
01.02.01.	Скидање, хумуса на дубини од 20 цм са рашчишћавањем корова и другог растиња. Хумус се депонује на даљину до 5 km. Плаћа се по m³ превезеног материјала.	m³	374.67	230.00	86,174.97
01.02.02.	Машински ископ земље II и III категорије у сувом и влажном замљишту, за израду новог корита. Ископ се врши багерима и другим погодним машинама са директним утоваром у возила. У обрачун улази ископ, утовар, превоз, истовар и планирање депоније по завршетку радова. Цена обухвата и евентуално одстрањивање воде за време грађења. Ископ извршити до тачности 10цм од пројектованих кота. Обрачун се врши по попречним профилима снимљеним пре и после ископа са превозом.				
	а)Рад у природно влажној земљи (70 %)	m³	854.10	620.00	529,542.00
	б)Рад у мокрој земљи (30%)	m³	366.04	750.00	274,530.00
01.02.03.	Машински ископ земље II и III категорије у сувом и влажном замљишту, за израду регулисаног корита од камена у цементном малтеру и тампон слоја. Ископ се врши багерима и другим погодним машинама са директним утоваром у возила. У обрачун улази ископ, утовар, превоз, истовар и планирање депоније по завршетку радова. Цена обухвата и евентуално одстрањивање воде за време грађења. Ископ извршити до тачности 10цм од пројектованих кота. Обрачун се врши по попречним профилима снимљеним пре и после ископа са превозом.				
	а)Рад у природно влажној земљи (70 %)	m³	26.48	620.00	16,417.60
	б)Рад у мокрој земљи (30%)	m³	11.35	750.00	8,512.50
01.02.04.	Ручно докопавање са финим и грубим планирањем корита. После завршеног машинског ископа приступиће се ручном докопавању дна косина корита. Добијени материјал одвести у депонију или употребити за израду насипа. Планирање се врши са тачношћу 2 цм од пројектоване коте. У цену улази одстрањивање воде за време грађења. Обрачун извршити по м³.				
	а)Рад у природно влажној земљи (70%)	m³	94.9	900.00	85,410.00
	б)Рад у мокрој земљи (30%)	m³	40.67	1,100.00	44,737.00

01.02.05.	Ручни ископ замље II и III категорије за израду регулисаног корита од камена у цементном малтеру и тампон слоја. Материјал се одвози у депонију коју одреди надзорни орган. У обрачун улази и одстрањивање воде за време рада. Плаћа се по m³ ископане земље.	m³	4.20	1,100.00	0.00
01.02.06.	Набавка и разастирање песковитог шљунка испод регулисаног корита. Дебљине слоја 10 cm. Плаћа се по m³ разастртог шљунка.	m³	10.97	1,500.00	16,455.00
01.02.07.	Насипање косина обале према попречним профилима из пројекта. Насипање косина урадити од ископаног материјала са разастирањем и планирањем у слојевима од 30cm и набијањем механичким средствима до потребне збијености. Плаћа се по m³ насутог материјала.	m³	163.15	450.00	73,417.63
01.02.08.	Заштита дела насуте косине хумузирањем и затрављивањем. Обрачун се врши по m² хумузиране и затрављене површине.	m²	346.93	420.00	145,712.22
01.02.09.	Сав преостали материјал од ископа који се не искористи за насипање одвести на депонију коју одреди Надзорни орган. У цену улази утовар, транспорт, истовар и грубо разастирање материјала. Плаћа се по m³ превезеног материјала до 5km.	m³	1234.59	400.00	493,836.00
				УКУПНО ЗЕМЉАНИ РАДОВА:	**1,774,744.93**

01.03.	**РАДОВИ У КАМЕНУ**				
01.03.01.	Израда корита (дно корита и косине) од ломљеног камена d=30 cm на слоју песка са заливањем спојница цементним малтером 1:3, на излазу из цевастих пропуста, према приложеним цртежима у пројекту. Цена обухвата: набавку ломљеног камена и цементног малтера, транспорт и израду корита.	m³	31.06	9,800.00	304,388.00
				УКУПНО РАДОВИ У КАМЕНУ:	**304,388.00**

РЕКАПИТУЛАЦИЈА
Регулација канала J-362-7-3 од km 89+790,89 до km 90+041.00 пруге

01.01.	ПРИПРЕМНИ РАДОВИ	1,012,450.00
01.02.	ЗЕМЉАНИ РАДОВИ	1,774,744.93
01.03.	РАДОВИ У КАМЕНУ	304,388.00

УКУПНО (дин): 3,091,582.93

Одговорни пројектант

Војислав Богданић, дипл. инж. грађ.

Београд, март 2021.год.

Профил	Стационажа (km)	Растојање (m)	Скидање површинског слоја (m')	Ископ (m^2)	Насипање (m^2)	Тампон (m^2)	Камен у цементном малтеру (m^2)	Хумузирање (m')	Скидање површинског слоја (m^3)	Ископ (m^3)	Насипање (m^3)	Тампон (m^3)	Камен у цементном малтеру (m^3)	Хумузирање (m^3)
ПР 1	0+000.00		8.21	2.797	0	0.5	1.445	5.769						
ПР 2	0+012.61	12.61	11.108	5.309	3.648	0.504	1.441	6.071	24.36	51.11	23.00	6.33	18.20	74.65
ПР 3	0+024.52	11.91	12.103	7.59	7.059	0.5	1.441	7.051	27.64	76.81	63.76	5.98	17.16	78.14
ПР 4	0+032.38	7.86	10.446	2.223	8.273	0.504	1.434	5.045	17.72	38.57	60.25	3.95	11.30	47.54
ПР 5	0+033.20	0.82	10.022	1.547	7.871	0.504	1.438	4.571	1.68	1.55	6.62	0.41	1.18	3.94
									71.41	**168.03**	**153.63**	**16.67**	**47.83**	**204.27**

ПРЕДМЕР И ПРЕДРАЧУН

ПРОЈЕКАТ
РЕКОНСТРУКЦИЈЕ, МОДЕРНИЗАЦИЈЕ И ИЗГРАДЊЕ ДВОКОЛОСЕЧНЕ ПРУГЕ БЕОГРАД - СТАРА ПАЗОВА - НОВИ САД - СУБОТИЦА - ГРАНИЦА МАЂАРСКЕ
ДЕОНИЦА : НОВИ САД - СУБОТИЦА

КЊИГА 3/2
ПРОЈЕКАТ ЗАШТИТЕ И РЕКОНСТРУКЦИЈЕ ПОСТОЈЕЋЕ КАНАЛСКЕ МРЕЖЕ

Регулација канала J-362-7 на км пруге 92+266.63

Бр.	Број позиције из Т.У.	Опис радова	Јед. мере	Количина	Јединична цена (дин)	Цена (дин)
				А	Б	АхБ
03.02.01.00		**ПРИПРЕМНИ РАДОВИ**				
03.02.01.01		Чишћење површине терена за израду корита, од шибља и дрвећа дебљине до 10цм, пањева и одвожење истог на депонију, коју одреди Инвеститор односно Надзорни орган. У цену је урачунат утовар у возила и транспорт на даљину до 5км са истоваром и равнањем депоније. Пре почетка радова извођач са Надзорним органом утврђује количину мерењем и уноси их у записник. Плаћа се по m² очишћене површине.	m²	350	210.00	73,500.00
03.02.01.02		Сечење стабала моторном тестером са кресањем грана, резањем и утоваром у возила, транспортом до депоније на даљину до 5 км коју одреди надзорни орган и слагање у депоније. Плаћа се по комаду, за потпуно готов посао у зависности од пречника стабла. Ø 10 - 20 cm.	kom.	2	400.00	800.00
03.02.01.03		Вађење пањева и корења после завршеног сечења стабла. У цену улази утовар са транспортом на даљину до 5 km коју одреди надзорни орган. Обрачун се врши по комаду, у зависности од пречника. a) Ø 10 - 20 cm.	kom.	2	550.00	1,100.00
03.02.01.04		Геодетски радови. Обнова темена и полигоног влака пре почетка радова на дужини регулације реке.	m'	33.2	200.00	6,640.00
					УКУПНО ПРИПРЕМНИ РАДОВИ:	**82,040.00**

03.02.02.00		**ЗЕМЉАНИ РАДОВИ**				
03.02.02.01		Скидање, хумуса на дубини од 20 цм са рашчишћавањем корова и другог растиња. Хумус се депонује на даљину до 5 km. Плаћа се по m³ превезеног материјала.	m³	71.41	230.00	16,424.30
03.02.02.02		Машински ископ земље II и III категорије у сувом и влажном замљишту, за израду новог корита. Ископ се врши багерима и другим погодним машинама са директним утоваром у возила. У обрачун улази ископ, утовар, превоз, истовар и планирање депоније по завршетку радова. Цена обухвата и евентуално одстрањивање воде за време грађења. Ископ извршити до тачности 10цм од пројектованих кота. Обрачун се врши по попречним профилима снимљеним пре и после ископа са превозом.				
		а)Рад у природно влажној земљи (70 %)	m³	105.86	620.00	65,633.20
		б)Рад у мокрој земљи (30%)	m³	45.37	750.00	34,027.50
03.02.02.03		Ручно докопавање са финим и грубим планирањем корита. После завршеног машинског ископа приступиће се ручном докопавању дна косина корита. Добијени материјал одвести у депонију или употребити за израду насипа. Планирање се врши са тачношћу 2 цм од пројектоване коте. У цену улази одстрањивање воде за време грађења. Обрачун извршити по м³.				
		а)Рад у природно влажној земљи (70%)	m³	11.76	900.00	10,584.00
		б)Рад у мокрој земљи (30%)	m³	5.04	1,100.00	5,544.00
03.02.02.04		Набавка и разастирање песковитог шљунка испод регулисаног корита. Дебљине слоја 10 cm. Плаћа се по m³ разастртог шљунка.	m³	16.67	1,500.00	25,005.00
03.02.02.05		Насипање косина обале пре израде камене облоге према попречним профилима из пројекта. Насипање косина урадити од ископаног материјала из ископа, додатног ископа и позајмишта са разастирањем и планирањем у слојевима од 30cm и набијањем механичким средствима до потребне збијености. Плаћа се по m³ насутог материјала.	m³	153.63	450.00	69,133.50
03.02.02.06		Заштита дела насуте косине од завршетка камене облоге до постојећег терена хумузирањем и затрављивањем. Обрачун се врши по m² хумузиране и затрављене површине.	m²	204.27	420.00	85,793.40
03.02.02.07		Сав преостали материјал од ископа који се не искористи за насипање одвести на депонију коју одреди Надзорни орган. У цену улази утовар, транспорт, истовар и грубо разастирање материјала. Плаћа се	m³	14.4	400.00	5,760.00
					УКУПНО ЗЕМЉАНИ РАДОВА:	**317,904.90**

03.02.03.00		**РАДОВИ У КАМЕНУ**				
03.02.02.01		Израда корита (дно корита и косине) од ломљеног камена d=30 cm на слоју песка са заливањем спојница цементним малтером 1:3, на излазу из цевастих пропуста, према приложеним цртежима у пројекту. Цена обухвата: набавку ломљеног камена и цементног малтера, транспорт и израду корита.	m³	47.83	9,800.00	468,734.00

УКУПНО РАДОВИ У КАМЕНУ:	**468,734.00**

РЕКАПИТУЛАЦИЈА
Регулација канала J-362-7 на км пруге 92+266.63

03.02.01.00	**ПРИПРЕМНИ РАДОВИ**	**82,040.00**
03.02.02.00	**ЗЕМЉАНИ РАДОВИ**	**317,904.90**
03.02.03.00	**РАДОВИ У КАМЕНУ И БЕТОНУ**	**468,734.00**
	УКУПНО (дин):	**868,678.90**

Саставио

Александар Вујановић, дипл. инж. грађ.

Одговорни пројектант

Војислав Богданић, дипл. инж. грађ.

Београд, 2021

ДОКАЗНИЦА КОЛИЧИНА ПРОЈЕКТОВАНИХ РАДОВА ЗА РЕГУЛАЦИЈУ КАНАЛА J-480-3-2

Профил	Стационажа (km)	Растојање (m)	Скидање површинског слоја (m')	Ископ (m^2)	Насипање (m^2)	Тампон (m^2)	Камен у цементном малтеру (m^2)	Хумузирање (m')	Скидање површинског слоја (m^3)	Ископ (m^3)	Насипање (m^3)	Тампон (m^3)	Камен у цементном малтеру (m^3)	Хумузирање (m^3)
ПР 1	0+000.00		5.62	0.926	0	0.504	1.438	1.037						
ПР 2	0+002.61	2.61	4.673	0.77	0	0.5	1.438	1.271	2.69	2.21	0.00	1.31	3.75	3.01
ПР 3	0+008.97	6.36	8.028	2.699	2.551	0.5	1.445	3.187	8.08	11.03	8.11	3.18	9.17	14.18
ПР 4	0+018.58	9.61	4	4.219	0	0.5	1.445	0.524	11.56	33.24	12.26	4.81	13.89	17.83
ПР 5	0+024.49	5.91	4.444	3.535	5.18	0.496	1.445	5.525	4.99	22.91	15.31	2.94	8.54	17.87
ПР 6	0+045.92	21.43	6.787	5.789	0	0.5	1.438	2.928	0.00	0.00	0.00	0.00	0.00	0.00
ПР 7	0+054.03	8.11	5.32	1.133	0.137	0.504	1.43	0.661	9.82	28.07	0.56	4.07	11.63	14.55
ПР 8	0+057.41	3.38	6.403	0.676	0.273	0.496	1.441	1.199	3.96	3.06	0.69	1.69	4.85	3.14
									41.09	**100.52**	**36.93**	**18.00**	**51.83**	**70.59**

ПРЕДМЕР И ПРЕДРАЧУН

ПРОЈЕКАТ
РЕКОНСТРУКЦИЈЕ, МОДЕРНИЗАЦИЈЕ И ИЗГРАДЊЕ ДВОКОЛОСЕЧНЕ ПРУГЕ БЕОГРАД - СТАРА ПАЗОВА - НОВИ САД - СУБОТИЦА - ГРАНИЦА МАЂАРСКЕ
ДЕОНИЦА : НОВИ САД - СУБОТИЦА

КЊИГА 3/2
ПРОЈЕКАТ ЗАШТИТЕ И РЕКОНСТРУКЦИЈЕ ПОСТОЈЕЋЕ КАНАЛСКЕ МРЕЖЕ

Регулација канала J-480-3-2 на км пруге 95+376.44

Бр.	Број позиције из Т.У.	Опис радова	Јед. мере	Количина	Јединична цена (дин)	Цена (дин)
				А	Б	АхБ
03.02.01.00		**ПРИПРЕМНИ РАДОВИ**				
03.02.01.01		Чишћење површине терена за израду корита, од шибља и дрвећа дебљине до 10цм, пањева и одвожење истог на депонију, коју одреди Инвеститор односно Надзорни орган. У цену је урачунат утовар у возила и транспорт на даљину до 5км са истоваром и равнањем депоније. Пре почетка радова извођач са Надзорним органом утврђује количину мерењем и уноси их у записник. Плаћа се по m² очишћене површине.	m²	290	210.00	60,900.00
03.02.01.02		Сечење стабала моторном тестером са кресањем грана, резањем и утоваром у возила, транспортом до депоније на даљину до 5 км коју одреди надзорни орган и слагање у депоније. Плаћа се по комаду, за потпуно готов посао у зависности од пречника стабла. Ø 10 - 20 cm.	kom.	3	400.00	1,200.00
03.02.01.03		Вађење пањева и корења после завршеног сечења стабла. У цену улази утовар са транспортом на даљину до 5 km коју одреди надзорни орган. Обрачун се врши по комаду, у зависности од пречника. a) Ø 10 - 20 cm.	kom.	3	550.00	1,650.00
03.02.01.04		Геодетски радови. Обнова темена и полигоног влака пре почетка радова на дужини регулације реке.	m'	57.41	200.00	11,482.00
					УКУПНО ПРИПРЕМНИ РАДОВИ:	**75,232.00**

03.02.02.00		**ЗЕМЉАНИ РАДОВИ**				
03.02.02.01		Скидање, хумуса на дубини од 20 цм са рашчишћавањем корова и другог растиња. Хумус се депонује на даљину до 5 km. Плаћа се по m³ превезеног материјала.	m³	41.09	230.00	9,450.70
03.02.02.02		Машински ископ земље II и III категорије у сувом и влажном замљишту, за израду новог корита. Ископ се врши багерима и другим погодним машинама са директним утоваром у возила. У обрачун улази ископ, утовар, превоз, истовар и планирање депоније по завршетку радова. Цена обухвата и евентуално одстрањивање воде за време грађења. Ископ извршити до тачности 10цм од пројектованих кота. Обрачун се врши по попречним профилима снимљеним пре и после ископа са превозом.				
		а)Рад у природно влажној земљи (70 %)	m³	63.33	620.00	39,264.60
		б)Рад у мокрој земљи (30%)	m³	27.14	750.00	20,355.00
03.02.02.03		Ручно докопавање са финим и грубим планирањем корита. После завршеног машинског ископа приступиће се ручном докопавању дна косина корита. Добијени материјал одвести у депонију или употребити за израду насипа. Планирање се врши са тачношћу 2 цм од пројектоване коте. У цену улази одстрањивање воде за време грађења. Обрачун извршити по м³.				
		а)Рад у природно влажној земљи (70%)	m³	7.04	900.00	6,336.00
		б)Рад у мокрој земљи (30%)	m³	3.02	1,100.00	3,322.00
03.02.02.04		Набавка и разастирање песковитог шљунка испод регулисаног корита. Дебљине слоја 10 cm. Плаћа се по m³ разастртог шљунка.	m³	18	1,500.00	27,000.00
03.02.02.05		Насипање косина обале пре израде камене облоге према попречним профилима из пројекта. Насипање косина урадити од ископаног материјала са разастирањем и планирањем у слојевима од 30cm и набијањем механичким средствима до потребне збијености. Плаћа се по m³ насутог материјала.	m³	36.93	450.00	16,618.50
03.02.02.06		Заштита дела насуте косине од завршетка камене облоге до постојећег терена хумузирањем и затрављивањем. Обрачун се врши по m² хумузиране и затрављене површине.	m²	70.59	420.00	29,647.80
03.02.02.07		Сав преостали материјал од ископа који се не искористи за насипање одвести на депонију коју одреди Надзорни орган. У цену улази утовар, транспорт, истовар и грубо разастирање материјала. Плаћа се по m³ превезеног материјала до 5km.	m³	63.59	400.00	25,436.00
					УКУПНО ЗЕМЉАНИ РАДОВА:	**177,430.60**

03.02.03.00		**РАДОВИ У КАМЕНУ**				
03.02.02.01		Израда корита (дно корита и косине) од ломљеног камена d=30 cm на слоју песка са заливањем спојница цементним малтером 1:3, на излазу из цевастих пропуста, према приложеним цртежима у пројекту. Цена обухвата: набавку ломљеног камена и цементног малтера, транспорт и израду корита.	m³	51.83	9,800.00	507,934.00

УКУПНО РАДОВИ У КАМЕНУ:	**507,934.00**

РЕКАПИТУЛАЦИЈА
Регулација канала J-480-3-2 на км пруге 95+376.44

03.02.01.00	**ПРИПРЕМНИ РАДОВИ**	**75,232.00**
03.02.02.00	**ЗЕМЉАНИ РАДОВИ**	**177,430.60**
03.02.03.00	**РАДОВИ У КАМЕНУ**	**507,934.00**

УКУПНО (дин): **760,596.60**

Саставио

Александар Вујановић, дипл. инж. грађ.

Одговорни пројектант

Војислав Богданић, дипл. инж. грађ.

Београд, 2021

Профил	Стационажа (km)	Растојање (m)	Скидање површинског слоја (m')	Ископ (m^2)	Насипање (m^2)	Тампон (m^2)	Камен у цементном малтеру (m^2)	Хумузирање (m')	Скидање површинског слоја (m^3)	Ископ (m^3)	Насипање (m^3)	Тампон (m^3)	Камен у цементном малтеру (m^3)	Хумузирање (m^3)
ПР 1	0+000.00		8.255	0.41	0.719	0.598	1.75	1.833						
ПР 2	0+003.56	3.56	9.118	0.391	1.352	0.609	1.734	2.692	6.18	1.43	3.69	2.15	6.20	8.05
ПР 3	0+012.83	9.27	22.737	12.355	29.992	0.602	1.734	17.02	29.53	59.08	247.31	5.61	16.07	91.37
ПР 4	0+014.97	2.14	24.673	15.973	0	0.609	1.734	18.847	10.15	30.31	0.00	1.30	3.71	38.38
ПР 5	0+030.80	15.83	24.525	17.215	0	0.598	1.734	18.599	77.88	262.68	0.00	9.55	27.45	296.39
ПР 6	0+031.71	0.91	23.89	16.855	26.309	0.605	1.734	17.981	4.41	15.50	0.00	0.55	1.58	16.64
ПР 7	0+059.53	27.82	18.624	7.82	16.387	0.602	1.738	12.872	0.00	0.00	0.00	0.00	0.00	0.00
ПР 8	0+072.33	12.80	18.214	14.16	16.711	0.602	1.734	11.854	47.15	140.67	211.83	7.71	22.22	158.25
ПР 9	0+076.65	4.32	16.22	10.254	12.652	0.598	1.734	9.863	14.88	52.73	63.42	2.59	7.49	46.91
ПР 10	0+089.79	13.14	8.645	0.48	0.793	0.609	1.734	2.272	32.67	70.52	88.33	7.93	22.78	79.73
ПР 11	0+091.30	1.51	8.712	0.477	0.859	0.598	1.746	2.336	2.62	0.72	1.25	0.91	2.63	3.48
									225.47	**633.65**	**615.83**	**38.30**	**110.14**	**739.19**

ПРЕДМЕР И ПРЕДРАЧУН

ПРОЈЕКАТ
РЕКОНСТРУКЦИЈЕ, МОДЕРНИЗАЦИЈЕ И ИЗГРАДЊЕ ДВОКОЛОСЕЧНЕ ПРУГЕ БЕОГРАД - СТАРА ПАЗОВА - НОВИ САД - СУБОТИЦА - ГРАНИЦА МАЂАРСКЕ
ДЕОНИЦА : НОВИ САД - СУБОТИЦА

КЊИГА 3/2
ПРОЈЕКАТ ЗАШТИТЕ И РЕКОНСТРУКЦИЈЕ ПОСТОЈЕЋЕ КАНАЛСКЕ МРЕЖЕ

Регулација канала J-480 на км пруге 98+213.09

Бр.	Број позиције из Т.У.	Опис радова	Јед. мере	Количина	Јединична цена (дин)	Цена (дин)
				А	Б	АхБ
03.02.01.00		**ПРИПРЕМНИ РАДОВИ**				
03.02.01.01		Чишћење површине терена за израду корита, од шибља и дрвећа дебљине до 10цм, пањева и одвожење истог на депонију, коју одреди Инвеститор односно Надзорни орган. У цену је урачунат утовар у возила и транспорт на даљину до 5км са истоваром и равнањем депоније. Пре почетка радова извођач са Надзорним органом утврђује количину мерењем и уноси их у записник. Плаћа се по m² очишћене површине.	m²	1370	210.00	287,700.00
03.02.01.02		Сечење стабала моторном тестером са кресањем грана, резањем и утоваром у возила, транспортом до депоније на даљину до 5 км коју одреди надзорни орган и слагање у депоније. Плаћа се по комаду, за потпуно готов посао у зависности од пречника стабла. Ø 10 - 20 cm.	kom.	8	400.00	3,200.00
03.02.01.03		Вађење пањева и корења после завршеног сечења стабла. У цену улази утовар са транспортом на даљину до 5 km коју одреди надзорни орган. Обрачун се врши по комаду, у зависности од пречника. a) Ø 10 - 20 cm.	kom.	8	550.00	4,400.00
03.02.01.04		Геодетски радови. Обнова темена и полигоног влака пре почетка радова на дужини регулације реке.	m'	91.1	200.00	18,220.00
					УКУПНО ПРИПРЕМНИ РАДОВИ:	**313,520.00**

03.02.02.00		**ЗЕМЉАНИ РАДОВИ**				
03.02.02.01		Скидање, хумуса на дубини од 20 цм са рашчишћавањем корова и другог растиња. Хумус се депонује на даљину до 5 km. Плаћа се по m³ превезеног материјала.	m³	225.47	230.00	51,858.10
03.02.02.02		Машински ископ земље II и III категорије у сувом и влажном замљишту, за израду новог корита. Ископ се врши багерима и другим погодним машинама са директним утоваром у возила. У обрачун улази ископ, утовар, превоз, истовар и планирање депоније по завршетку радова. Цена обухвата и евентуално одстрањивање воде за време грађења. Ископ извршити до тачности 10цм од пројектованих кота. Обрачун се врши по попречним профилима снимљеним пре и после ископа са превозом.				
		а)Рад у природно влажној земљи (70 %)	m³	399.2	620.00	247,504.00
		б)Рад у мокрој земљи (30%)	m³	171.09	750.00	128,317.50
03.02.02.03		Ручно докопавање са финим и грубим планирањем корита. После завршеног машинског ископа приступиће се ручном докопавању дна косина корита. Добијени материјал одвести у депонију или употребити за израду насипа. Планирање се врши са тачношћу 2 цм од пројектоване коте. У цену улази одстрањивање воде за време грађења. Обрачун извршити по м³.				
		а)Рад у природно влажној земљи (70%)	m³	44.36	900.00	39,924.00
		б)Рад у мокрој земљи (30%)	m³	19.01	1,100.00	20,911.00
03.02.02.04		Набавка и разастирање песковитог шљунка испод регулисаног корита. Дебљине слоја 10 cm. Плаћа се по m³ разастртог шљунка.	m³	38.3	1,500.00	57,450.00
03.02.02.05		Насипање косина обале пре израде камене облоге према попречним профилима из пројекта. Насипање косина урадити од ископаног материјала са разастирањем и планирањем у слојевима од 30cm и набијањем механичким средствима до потребне збијености. Плаћа се по m³ насутог материјала.	m³	615.83	450.00	277,123.50
03.02.02.06		Заштита дела насуте косине од завршетка камене облоге до постојећег терена хумузирањем и затрављивањем. Обрачун се врши по m² хумузиране и затрављене површине.	m²	739.19	420.00	310,459.80
03.02.02.07		Сав преостали материјал од ископа који се не искористи за насипање одвести на депонију коју одреди Надзорни орган. У цену улази утовар, транспорт, истовар и грубо разастирање материјала. Плаћа се по m³ превезеног материјала до 5km.	m³	17.82	400.00	7,128.00
					УКУПНО ЗЕМЉАНИ РАДОВА:	**1,140,675.90**

03.02.03.00		**РАДОВИ У КАМЕНУ**				
03.02.02.01		Израда корита (дно корита и косине) од ломљеног камена d=30 cm на слоју песка са заливањем спојница цементним малтером 1:3, на излазу из цевастих пропуста, према приложеним цртежима у пројекту. Цена обухвата: набавку ломљеног камена и цементног малтера, транспорт и израду корита.	m³	110.14	9,800.00	1,079,372.00
					УКУПНО РАДОВИ У КАМЕНУ:	**1,079,372.00**

РЕКАПИТУЛАЦИЈА
Регулација канала J-480 на км пруге 98+213.09

03.02.01.00	**ПРИПРЕМНИ РАДОВИ**	**313,520.00**
03.02.02.00	**ЗЕМЉАНИ РАДОВИ**	**1,140,675.90**
03.02.03.00	**РАДОВИ У КАМЕНУ**	**1,079,372.00**
	УКУПНО (дин):	**2,533,567.90**

Саставио

Александар Вујановић, дипл. инж. грађ.

Одговорни пројектант

Војислав Богданић, дипл. инж. грађ.

Београд, 2021

Профил	Стационажа (km)	Растојање (m)	Скидање површинског слоја (m')	Ископ (m^2)	Насипање (m^2)	Тампон (m^2)	Камен у цементном малтеру (m^2)	Хумузирање (m')	Скидање површинског слоја (m^3)	Ископ (m^3)	Насипање (m^3)	Тампон (m^3)	Камен у цементном малтеру (m^3)	Хумузирање (m^3)
ПР 1	0+000.00		4.759	0.906	0.297	0.359	0.996	2.634						
ПР 2	0+004.24	4.24	5.21	0.738	0.484	0.367	1	2.62	4.23	3.49	1.66	1.54	4.23	11.14
ПР 3	0+010.26	6.02	5.055	0.43	0.516	0.367	1.004	1.574	6.18	3.52	3.01	2.21	6.03	12.62
ПР 4	0+032.87	22.61	6.346	1.117	1.125	0.359	1	2.967	0.00	0.00	0.00	0.00	0.00	0.00
ПР 5	0+038.93	6.06	7.007	0.605	1.379	0.355	1.004	3.19	8.09	5.22	7.59	2.16	6.07	18.66
ПР 6	0+042.04	3.11	6.94	0.754	1.098	0.359	1	3.185	4.34	2.11	3.85	1.11	3.12	9.91
									22.84	**14.33**	**16.10**	**7.02**	**19.45**	**52.33**

ПРЕДМЕР И ПРЕДРАЧУН

ПРОЈЕКАТ
РЕКОНСТРУКЦИЈЕ, МОДЕРНИЗАЦИЈЕ И ИЗГРАДЊЕ ДВОКОЛОСЕЧНЕ ПРУГЕ БЕОГРАД - СТАРА ПАЗОВА - НОВИ САД - СУБОТИЦА - ГРАНИЦА МАЂАРСКЕ
ДЕОНИЦА : НОВИ САД - СУБОТИЦА

КЊИГА 3/2
ПРОЈЕКАТ ЗАШТИТЕ И РЕКОНСТРУКЦИЈЕ ПОСТОЈЕЋЕ КАНАЛСКЕ МРЕЖЕ

Регулација канала J-520-2 и J-480-8 на км пруге 99+339.76

Бр.	Број позиције из Т.У.	Опис радова	Јед. мере	Количина	Јединична цена (дин)	Цена (дин)
				А	Б	АхБ
03.02.01.00		**ПРИПРЕМНИ РАДОВИ**				
03.02.01.01		Чишћење површине терена за израду корита, од шибља и дрвећа дебљине до 10цм, пањева и одвожење истог на депонију, коју одреди Инвеститор односно Надзорни орган. У цену је урачунат утовар у возила и транспорт на даљину до 5км са истоваром и равнањем депоније. Пре почетка радова извођач са Надзорним органом утврђује количину мерењем и уноси их у записник. Плаћа се по m² очишћене површине.	m²	300	210.00	63,000.00
03.02.01.02		Сечење стабала моторном тестером са кресањем грана, резањем и утоваром у возила, транспортом до депоније на даљину до 5 км коју одреди надзорни орган и слагање у депоније. Плаћа се по комаду, за потпуно готов посао у зависности од пречника стабла. Ø 10 - 20 cm.	kom.	3	400.00	1,200.00
03.02.01.03		Вађење пањева и корења после завршеног сечења стабла. У цену улази утовар са транспортом на даљину до 5 km коју одреди надзорни орган. Обрачун се врши по комаду, у зависности од пречника. а) Ø 10 - 20 cm.	kom.	3	550.00	1,650.00
03.02.01.04		Геодетски радови. Обнова темена и полигоног влака пре почетка радова на дужини регулације реке.	m'	42.04	200.00	8,408.00
					УКУПНО ПРИПРЕМНИ РАДОВИ:	**74,258.00**
03.02.02.00		**ЗЕМЉАНИ РАДОВИ**				
03.02.02.01		Скидање, хумуса на дубини од 20 цм са рашчишћавањем корова и другог растиња. Хумус се депонује на даљину до 5 km. Плаћа се по m³ превезеног материјала.	m³	22.84	230.00	5,253.20

03.02.02.02		Машински ископ земље II и III категорије у сувом и влажном замљишту, за израду регулисаног корита од камена у цементном малтеру и тампон слоја. Ископ се врши багерима и другим погодним машинама са директним утоваром у возила. У обрачун улази ископ, утовар, превоз, истовар и планирање депоније по завршетку радова. Цена обухвата и евентуално одстрањивање воде за време грађења. Ископ извршити до тачности 10цм од пројектованих кота. Обрачун се врши по попречним профилима снимљеним пре и после ископа са превозом.				
		а)Рад у природно влажној земљи (70 %)	m³	9.03	620.00	5,598.60
		б)Рад у мокрој земљи (30%)	m³	3.87	750.00	2,902.50
03.02.02.03		Ручни ископ замље II и III категорије за израду регулисаног корита од камена у цементном малтеру и тампон слоја. Материјал се одвози у депонију коју одреди надзорни орган. У обрачун улази и одстрањивање воде за време рада. Плаћа се по m³ ископане земље.	m³	1.43	1,100.00	1,573.00
03.02.02.04		Набавка и разастирање песковитог шљунка испод регулисаног корита. Дебљине слоја 10 cm. Плаћа се по m³ разастртог шљунка.	m³	7.02	1,500.00	10,530.00
03.02.02.05		Ископ допунских количина кохерентног материјала из позајмишта које обезбеђује инвеститор. Позиција још обухвата превоз до места уградње, истовар и депоновање кохерентног материјала по траси, на локацијама са дефинисаним количинама материјала за уградњу у обалу. Плаћа се по m³ ископаног материјала.	m³	1.77	420.00	743.40
03.02.02.06		Насипање косина обале пре израде камене облоге према попречним профилима из пројекта. Насипање косина урадити од ископаног материјала из ископа, додатног ископа и позајмишта са разастирањем и планирањем у слојевима од 30cm и набијањем механичким средствима до потребне збијености. Плаћа се по m³ насутог материјала.	m³	16.10	450.00	7,245.00
03.02.02.07		Заштита дела насуте косине од завршетка камене облоге до постојећег терена хумузирањем и затрављивањем. Обрачун се врши по m² хумузиране и затрављене површине.	m²	52.33	420.00	21,978.60
					УКУПНО ЗЕМЉАНИ РАДОВА:	**55,824.30**

03.02.03.00		**РАДОВИ У КАМЕНУ**				
03.02.02.01		Израда корита (дно корита и косине) од ломљеног камена d=30 cm на слоју песка са заливањем спојница цементним малтером 1:3, на излазу из цевастих пропуста, према приложеним цртежима у пројекту. Цена обухвата: набавку ломљеног камена и цементног малтера, транспорт и израду корита.	m³	19.45	9,800.00	190,610.00

УКУПНО РАДОВИ У КАМЕНУ:	**190,610.00**

РЕКАПИТУЛАЦИЈА

Регулација канала J-520-2 и J-480-8 на км пруге 99+339.76

03.02.01.00	**ПРИПРЕМНИ РАДОВИ**	**74,258.00**
03.02.02.00	**ЗЕМЉАНИ РАДОВИ**	**55,824.30**
03.02.03.00	**РАДОВИ У КАМЕНУ**	**190,610.00**

УКУПНО (дин): **320,692.30**

Саставио

Александар Вујановић, дипл. инж. грађ.

Одговорни пројектант

Војислав Богданић, дипл. инж. грађ.

Београд, 2021

Профил	Стационажа (km)	Растојање (m)	Скидање површинског слоја (m')	Ископ (m^2)	Насипање (m^2)	Тампон (m^2)	Камен у цементном малтеру (m^2)	Хумузирање (m')	Скидање површинског слоја (m^3)	Ископ (m^3)	Насипање (m^3)	Тампон (m^3)	Камен у цементном малтеру (m^3)	Хумузирање (m^3)
ПР 1	0+000.00		34.36	0	42.363			32.296						
ПР 2	0+035.62	35.62	5.5	4.492	0			8.054	141.98	80.00	754.49			718.63
ПР 3	0+094.20	58.58	18.712	21.84	5.141			18.16	141.83	771.26	150.58			767.81
ПР 4	0+152.77	58.57	13.477	14.926	1.5			13.13	188.53	1076.69	194.48			916.33
ПР 5	0+200.00	47.23	12.674	12.281	1.816			12.304	123.51	642.49	78.31			600.62
ПР 6	0+262.10	62.10	11.796	10.414	1.855			11.288	151.96	704.68	113.98			732.53
ПР 7	0+299.44	37.34	11.838	9.77	2.121			11.269	88.25	376.84	74.23			421.14
ПР 8	0+336.78	37.34	11.503	8.75	2.055			10.93	87.16	345.77	77.97			414.46
ПР 9	0+411.43	74.65	11.27	7.371	1.879			10.596	170.00	601.72	146.84			803.46
ПР 10	0+449.14	37.71	10.543	7.563	0.668			9.941	82.26	281.58	48.02			387.23
ПР 11	0+495.24	46.10	11.581	8.477	1.828			10.993	101.99	369.72	57.53			482.53
ПР 12	0+574.58	79.34	13.891	15.313	2.402			13.285	202.09	943.75	167.80			963.11
ПР 13	0+636.38	61.80	14.582	19.559	1.473			13.946	175.96	1077.54	119.74			841.44
ПР 14	0+700.50	64.12	13.186	12.77	2.332			12.537	178.05	1036.47	121.99			849.04
ПР 15	0+802.99	102.49	13.948	14.145	2.887			13.128	278.10	1379.26	267.45			1315.20
ПР 16	0+824.94	21.95	14.442	17.707	0.996			14.507	62.32	349.58	42.62			303.29
ПР 17	0+846.82	21.88	18.868	19.109	7.297			18.11	72.88	402.77	90.73			356.83
ПР 18	0+877.46	30.64	16.553	14.5	5.305			15.751	108.53	514.89	193.06			518.75
ПР 19	0+950.11	72.65	15.42	11.684	4.594			14.626	232.28	951.13	359.58			1103.44
ПР 20	1+025.12	75.01	19.575	7.203	7.984			18.534	262.50	708.36	471.74			1243.67
ПР 21	1058.05	32.93	20.558	8.535	8.609			19.432	132.16	259.13	273.20			625.11
ПР 22	1092.4	34.35	12.369	6.863	4.68			11.347	113.10	264.46	228.24			528.63
ПР 23	1100.59	8.19	10.829	3.789	3.301			9.732	19.00	43.62	32.68			86.32
ПР 24	1118.67	18.08	9.903	0.473	0			9.026	37.48	38.53	29.84			169.57
									3151.93	**13220.23**	**4095.10**	**0.00**	**0.00**	**15149.14**

ПРЕДМЕР И ПРЕДРАЧУН

ПРОЈЕКАТ
РЕКОНСТРУКЦИЈЕ, МОДЕРНИЗАЦИЈЕ И ИЗГРАДЊЕ ДВОКОЛОСЕЧНЕ ПРУГЕ БЕОГРАД - СТАРА ПАЗОВА - НОВИ САД - СУБОТИЦА - ГРАНИЦА МАЂАРСКЕ
ДЕОНИЦА : НОВИ САД - СУБОТИЦА

КЊИГА 3/2
ПРОЈЕКАТ ЗАШТИТЕ И РЕКОНСТРУКЦИЈЕ ПОСТОЈЕЋЕ КАНАЛСКЕ МРЕЖЕ

Регулација измештања канала Ј-520 на км пруге од км 100+856.82 до 101+972.62

Бр.	Број позиције из Т.У.	Опис радова	Јед. мере	Количина	Јединична цена (дин)	Цена (дин)
				А	Б	АхБ
03.02.01.00		**ПРИПРЕМНИ РАДОВИ**				
03.02.01.01		Чишћење површине терена за израду корита, од шибља и дрвећа дебљине до 10цм, пањева и одвожење истог на депонију, коју одреди Инвеститор односно Надзорни орган. У цену је урачунат утовар у возила и транспорт на даљину до 5км са истоваром и равнањем депоније. Пре почетка радова извођач са Надзорним органом утврђује количину мерењем и уноси их у записник. Плаћа се по m² очишћене површине.	m²	22373	210.00	4,698,330.00
03.02.01.02		Сечење стабала моторном тестером са кресањем грана, резањем и утоваром у возила, транспортом до депоније на даљину до 5 км коју одреди надзорни орган и слагање у депоније. Плаћа се по комаду, за потпуно готов посао у зависности од пречника стабла. Ø 10 - 20 cm.	kom.	40	400.00	16,000.00
03.02.01.03		Вађење пањева и корења после завршеног сечења стабла. У цену улази утовар са транспортом на даљину до 5 km коју одреди надзорни орган. Обрачун се врши по комаду, у зависности од пречника. а) Ø 10 - 20 cm.	kom.	40	550.00	22,000.00
03.02.01.04		Геодетски радови. Обнова темена и полигоног влака пре почетка радова на дужини регулације реке.	m'	1118.67	200.00	223,734.00
					УКУПНО ПРИПРЕМНИ РАДОВИ:	**4,960,064.00**

03.02.02.00		**ЗЕМЉАНИ РАДОВИ**				
03.02.02.01		Скидање, хумуса на дубини од 20 цм са рашчишћавањем корова и другог растиња. Хумус се депонује на даљину до 5 km. Плаћа се по m³ превезеног материјала.	m³	23571.67	230.00	5,421,484.10
03.02.02.02		Машински ископ земље II и III категорије у сувом и влажном замљишту, за израду новог корита. Ископ се врши багерима и другим погодним машинама са директним утоваром у возила. У обрачун улази ископ, утовар, превоз, истовар и планирање депоније по завршетку радова. Цена обухвата и евентуално одстрањивање воде за време грађења. Ископ извршити до тачности 10цм од пројектованих кота. Обрачун се врши по попречним профилима снимљеним пре и после ископа са превозом.				
		а)Рад у природно влажној земљи (70 %)	m³	8328.74	620.00	5,163,818.80
		б)Рад у мокрој земљи (30%)	m³	3569.5	750.00	2,677,125.00
03.02.02.03		Ручно докопавање са финим и грубим планирањем корита. После завршеног машинског ископа приступиће се ручном докопавању дна косина корита. Добијени материјал одвести у депонију или употребити за израду насипа. Планирање се врши са тачношћу 2 цм од пројектоване коте. У цену улази одстрањивање воде за време грађења. Обрачун извршити по m³.				
		а)Рад у природно влажној земљи (70%)	m³	925.4	900.00	832,860.00
		б)Рад у мокрој земљи (30%)	m³	396.6	1,100.00	436,260.00
03.02.02.04		Насипање косина обале према попречним профилима из пројекта. Насипање косина урадити од ископаног материјала из ископа и позајмишта са разастирањем и планирањем у слојевима од 30cm и набијањем механичким средствима до потребне збијености. Плаћа се по m³ насутог материјала.	m³	4095.10	450.00	1,842,795.00
03.02.02.05		Сав преостали материјал од ископа који се не искористи за насипање одвести на депонију коју одреди Надзорни орган. У цену улази утовар, транспорт, истовар и грубо разастирање материјала. Плаћа се по m³ превезеног материјала до 5km.	m³	9125.13	400.00	3,650,052.00
03.02.02.06		Заштита обала корита насутих површина хумузирањем и затрављивањем. Обрачун се врши по m² хумузиране и затрављене површине.	m²	15149.14	420.00	6,362,638.80
					УКУПНО ЗЕМЉАНИ РАДОВА:	**26,387,033.70**

РЕКАПИТУЛАЦИЈА

Регулација измештања канала Ј-520 на км пруге од км 100+856.82 до 101+972.62

03.02.01.00	ПРИПРЕМНИ РАДОВИ	4,960,064.00
03.02.02.00	ЗЕМЉАНИ РАДОВИ	26,387,033.70

УКУПНО (дин): 31,347,097.70

Саставио

Александар Вујановић, дипл. инж. грађ.

Одговорни пројектант

Војислав Богданић, дипл. инж. грађ.

Београд,2021

Профил	Стационажа (km)	Растојање (m)	Скидање површинског слоја (m')	Ископ (m^2)	Насипање (m^2)	Тампон (m^2)	Камен у цементном малтеру (m^2)	Хумузирање (m')	Скидање површинског слоја (m^3)	Ископ (m^3)	Насипање (m^3)	Тампон (m^3)	Камен у цементном малтеру (m^3)	Хумузирање (m^3)
ПР 1	0+000.00		11.245	1.566	0	0.551	1.59	5.868						
ПР 2	0+006.42	6.42	11.649	1.813	0	0.555	1.582	5.998	14.70	10.85	0.00	3.55	10.18	38.09
ПР 3	0+012.67	6.25	12.689	4.121	3.473	0.555	1.586	7.089	15.21	18.54	0.00	3.47	9.90	40.90
ПР 4	0+018.25	5.58	15.001	9.836	9.324	0.551	1.586	9.486	15.45	38.94	35.70	3.09	8.85	46.24
ПР 5	0+026.61	8.36	14.469	9.242	8.918	0.547	1.586	9.003	24.64	79.75	76.25	4.59	13.26	77.28
ПР 6	0+065.77	39.16	12.739	11.875	1.922	0.555	1.59	7.42	0.00	0.00	0.00	0.00	0.00	0.00
ПР 7	0+073.48	7.71	13.005	10.434	3.086	0.555	1.586	7.65	19.85	86.00	19.31	4.28	12.24	58.09
ПР 8	0+084.09	10.61	8.482	3.594	0	0.555	1.586	6.51	22.80	74.42	0.00	5.89	16.83	75.12
									112.64	**308.50**	**131.26**	**24.86**	**71.26**	**335.73**

ПРЕДМЕР И ПРЕДРАЧУН

ПРОЈЕКАТ
РЕКОНСТРУКЦИЈЕ, МОДЕРНИЗАЦИЈЕ И ИЗГРАДЊЕ ДВОКОЛОСЕЧНЕ ПРУГЕ БЕОГРАД - СТАРА ПАЗОВА - НОВИ САД - СУБОТИЦА - ГРАНИЦА МАЂАРСКЕ
ДЕОНИЦА : НОВИ САД - СУБОТИЦА

КЊИГА 3/2
ПРОЈЕКАТ ЗАШТИТЕ И РЕКОНСТРУКЦИЈЕ ПОСТОЈЕЋЕ КАНАЛСКЕ МРЕЖЕ

Регулација канала J-III-1 на км пруге 103+602.05

Бр.	Број позиције из Т.У.	Опис радова	Јед. мере	Количина	Јединична цена (дин)	Цена (дин)
				А	Б	АхБ
03.02.01.00		**ПРИПРЕМНИ РАДОВИ**				
03.02.01.01		Чишћење површине терена за израду корита, од шибља и дрвећа дебљине до 10цм, пањева и одвожење истог на депонију, коју одреди Инвеститор односно Надзорни орган. У цену је урачунат утовар у возила и транспорт на даљину до 5км са истоваром и равнањем депоније. Пре почетка радова извођач са Надзорним органом утврђује количину мерењем и уноси их у записник. Плаћа се по m² очишћене површине.	m²	1050	210.00	220,500.00
03.02.01.02		Сечење стабала моторном тестером са кресањем грана, резањем и утоваром у возила, транспортом до депоније на даљину до 5 км коју одреди надзорни орган и слагање у депоније. Плаћа се по комаду, за потпуно готов посао у зависности од пречника стабла. Ø 10 - 20 cm.	kom.	2	400.00	800.00
03.02.01.03		Вађење пањева и корења после завршеног сечења стабла. У цену улази утовар са транспортом на даљину до 5 km коју одреди надзорни орган. Обрачун се врши по комаду, у зависности од пречника. a) Ø 10 - 20 cm.	kom.	2	550.00	1,100.00
03.02.01.04		Геодетски радови. Обнова темена и полигоног влака пре почетка радова на дужини регулације реке.	m'	84.09	200.00	16,818.00
					УКУПНО ПРИПРЕМНИ РАДОВИ:	**239,218.00**

03.02.02.00		**ЗЕМЉАНИ РАДОВИ**				
03.02.02.01		Скидање, хумуса на дубини од 20 цм са рашчишћавањем корова и другог растиња. Хумус се депонује на даљину до 5 km. Плаћа се по m³ превезеног материјала.	m³	112.64	230.00	25,907.20
03.02.02.02		Машински ископ земље II и III категорије у сувом и влажном замљишту, за израду новог корита. Ископ се врши багерима и другим погодним машинама са директним утоваром у возила. У обрачун улази ископ, утовар, превоз, истовар и планирање депоније по завршетку радова. Цена обухвата и евентуално одстрањивање воде за време грађења. Ископ извршити до тачности 10цм од пројектованих кота. Обрачун се врши по попречним профилима снимљеним пре и после ископа са превозом.				
		а)Рад у природно влажној земљи (70 %)	m³	194.35	620.00	120,497.00
		б)Рад у мокрој земљи (30%)	m³	83.29	750.00	62,467.50
03.02.02.03		Ручно докопавање са финим и грубим планирањем корита. После завршеног машинског ископа приступиће се ручном докопавању дна косина корита. Добијени материјал одвести у депонију или употребити за израду насипа. Планирање се врши са тачношћу 2 цм од пројектоване коте. У цену улази одстрањивање воде за време грађења. Обрачун извршити по м³.				
		а)Рад у природно влажној земљи (70%)	m³	21.59	900.00	19,431.00
		б)Рад у мокрој земљи (30%)	m³	9.25	1,100.00	10,175.00
03.02.02.04		Набавка и разастирање песковитог шљунка испод регулисаног корита. Дебљине слоја 10 cm. Плаћа се по m³ разастртог шљунка.	m³	24.86	1,500.00	37,290.00
03.02.02.05		Насипање косина обале пре израде камене облоге према попречним профилима из пројекта. Насипање косина урадити од ископаног материјала са разастирањем и планирањем у слојевима од 30cm и набијањем механичким средствима до потребне збијености. Плаћа се по m³ насутог материјала.	m³	131.26	450.00	59,067.00
03.02.02.06		Заштита дела насуте косине од завршетка камене облоге до постојећег терена хумузирањем и затрављивањем. Обрачун се врши по m² хумузиране и затрављене површине.	m²	335.73	420.00	141,006.60
03.02.02.07		Сав преостали материјал од ископа који се не искористи за насипање одвести на депонију коју одреди Надзорни орган. У цену улази утовар, транспорт, истовар и грубо разастирање материјала. Плаћа се по m³ превезеног материјала до 5km.	m³	177.24	400.00	70,896.00

УКУПНО ЗЕМЉАНИ РАДОВА:	**546,737.30**

03.02.03.00		**РАДОВИ У КАМЕНУ**				
03.02.02.01		Израда корита (дно корита и косине) од ломљеног камена d=30 cm на слоју песка са заливањем спојница цементним малтером 1:3, на излазу из цевастих пропуста, према приложеним цртежима у пројекту. Цена обухвата: набавку ломљеног камена и цементног малтера, транспорт и израду корита.	m³	71.26	9,800.00	698,348.00

УКУПНО РАДОВИ У КАМЕНУ:	**698,348.00**

РЕКАПИТУЛАЦИЈА
Регулација канала J-III-1 на км пруге 103+602.05

03.02.01.00	**ПРИПРЕМНИ РАДОВИ**	**239,218.00**
03.02.02.00	**ЗЕМЉАНИ РАДОВИ**	**546,737.30**
03.02.03.00	**РАДОВИ У КАМЕНУ**	**698,348.00**

УКУПНО (дин): **1,484,303.30**

Саставио

Александар Вујановић, дипл. инж. грађ.

Одговорни пројектант

Војислав Богданић, дипл. инж. грађ.

Београд, 2021

Профил	Стационажа (km)	Растојање (m)	Скидање површинског слоја (m')	Ископ (m^2)	Насипање (m^2)	Тампон (m^2)	Камен у цементном малтеру (m^2)	Хумузирање (m')	Скидање површинског слоја (m^3)	Ископ (m^3)	Насипање (m^3)	Тампон (m^3)	Камен у цементном малтеру (m^3)	Хумузирање (m^3)
ПР 1	0+000.00		12.588	2.285	0	0.445	1.262	8.296						
ПР 2	0+003.83	3.83	12.709	2.164	0	0.445	1.262	8.398	9.69	8.52	0.00	1.70	4.83	31.97
ПР 3	0+011.22	7.39	12.154	5.641	1.484	0.457	1.262	7.772	18.37	28.84	5.48	3.33	9.33	59.75
ПР 4	0+012.38	1.16	13.52	7.738	2.383	0.449	1.262	8.642	2.98	7.76	2.24	0.53	1.46	9.52
ПР 5	0+035.58	23.20	8.767	15.25	16.477	0.453	1.262	15.526	0.00	0.00	0.00	0.00	0.00	0.00
ПР 6	0+038.83	3.25	8.77	15.707	2.617	0.449	1.266	9.375	5.70	50.31	31.03	1.47	4.11	40.46
ПР 7	0+053.96	15.13	9.208	16.75	0	0.453	1.262	7.56	27.20	245.54	19.80	6.82	19.12	128.11
ПР 8	0+060.42	6.46	9.052	15.965	16.777	0.449	1.27	14.965	11.80	105.67	54.19	2.91	8.18	72.76
ПР 9	0+075.44	15.02	12.365	1.762	0	0.449	1.266	8.003	32.17	133.13	126.00	6.74	19.05	172.49
ПР 10	0+079.48	4.04	12.337	1.613	0	0.449	1.262	7.966	9.98	6.82	0.00	1.81	5.11	32.26
									117.88	**586.58**	**238.74**	**25.32**	**71.19**	**547.32**

ПРЕДМЕР И ПРЕДРАЧУН

ПРОЈЕКАТ
РЕКОНСТРУКЦИЈЕ, МОДЕРНИЗАЦИЈЕ И ИЗГРАДЊЕ ДВОКОЛОСЕЧНЕ ПРУГЕ БЕОГРАД - СТАРА ПАЗОВА - НОВИ САД - СУБОТИЦА - ГРАНИЦА МАЂАРСКЕ
ДЕОНИЦА : НОВИ САД - СУБОТИЦА

КЊИГА 3/2
ПРОЈЕКАТ ЗАШТИТЕ И РЕКОНСТРУКЦИЈЕ ПОСТОЈЕЋЕ КАНАЛСКЕ МРЕЖЕ

Регулација канала J-III- 2 на км пруге 105+031

Бр.	Број позиције ит Т.У.	Опис радова	Јед. мере	Количина	Јединична цена (дин)	Цена (дин)
				А	Б	АхБ
03.02.01.00		**ПРИПРЕМНИ РАДОВИ**				
03.02.01.01		Чишћење површине терена за израду корита, од шибља и дрвећа дебљине до 10цм, пањева и одвожење истог на депонију, коју одреди Инвеститор односно Надзорни орган. У цену је урачунат утовар у возила и транспорт на даљину до 5км са истоваром и равнањем депоније. Пре почетка радова извођач са Надзорним органом утврђује количину мерењем и уноси их у записник. Плаћа се по m² очишћене површине.	m²	900	210.00	189,000.00
03.02.01.02		Сечење стабала моторном тестером са кресањем грана, резањем и утоваром у возила, транспортом до депоније на даљину до 5 км коју одреди надзорни орган и слагање у депоније. Плаћа се по комаду, за потпуно готов посао у зависности од пречника стабла. Ø 10 - 20 cm.	kom.	2	400.00	800.00
03.02.01.03		Вађење пањева и корења после завршеног сечења стабла. У цену улази утовар са транспортом на даљину до 5 km коју одреди надзорни орган. Обрачун се врши по комаду, у зависности од пречника. a) Ø 10 - 20 cm.	kom.	2	550.00	1,100.00
03.02.01.04		Геодетски радови. Обнова темена и полигоног влака пре почетка радова на дужини регулације реке.	m'	79.84	200.00	15,968.00
					УКУПНО ПРИПРЕМНИ РАДОВИ:	**206,868.00**

03.02.02.00		**ЗЕМЉАНИ РАДОВИ**				
03.02.02.01		Скидање, хумуса на дубини од 20 цм са рашчишћавањем корова и другог растиња. Хумус се депонује на даљину до 5 km. Плаћа се по m³ превезеног материјала.	m³	117.88	230.00	27,112.40
03.02.02.02		Машински ископ земље II и III категорије у сувом и влажном замљишту, за израду новог корита. Ископ се врши багерима и другим погодним машинама са директним утоваром у возила. У обрачун улази ископ, утовар, превоз, истовар и планирање депоније по завршетку радова. Цена обухвата и евентуално одстрањивање воде за време грађења. Ископ извршити до тачности 10цм од пројектованих кота. Обрачун се врши по попречним профилима снимљеним пре и после ископа са превозом.				
		а)Рад у природно влажној земљи (70 %)	m³	369.54	620.00	229,114.80
		б)Рад у мокрој земљи (30%)	m³	158.38	750.00	118,785.00
03.02.02.03		Ручно докопавање са финим и грубим планирањем корита. После завршеног машинског ископа приступиће се ручном докопавању дна косина корита. Добијени материјал одвести у депонију или употребити за израду насипа. Планирање се врши са тачношћу 2 цм од пројектоване коте. У цену улази одстрањивање воде за време грађења. Обрачун извршити по м³.				
		а)Рад у природно влажној земљи (70%)	m³	41.06	900.00	36,954.00
		б)Рад у мокрој земљи (30%)	m³	17.6	1,100.00	19,360.00
03.02.02.04		Набавка и разастирање песковитог шљунка испод регулисаног корита. Дебљине слоја 10 cm. Плаћа се по m³ разастртог шљунка.	m³	25.32	1,500.00	37,980.00
03.02.02.05		Насипање косина обале пре израде камене облоге према попречним профилима из пројекта. Насипање косина урадити од ископаног материјала из ископа, додатног ископа и позајмишта са разастирањем и планирањем у слојевима од 30cm и набијањем механичким средствима до потребне збијености. Плаћа се по m³ насутог материјала.	m³	238.74	450.00	107,433.00
03.02.02.06		Заштита дела насуте косине од завршетка камене облоге до постојећег терена хумузирањем и затрављивањем. Обрачун се врши по m² хумузиране и затрављене површине.	m²	547.32	420.00	229,874.40
03.02.02.07		Сав преостали материјал од ископа који се не искористи за насипање одвести на депонију коју одреди Надзорни орган. У цену улази утовар, транспорт, истовар и грубо разастирање материјала. Плаћа се по m³ превезеног материјала до 5km.	m³	347.84	400.00	139,136.00
					УКУПНО ЗЕМЉАНИ РАДОВА:	**945,749.60**

03.02.03.00		**РАДОВИ У КАМЕНУ**				
03.02.02.01		Израда корита (дно корита и косине) од ломљеног камена d=30 cm на слоју песка са заливањем спојница цементним малтером 1:3, на излазу из цевастих пропуста, према приложеним цртежима у пројекту. Цена обухвата: набавку ломљеног камена и цементног малтера, транспорт и израду корита.	m³	71.19	9,800.00	697,662.00

УКУПНО РАДОВИ У КАМЕНУ:	**697,662.00**

РЕКАПИТУЛАЦИЈА
Регулација канала J-III- 2 на км пруге 105+031

03.02.01.00	**ПРИПРЕМНИ РАДОВИ**	**206,868.00**
03.02.02.00	**ЗЕМЉАНИ РАДОВИ**	**945,749.60**
03.02.03.00	**РАДОВИ У КАМЕНУ**	**697,662.00**

УКУПНО (дин): 1,850,279.60

Саставио

Александар Вујановић, дипл. инж. грађ.

Одговорни пројектант

Војислав Богданић, дипл. инж. грађ.

Београд, 2021

ДОКАЗНИЦА КОЛИЧИНА ПРОЈЕКТОВАНИХ РАДОВА ЗА РЕГУЛАЦИЈУ БЕЗИМЕНОГ КАНАЛА од km 110+529 до km 111+270

Профил	Стационажа (km)	Растојање (m)	Скидање површинског слоја (m')	Ископ (m^2)	Насипање (m2)	Тампон (m^2)	Камен у цементном малтеру (m^2)	Хумузирање (m')	Скидање површинског слоја (m^3)	Ископ (m^3)	Насипање (m^3)	Тампон (m^3)	Камен у цементном малтеру (m^3)	Хумузирање (m^3)
ПР 1	0+000.06		3.67	0.00	0.00	0.00	0.00	2.67						
ПР 2	0+015.69	15.63	3.55	0.00	0.00	0.00	0.00	6.08	11.29	0.00	0.00	0.00	0.00	13.67
ПР 3	0+041.63	25.94	14.37	6.60	12.76	0.00	0.00	13.11	46.48	85.63	165.47	0.00	0.00	49.77
ПР 4	0+065.75	24.12	15.32	8.87	9.78	0.00	0.00	14.23	71.60	186.56	271.82	0.00	0.00	65.94
ПР 5	0+088.97	23.22	15.23	10.79	8.73	0.00	0.00	14.28	70.93	228.25	214.91	0.00	0.00	66.19
ПР 6	0+115.53	26.56	16.00	12.94	8.92	0.00	0.00	14.65	82.95	315.19	234.42	0.00	0.00	76.83
ПР 7	0+142.14	26.61	16.61	12.13	10.50	0.00	0.00	14.58	86.79	333.50	258.46	0.00	0.00	77.78
ПР 8	0+165.30	23.16	17.75	11.48	12.08	0.00	0.00	14.64	79.57	273.31	261.55	0.00	0.00	67.69
ПР 9	0+189.28	23.98	19.09	12.48	11.86	0.00	0.00	14.94	88.34	287.24	287.10	0.00	0.00	70.94
ПР 10	0+215.08	25.80	19.68	9.88	12.69	0.00	0.00	14.61	100.03	288.48	316.71	0.00	0.00	76.24
ПР 11	0+238.57	23.49	7.54	7.18	0.00	0.00	0.00	7.81	63.93	200.36	149.02	0.00	0.00	52.66
ПР 12	0+264.86	26.29	6.93	6.51	0.00	0.00	0.00	7.13	38.04	179.88	0.00	0.00	0.00	39.26
ПР 13	0+287.96	23.10	7.38	7.35	0.00	0.00	0.00	7.66	33.06	160.08	0.00	0.00	0.00	34.17
ПР 14	0+314.72	26.76	8.34	9.39	0.00	0.00	0.00	8.81	42.06	223.97	0.00	0.00	0.00	44.08
ПР 15	0+339.22	24.50	8.14	9.29	0.00	0.00	0.00	8.58	40.37	228.78	0.00	0.00	0.00	42.60
ПР 16	0+364.67	25.45	7.23	7.11	0.00	0.00	0.00	7.48	39.11	208.72	0.00	0.00	0.00	40.87
ПР 17	0+389.14	24.47	7.25	7.16	0.00	0.00	0.00	7.51	35.41	174.58	0.00	0.00	0.00	36.67
ПР 18	0+414.67	25.53	6.99	6.66	0.00	0.00	0.00	7.20	36.34	176.31	0.00	0.00	0.00	37.53
ПР 19	0+439.13	24.46	6.44	5.51	0.00	0.00	0.00	6.54	32.85	148.81	0.00	0.00	0.00	33.61
ПР 20	0+464.67	25.54	6.67	5.98	0.00	0.00	0.00	6.81	33.49	146.75	0.00	0.00	0.00	34.11
ПР 21	0+489.13	24.46	6.38	5.35	0.00	0.00	0.00	6.46	31.91	138.59	0.00	0.00	0.00	32.47
ПР 22	0+514.67	25.54	6.35	5.34	0.00	0.00	0.00	6.43	32.50	136.59	0.00	0.00	0.00	32.92
ПР 23	0+538.96	24.29	6.45	5.53	0.00	0.00	0.00	6.55	31.08	132.08	0.00	0.00	0.00	31.52
ПР 24	0+564.67	25.71	6.70	5.98	0.00	0.00	0.00	6.85	33.79	148.03	0.00	0.00	0.00	34.43
ПР 25	0+588.96	24.29	6.79	6.22	0.00	0.00	0.00	6.96	32.76	148.25	0.00	0.00	0.00	33.54
ПР 26	0+614.67	25.71	6.80	6.16	0.00	0.00	0.00	6.97	34.94	159.18	0.00	0.00	0.00	35.81
ПР 27	0+638.96	24.29	6.37	5.55	0.00	0.00	0.00	6.44	31.98	142.23	0.00	0.00	0.00	32.57
ПР 28	0+664.67	25.71	6.77	6.04	0.00	0.00	0.00	6.90	33.77	148.94	0.00	0.00	0.00	34.31
ПР 29	0+688.96	24.29	6.91	6.48	0.00	0.00	0.00	7.09	33.21	151.99	0.00	0.00	0.00	34.00
ПР 30	0+714.67	25.71	7.06	6.76	0.00	0.00	0.00	7.28	35.90	170.17	0.00	0.00	0.00	36.95
ПР 31	0+738.96	24.29	7.13	6.95	0.00	0.00	0.00	7.37	34.47	166.42	0.00	0.00	0.00	35.58
ПР 32	0+753.96	15.00	7.20	9.04	0.00	0.51	1.44	3.84	21.49	104.18	0.00	0.00	0.00	16.82
ПР 33	0+770.48	16.52	6.64	9.13	0.00	0.50	1.44	3.89	22.85	149.27	0.00	8.33	23.76	12.77
ПР 34	0+792.01	21.53	7.41	9.88	0.00	0.50	1.44	4.08	30.23	196.48	0.00	0.00	0.00	17.16
ПР 35	0+814.15	22.14	9.57	3.03	0.00	0.50	1.44	4.73	37.59	218.65	0.00	11.11	31.87	19.51
ПР 36	0+817.05	2.90	9.67	1.05	0.00	0.00	0.00	8.37	5.58	8.78	0.00	0.00	0.00	3.80
									1516.70	**6166.25**	**2159.46**	**19.44**	**55.63**	**1404.77**

ПРЕДМЕР И ПРЕДРАЧУН

ПРОЈЕКАТ ЗА ГРАЂЕВИНСКУ ДОЗВОЛУ
РЕКОНСТРУКЦИЈЕ, МОДЕРНИЗАЦИЈЕ И ИЗГРАДЊЕ ДВОКОЛОСЕЧНЕ ПРУГЕ БЕОГРАД - СТАРА ПАЗОВА - НОВИ САД - СУБОТИЦА - ГРАНИЦА МАЂАРСКЕ
ДЕОНИЦА : НОВИ САД - СУБОТИЦА

КЊИГА 3/2

ПРОЈЕКАТ ЗАШТИТЕ И РЕКОНСТРУКЦИЈЕ ПОСТОЈЕЋЕ КАНАЛСКЕ МРЕЖЕ

Регулација Безименог канала од км 110+529 до км 111+270

Бр.	Опис радова	Јед. мере	Количина	Јединична цена (дин)	Цена (дин)
			А	Б	АхБ
01.01.	**ПРИПРЕМНИ РАДОВИ**				
01.01.01.	Чишћење површине терена за израду корита, од шибља и дрвећа дебљине до 10цм, пањева и одвожење истог на депонију, коју одреди Инвеститор односно Надзорни орган. У цену је урачунат утовар у возила и транспорт на даљину до 5км са истоваром и равнањем депоније. Пре почетка радова извођач са Надзорним органом утврђује количину мерењем и уноси их у записник. Плаћа се по m² очишћене површине.	m²	8000	210.00	1,680,000.00
01.01.02.	Сечење стабала моторном тестером са кресањем грана, резањем и утоваром у возила, транспортом до депоније на даљину до 5 км коју одреди надзорни орган и слагање у депоније. Плаћа се по комаду, за потпуно готов посао у зависности од пречника стабла. Ø 10 - 20 cm.	kom.	7	400.00	2,800.00
01.01.03.	Вађење пањева и корења после завршеног сечења стабла. У цену улази утовар са транспортом на даљину до 5 km коју одреди надзорни орган. Обрачун се врши по комаду, у зависности од пречника. а) Ø 10 - 20 cm.	kom.	8	550.00	4,400.00
01.01.04.	Геодетски радови. Обнова темена и полигоног влака пре почетка радова на дужини регулације реке.	m'	820	200.00	164,000.00
				УКУПНО ПРИПРЕМНИ РАДОВИ:	**1,851,200.00**

01.02.	**ЗЕМЉАНИ РАДОВИ**				
01.02.01.	Скидање, хумуса на дубини од 20 цм са рашчишћавањем корова и другог растиња. Хумус се депонује на даљину до 5 km. Плаћа се по m³ превезеног материјала.	m³	1516.70	230.00	348,840.12
01.02.02.	Машински ископ земље II и III категорије у сувом и влажном замљишту, за израду новог корита. Ископ се врши багерима и другим погодним машинама са директним утоваром у возила. У обрачун улази ископ, утовар, превоз, истовар и планирање депоније по завршетку радова. Цена обухвата и евентуално одстрањивање воде за време грађења. Ископ извршити до тачности 10цм од пројектованих кота. Обрачун се врши по попречним профилима снимљеним пре и после ископа са превозом.				
	а)Рад у природно влажној земљи (70 %)	m³	3884.10	620.00	2,408,142.00
	б)Рад у мокрој земљи (30%)	m³	1664.90	750.00	1,248,675.00
01.02.03.	Машински ископ земље II и III категорије у сувом и влажном замљишту, за израду регулисаног корита од камена у цементном малтеру и тампон слоја. Ископ се врши багерима и другим погодним машинама са директним утоваром у возила. У обрачун улази ископ, утовар, превоз, истовар и планирање депоније по завршетку радова. Цена обухвата и евентуално одстрањивање воде за време грађења. Ископ извршити до тачности 10цм од пројектованих кота. Обрачун се врши по попречним профилима снимљеним пре и после ископа са превозом.				
	а)Рад у природно влажној земљи (70 %)	m³	47.5	620.00	29,450.00
	б)Рад у мокрој земљи (30%)	m³	20.3	750.00	15,225.00
01.02.04.	Ручно докопавање са финим и грубим планирањем корита. После завршеног машинског ископа приступиће се ручном докопавању дна косина корита. Добијени материјал одвести у депонију или употребити за израду насипа. Планирање се врши са тачношћу 2 цм од пројектоване коте. У цену улази одстрањивање воде за време грађења. Обрачун извршити по м³.				
	а)Рад у природно влажној земљи (70%)	m³	431.64	900.00	388,476.00
	б)Рад у мокрој земљи (30%)	m³	184.99	1,100.00	203,489.00

01.02.05.	Ручни ископ замље II и III категорије за израду регулисаног корита од камена у цементном малтеру и тампон слоја. Материјал се одвози у депонију коју одреди надзорни орган. У обрачун улази и одстрањивање воде за време рада. Плаћа се по m³ ископане земље.	m³	7.53	1,100.00	8,283.00
01.02.06.	Набавка и разастирање песковитог шљунка испод регулисаног корита. Дебљине слоја 10 cm. Плаћа се по m³ разастртог шљунка.	m³	19.44	1,500.00	29,160.00
01.02.07.	Насипање косина обале према попречним профилима из пројекта. Насипање косина урадити од ископаног материјала са разастирањем и планирањем у слојевима од 30cm и набијањем механичким средствима до потребне збијености. Плаћа се по m³ насутог материјала.	m³	2159.46	450.00	971,757.31
01.02.08.	Заштита дела насуте косине хумузирањем и затрављивањем. Обрачун се врши по m² хумузиране и затрављене површине.	m²	1404.77	420.00	590,003.40
01.02.09.	Сав преостали материјал од ископа који се не искористи за насипање одвести на депонију коју одреди Надзорни орган. У цену улази утовар, транспорт, истовар и грубо разастирање материјала. Плаћа се по m³ превезеног материјала до 5km.	m³	4649.56	400.00	1,859,824.00
				УКУПНО ЗЕМЉАНИ РАДОВА:	**8,101,324.83**

01.03.	**РАДОВИ У КАМЕНУ**				
01.03.01.	Израда корита (дно корита и косине) од ломљеног камена d=30 cm на слоју песка са заливањем спојница цементним малтером 1:3, на излазу из цевастих пропуста, према приложеним цртежима у пројекту. Цена обухвата: набавку ломљеног камена и цементног малтера, транспорт и израду корита.	m³	55.63	9,800.00	545,174.00
				УКУПНО РАДОВИ У КАМЕНУ:	**545,174.00**

РЕКАПИТУЛАЦИЈА
Регулација Безименог канала од км 110+529 до км 111+270

01.01.	**ПРИПРЕМНИ РАДОВИ**	**1,851,200.00**
01.02.	**ЗЕМЉАНИ РАДОВИ**	**8,101,324.83**
01.03.	**РАДОВИ У КАМЕНУ**	**545,174.00**
	УКУПНО (дин):	**10,497,698.83**

Одговорни пројектант

Војислав Богданић, дипл. инж. грађ.

Београд, март 2021.год.

ДОКАЗНИЦА КОЛИЧИНА ПРОЈЕКТОВАНИХ РАДОВА ЗА РЕГУЛАЦИЈУ БЕЗИМЕНОГ КАНАЛА km 111+807.38

Профил	Стационажа (km)	Растојање (m)	Скидање површинског слоја (m')	Ископ (m^2)	Насипање (m^2)	Тампон (m^2)	Камен у цементном малтеру (m^2)	Хумузирање (m')	Скидање површинског слоја (m^3)	Ископ (m^3)	Насипање (m^3)	Тампон (m^3)	Камен у цементном малтеру (m^3)	Хумузирање (m^3)
ПР 1	0+000.00		8.066	1.633		0.441	1.277	4.187						
ПР 2	0+004.06	4.06	8.156	1.836		0.449	1.273	4.275	6.59	7.04		1.81	5.18	17.18
ПР 3	0+011.03	6.97	6.959	9.953		0.449	1.266	4.685	10.54	41.08		3.13	8.85	31.23
ПР 4	0+021.27	10.24	6.273	8.27		0.445	1.273	3.807	13.55	93.30		4.58	13.00	43.48
ПР 5	0+031.60	10.33	5.699	6.965		0.449	1.27	3.071	12.37	78.69		4.62	13.13	35.52
ПР 6	0+035.27	3.67	5.667	6.926		0.441	1.273	3.031	4.17	25.49		1.63	4.67	11.20
ПР 7	0+073.85	38.58	4.123	1.332		0.441	1.27	2.662	0.00	0.00		0.00	0.00	0.00
ПР 8	0+075.57	1.72	4.072	1.516		0.453	1.266	2.772	1.41	2.45		0.77	2.18	4.67
ПР 9	0+077.84	2.27	4.054	1.508		0.445	1.27	2.711	1.84	3.43		1.02	2.88	6.22
									50.46	**251.49**	**632.40**	**17.55**	**49.88**	**149.50**

ПРЕДМЕР И ПРЕДРАЧУН

ПРОЈЕКАТ
РЕКОНСТРУКЦИЈЕ, МОДЕРНИЗАЦИЈЕ И ИЗГРАДЊЕ ДВОКОЛОСЕЧНЕ ПРУГЕ БЕОГРАД - СТАРА ПАЗОВА - НОВИ САД - СУБОТИЦА - ГРАНИЦА МАЂАРСКЕ
ДЕОНИЦА : НОВИ САД - СУБОТИЦА

КЊИГА 3/2
ПРОЈЕКАТ ЗАШТИТЕ И РЕКОНСТРУКЦИЈЕ ПОСТОЈЕЋЕ КАНАЛСКЕ МРЕЖЕ

Регулација безименог канала на км пруге 111+807.38

Бр.	Број позиције из Т.У.	Опис радова	Јед. мере	Количина	Јединична цена (дин)	Цена (дин)
				А	Б	АхБ
03.02.01.00		**ПРИПРЕМНИ РАДОВИ**				
03.02.01.01		Чишћење површине терена за израду корита, од шибља и дрвећа дебљине до 10цм, пањева и одвожење истог на депонију, коју одреди Инвеститор односно Надзорни орган. У цену је урачунат утовар у возила и транспорт на даљину до 5км са истоваром и равнањем депоније. Пре почетка радова извођач са Надзорним органом утврђује количину мерењем и уноси их у записник. Плаћа се по m² очишћене површине.	m²	545	210.00	114,450.00
03.02.01.02		Геодетски радови. Обнова темена и полигоног влака пре почетка радова на дужини регулације реке.	m'	77.84	200.00	15,568.00
					УКУПНО ПРИПРЕМНИ РАДОВИ:	**130,018.00**
03.02.02.00		**ЗЕМЉАНИ РАДОВИ**				
03.02.02.01		Скидање, хумуса на дубини од 20 цм са рашчишћавањем корова и другог растиња. Хумус се депонује на даљину до 5 km. Плаћа се по m³ превезеног материјала.	m³	50.46	230.00	11,605.80

03.02.02.02		Машински ископ земље II и III категорије у сувом и влажном замљишту, за израду регулисаног корита од камена у цементном малтеру и тампон слоја. Ископ се врши багерима и другим погодним машинама са директним утоваром у возила. У обрачун улази ископ, утовар, превоз, истовар и планирање депоније по завршетку радова. Цена обухвата и евентуално одстрањивање воде за време грађења. Ископ извршити до тачности 10цм од пројектованих кота. Обрачун се врши по попречним профилима снимљеним пре и после ископа са превозом.				
		а)Рад у природно влажној земљи (70 %)	m³	158.44	620.00	98,232.80
		б)Рад у мокрој земљи (30%)	m³	67.9	750.00	50,925.00
03.02.02.03		Ручни ископ замље II и III категорије за израду регулисаног корита од камена у цементном малтеру и тампон слоја. Материјал се одвози у депонију коју одреди надзорни орган. У обрачун улази и одстрањивање воде за време рада. Плаћа се по m³ ископане земље.	m³	25.15	1,100.00	27,665.00
03.02.02.04		Набавка и разастирање песковитог шљунка испод регулисаног корита. Дебљине слоја 10 cm. Плаћа се по m³ разастртог шљунка.	m³	17.55	1,500.00	26,325.00
03.02.02.05		Ископ допунских количина кохерентног материјала из позајмишта које обезбеђује инвеститор. Позиција још обухвата превоз до места уградње, истовар и депоновање кохерентног материјала по траси, на локацијама са дефинисаним количинама материјала за уградњу у обалу. Плаћа се по m³ ископаног материјала.	m³	380.91	420.00	159,982.20
03.02.02.06		Насипање косина обале пре израде камене облоге према попречним профилима из пројекта. Насипање косина урадити од ископаног материјала из ископа, додатног ископа и позајмишта са разастирањем и планирањем у слојевима од 30cm и набијањем механичким средствима до потребне збијености. Плаћа се по m³ насутог материјала.	m³	632.40	450.00	284,580.00
03.02.02.07		Заштита дела насуте косине од завршетка камене облоге до постојећег терена хумузирањем и затрављивањем. Обрачун се врши по m² хумузиране и затрављене површине.	m²	149.50	420.00	62,790.00
					УКУПНО ЗЕМЉАНИ РАДОВА:	**722,105.80**

03.02.03.00		**РАДОВИ У КАМЕНУ**				
03.02.02.01		Израда корита (дно корита и косине) од ломљеног камена d=30 cm на слоју песка са заливањем спојница цементним малтером 1:3, на излазу из цевастих пропуста, према приложеним цртежима у пројекту. Цена обухвата: набавку ломљеног камена и цементног малтера, транспорт и израду корита.	m³	49.88	9,800.00	488,824.00

УКУПНО РАДОВИ У КАМЕНУ:	**488,824.00**

РЕКАПИТУЛАЦИЈА
Регулација безименог канала на км пруге 111+807.38

03.02.01.00	**ПРИПРЕМНИ РАДОВИ**	**130,018.00**
03.02.02.00	**ЗЕМЉАНИ РАДОВИ**	**722,105.80**
03.02.03.00	**РАДОВИ У КАМЕНУ**	**488,824.00**

УКУПНО (дин): **1,340,947.80**

Саставио

Александар Вујановић, дипл. инж. грађ.

Одговорни пројектант

Војислав Богданић, дипл. инж. грађ.

Београд, 2021

Профил	Стационажа (km)	Растојање (m)	Скидање површинског слоја (m')	Ископ (m^2)	Насипање (m2)	Камен у цементном малтеру (m2)	Тампон (m2)	Хумузирање (m')	Скидање површинског слоја (m^3)	Ископ (m^3)	Насипање (m^3)	Хумузирање (m^3)	Камен у цементном малтеру (m^3)	Тампон (m^3)
ПР 1	0+000.00		10.20	0.25	0.00	0.00	0.00	9.44						
ПР 2	0+004.00	4.00	9.96	0.12	0.00	0.00	0.00	9.14	8.06	0.74	0.00	7.43	0.00	0.00
ПР 3	0+017.31	13.31	15.86	9.10	12.97	0.00	0.00	15.25	34.36	61.33	86.31	32.46	0.00	0.00
ПР 4	0+027.96	10.65	7.88	10.66	0.00	0.00	0.00	8.95	25.28	105.21	69.06	25.76	0.00	0.00
ПР 5	0+042.22	14.26	7.60	9.45	0.00	0.00	0.00	8.65	22.07	143.35	0.00	25.09	0.00	0.00
ПР 6	0+057.81	15.59	7.79	9.99	0.00	0.00	0.00	8.87	23.98	151.51	0.00	27.31	0.00	0.00
ПР 7	0+071.52	13.71	8.23	12.98	0.00	1.44	0.50	5.81	21.96	157.47	0.00	20.12	0.00	0.00
ПР 8	0+076.53	5.01	8.35	13.50	0.00	1.43	0.50	5.95	8.31	66.32	0.00	5.89	7.20	2.48
ПР 9	0+151.53	75.00	8.42	13.66	0.00	1.44	0.50	6.03	125.78	1018.35	0.00	89.83	0.00	0.00
ПР 10	0+156.53	5.00	8.48	13.74	0.00	1.44	0.50	6.10	8.45	68.50	0.00	6.06	7.19	2.50
ПР 11	0+173.86	17.33	8.60	12.14	0.00	0.00	0.00	9.85	29.59	224.24	0.00	27.63	0.00	0.00
ПР 12	0+199.71	25.85	8.80	12.75	0.00	0.00	0.00	10.09	44.96	321.77	0.00	51.54	0.00	0.00
ПР 13	0+227.65	27.94	8.91	13.05	0.00	0.00	0.00	10.22	49.46	360.44	0.00	56.75	0.00	0.00
ПР 14	0+249.75	22.10	9.03	13.36	0.00	0.00	0.00	10.37	39.63	291.83	0.00	45.50	0.00	0.00
ПР 15	0+265.61	15.86	8.93	13.08	0.00	0.00	0.00	10.26	28.48	209.71	0.00	32.71	0.00	0.00
ПР 16	0+283.93	18.32	9.38	14.71	0.00	1.44	0.50	6.47	33.55	254.55	0.00	30.63	0.00	4.58
ПР 17	0+288.93	5.00	9.01	13.71	0.00	1.43	0.50	6.02	9.19	71.05	0.00	6.24	7.17	2.50
ПР 18	0+304.64	15.71	9.51	16.90	0.00	1.44	0.50	7.33	29.09	240.47	0.00	20.98	0.00	0.00
ПР 19	0+315.02	10.38	8.99	15.28	0.00	1.44	0.50	6.72	19.20	167.03	0.00	14.58	14.93	5.21
ПР 20	0+324.69	9.67	9.09	13.55	0.00	0.00	0.00	10.45	17.48	139.38	0.00	16.60	0.00	0.00
ПР 21	0+349.66	24.97	9.19	13.88	0.00	0.00	0.00	10.59	45.63	342.41	0.00	52.54	0.00	0.00
ПР 22	0+374.67	25.01	9.28	14.56	0.00	0.00	0.00	10.64	46.19	355.57	0.00	53.10	0.00	0.00
ПР 23	0+399.66	24.99	8.40	11.59	0.00	0.00	0.00	9.62	44.19	326.63	0.00	50.62	0.00	0.00
ПР 24	0+424.65	24.99	8.35	11.50	0.00	0.00	0.00	9.55	41.85	288.41	0.00	47.88	0.00	0.00
ПР 25	0+449.66	25.01	8.46	11.79	0.00	0.00	0.00	9.68	42.02	291.13	0.00	48.09	0.00	0.00
ПР 26	0+474.61	24.95	8.18	11.03	0.00	0.00	0.00	9.35	41.51	284.58	0.00	47.48	0.00	0.00
ПР 27	0+499.69	25.08	7.38	8.88	0.00	0.00	0.00	8.39	39.01	249.67	0.00	44.47	0.00	0.00
ПР 28	0+516.49	16.80	9.12	0.76	0.00	0.00	0.00	8.87	27.71	81.02	0.00	28.98	0.00	0.00
ПР 29	0+537.17	20.68	10.06	1.043	0.00	0.00	0.00	9.284	39.67	18.66	0.00	37.53	0.00	0.00
									946.62	**6291.32**	**155.37**	**953.83**	**36.49**	**17.28**

ПРЕДМЕР И ПРЕДРАЧУН

ПРОЈЕКАТ ЗА ГРАЂЕВИНСКУ ДОЗВОЛУ
РЕКОНСТРУКЦИЈЕ, МОДЕРНИЗАЦИЈЕ И ИЗГРАДЊЕ ДВОКОЛОСЕЧНЕ ПРУГЕ БЕОГРАД - СТАРА ПАЗОВА - НОВИ САД - СУБОТИЦА - ГРАНИЦА МАЂАРСКЕ ДЕОНИЦА : НОВИ САД - СУБОТИЦА

КЊИГА 3/2

ПРОЈЕКАТ ЗАШТИТЕ И РЕКОНСТРУКЦИЈЕ ПОСТОЈЕЋЕ КАНАЛСКЕ МРЕЖЕ

Регулација канала IV-А-5 на km 113+547.81 пруге

Бр.	Опис радова	Јед. мере	Количина	Јединична цена (дин)	Цена (дин)
			А	Б	АхБ
01.01.	**ПРИПРЕМНИ РАДОВИ**				
01.01.01.	Чишћење површине терена за израду корита, од шибља и дрвећа дебљине до 10цм, пањева и одвожење истог на депонију, коју одреди Инвеститор односно Надзорни орган. У цену је урачунат утовар у возила и транспорт на даљину до 5км са истоваром и равнањем депоније. Пре почетка радова извођач са Надзорним органом утврђује количину мерењем и уноси их у записник. Плаћа се по m² очишћене површине.	m²	4470	210.00	938,700.00
01.01.02.	Сечење стабала моторном тестером са кресањем грана, резањем и утоваром у возила, транспортом до депоније на даљину до 5 км коју одреди надзорни орган и слагање у депоније. Плаћа се по комаду, за потпуно готов посао у зависности од пречника стабла. Ø 10 - 20 cm.	kom.	8	400.00	3,200.00
01.01.03.	Вађење пањева и корења после завршеног сечења стабла. У цену улази утовар са транспортом на даљину до 5 km коју одреди надзорни орган. Обрачун се врши по комаду, у зависности од пречника. а) Ø 10 - 20 cm.	kom.	8	550.00	4,400.00
01.01.04.	Геодетски радови. Обнова темена и полигоног влака пре почетка радова на дужини регулације реке.	m'	537	200.00	107,400.00
				УКУПНО ПРИПРЕМНИ РАДОВИ:	**1,053,700.00**

01.02.	**ЗЕМЉАНИ РАДОВИ**				
01.02.01.	Скидање, хумуса на дубини од 20 цм са рашчишћавањем корова и другог растиња. Хумус се депонује на даљину до 5 km. Плаћа се по m³ превезеног материјала.	m³	946.62	230.00	217,723.37
01.02.02.	Машински ископ земље II и III категорије у сувом и влажном замљишту, за израду новог корита. Ископ се врши багерима и другим погодним машинама са директним утоваром у возила. У обрачун улази ископ, утовар, превоз, истовар и планирање депоније по завршетку радова. Цена обухвата и евентуално одстрањивање воде за време грађења. Ископ извршити до тачности 10цм од пројектованих кота. Обрачун се врши по попречним профилима снимљеним пре и после ископа са превозом.				
	а)Рад у природно влажној земљи (70 %)	m³	3963.53	620.00	2,457,388.60
	б)Рад у мокрој земљи (30%)	m³	1698.66	750.00	1,273,995.00
01.02.03.	Машински ископ земље II и III категорије у сувом и влажном замљишту, за израду регулисаног корита од камена у цементном малтеру и тампон слоја. Ископ се врши багерима и другим погодним машинама са директним утоваром у возила. У обрачун улази ископ, утовар, превоз, истовар и планирање депоније по завршетку радова. Цена обухвата и евентуално одстрањивање воде за време				
	а)Рад у природно влажној земљи (70 %)	m³	33.87	620.00	20,999.40
	б)Рад у мокрој земљи (30%)	m³	14.52	750.00	10,890.00
01.02.04.	Ручно докопавање са финим и грубим планирањем корита. После завршеног машинског ископа приступиће се ручном докопавању дна косина корита. Добијени материјал одвести у депонију или употребити за израду насипа. Планирање се врши са тачношћу 2 цм од пројектоване коте. У цену улази одстрањивање воде за време грађења. Обрачун извршити по м³.				
	а)Рад у природно влажној земљи (70%)	m³	440.39	900.00	396,351.00
	б)Рад у мокрој земљи (30%)	m³	188.74	1,100.00	207,614.00
01.02.05.	Ручни ископ замље II и III категорије за израду регулисаног корита од камена у цементном малтеру и тампон слоја. Материјал се одвози у депонију коју одреди надзорни орган. У обрачун улази и одстрањивање воде за време рада. Плаћа се по m³ ископане земље.	m³	5.38	1,100.00	5,918.00

01.02.06.	Набавка и разастирање песковитог шљунка испод регулисаног корита. Дебљине слоја 10 cm. Плаћа се по m³ разастртог шљунка.	m³	17.26	1,500.00	25,890.00
01.02.07.	Насипање косина обале према попречним профилима из пројекта. Насипање косина урадити од ископаног материјала са разастирањем и планирањем у слојевима од 30cm и набијањем механичким средствима до потребне збијености. Плаћа се по m³ насутог материјала.	m³	155.37	450.00	69,916.50
01.02.08.	Заштита дела насуте косине хумузирањем и затрављивањем. Обрачун се врши по m² хумузиране и затрављене површине.	m²	953.83	420.00	400,608.60
01.02.09.	Сав преостали материјал од ископа који се не искористи за насипање одвести на депонију коју одреди Надзорни орган. У цену улази утовар, транспорт, истовар и грубо разастирање материјала. Плаћа се по m³ превезеног материјала до 5km.	m³	6135.95	400.00	2,454,380.00
				УКУПНО ЗЕМЉАНИ РАДОВА:	**7,541,674.47**

01.03.	**РАДОВИ У КАМЕНУ**				
01.03.01.	Израда корита (дно корита и косине) од ломљеног камена d=30 cm на слоју песка са заливањем спојница цементним малтером 1:3, на излазу из цевастих пропуста, према приложеним цртежима у пројекту. Цена обухвата: набавку ломљеног камена и цементног малтера, транспорт и израду корита.	m³	36.49	9,800.00	357,585.49
				УКУПНО РАДОВИ У КАМЕНУ:	**357,585.49**

РЕКАПИТУЛАЦИЈА
Регулација канала IV-A-5 на km 113+547.81 пруге

01.01.	**ПРИПРЕМНИ РАДОВИ**	**1,053,700.00**
01.02.	**ЗЕМЉАНИ РАДОВИ**	**7,541,674.47**
0	**РАДОВИ У КАМЕНУ**	**357,585.49**
	УКУПНО (дин):	**8,595,374.47**

Одговорни пројектант

Војислав Богданић, дипл. инж. грађ.

Београд, март 2021.год.

ДОКАЗНИЦА КОЛИЧИНА ПРОЈЕКТОВАНИХ РАДОВА ЗА РЕГУЛАЦИЈУ КАНАЛА IV-D-8

Профил	Стационажа (km)	Растојање (m)	Скидање површинског слоја (m')	Ископ (m^2)	Насипање (m^2)	Хумузирање (m')	Скидање површинског слоја (m^3)	Ископ (m^2)	Насипање (m^2)	Хумузирање (m^3)
ПР 1	0+000.25		0.00	0.00	0.00	0.00				
ПР 2	0+004.51	4.26	3.53	2.10	0.00	3.67	2.26	4.47	0.00	2.34
ПР 3	0+011.57	7.06	3.50	1.78	0.00	3.71	7.45	13.69	0.00	7.81
ПР 4	0+038.31	26.74	2.42	0.66	0.00	2.33	23.72	32.64	0.00	24.21
ПР 5	0+064.53	26.22	2.53	0.75	0.00	2.47	19.46	18.54	0.00	18.87
ПР 6	0+089.95	25.42	2.63	0.83	0.00	2.60	19.68	20.11	0.00	19.34
ПР 7	0+114.94	24.99	2.83	1.01	0.00	2.85	20.44	22.99	0.00	20.42
ПР 8	0+131.60	16.66	2.84	1.01	0.00	2.87	14.16	16.86	0.00	14.30
ПР 9	0+140.19	8.59	9.53	1.23	4.273	9.09	15.95	9.62	18.35	15.41
ПР 10	0+152.86	12.67	0.00	0.00	0.00	0.00	18.12	7.77	27.07	17.28
ПР 11	0+155.10	2.24	0.00	0.00	0.00	0.00	0.00	0.00	0.00	0.00
							141.23	**146.68**	**45.42**	**139.98**

ПРЕДМЕР И ПРЕДРАЧУН

ПРОЈЕКАТ ЗА ГРАЂЕВИНСКУ ДОЗВОЛУ
РЕКОНСТРУКЦИЈЕ, МОДЕРНИЗАЦИЈЕ И ИЗГРАДЊЕ ДВОКОЛОСЕЧНЕ ПРУГЕ БЕОГРАД - СТАРА ПАЗОВА - НОВИ САД - СУБОТИЦА - ГРАНИЦА МАЂАРСКЕ ДЕОНИЦА : НОВИ САД - СУБОТИЦА

КЊИГА 3/2

ПРОЈЕКАТ ЗАШТИТЕ И РЕКОНСТРУКЦИЈЕ ПОСТОЈЕЋЕ КАНАЛСКЕ МРЕЖЕ

Регулација канала IV-D-8 од km 114+424.0 до km 114+573.3 пруге

Бр.	Опис радова	Јед. мере	Количина	Јединична цена (дин)	Цена (дин)
			А	Б	АхБ
01.01.	**ПРИПРЕМНИ РАДОВИ**				
01.01.01.	Чишћење површине терена за израду корита, од шибља и дрвећа дебљине до 10цм, пањева и одвожење истог на депонију, коју одреди Инвеститор односно Надзорни орган. У цену је урачунат утовар у возила и транспорт на даљину до 5км са истоваром и равнањем депоније. Пре почетка радова извођач са Надзорним органом утврђује количину мерењем и уноси их у записник. Плаћа се по m² очишћене површине.	m²	1550	210.00	325,500.00
01.01.02.	Сечење стабала моторном тестером са кресањем грана, резањем и утоваром у возила, транспортом до депоније на даљину до 5 км коју одреди надзорни орган и слагање у депоније. Плаћа се по комаду, за потпуно готов посао у зависности од пречника стабла. Ø 10 - 20 cm.	kom.	1	400.00	400.00
01.01.03.	Вађење пањева и корења после завршеног сечења стабла. У цену улази утовар са транспортом на даљину до 5 km коју одреди надзорни орган. Обрачун се врши по комаду, у зависности од пречника. а) Ø 10 - 20 cm.	kom.	1	550.00	550.00
01.01.04.	Геодетски радови. Обнова темена и полигоног влака пре почетка радова на дужини регулације реке.	m'	155	200.00	31,000.00
				УКУПНО ПРИПРЕМНИ РАДОВИ:	**357,450.00**

01.02.	**ЗЕМЉАНИ РАДОВИ**				
01.02.01.	Скидање, хумуса на дубини од 20 цм са рашчишћавањем корова и другог растиња. Хумус се депонује на даљину до 5 km. Плаћа се по m³ превезеног материјала.	m³	141.23	230.00	32,482.90
01.02.02.	Машински ископ земље II и III категорије у сувом и влажном замљишту, за израду новог корита. Ископ се врши багерима и другим погодним машинама са директним утоваром у возила. У обрачун улази ископ, утовар, превоз, истовар и планирање депоније по завршетку радова. Цена обухвата и евентуално одстрањивање воде за време грађења. Ископ извршити до тачности 10цм од пројектованих кота. Обрачун се врши по попречним профилима снимљеним пре и после ископа са превозом.				
	а)Рад у природно влажној земљи (70 %)	m³	92.41	620.00	57,294.31
	б)Рад у мокрој земљи (30%)	m³	39.60	750.00	29,703.27
01.02.04.	Ручно докопавање са финим и грубим планирањем корита. После завршеног машинског ископа приступиће се ручном докопавању дна косина корита. Добијени материјал одвести у депонију или употребити за израду насипа. Планирање се врши са тачношћу 2 цм од пројектоване коте. У цену улази одстрањивање воде за време грађења. Обрачун извршити по м³.				
	а)Рад у природно влажној земљи (70%)	m³	9.24	900.00	8,316.92
	б)Рад у мокрој земљи (30%)	m³	3.96	1,100.00	4,356.48
01.02.07.	Насипање косина обале према попречним профилима из пројекта. Насипање косина урадити од ископаног материјала са разастирањем и планирањем у слојевима од 30cm и набијањем механичким средствима до потребне збијености. Плаћа се по m³ насутог материјала.	m³	45.42	450.00	20,439.00
01.02.08.	Заштита дела насуте косине хумузирањем и затрављивањем. Обрачун се врши по m² хумузиране и затрављене површине.	m²	139.98	420.00	58,791.60
01.02.09.	Сав преостали материјал од ископа који се не искористи за насипање одвести на депонију коју одреди Надзорни орган. У цену улази утовар, транспорт, истовар и грубо разастирање материјала. Плаћа се по m³ превезеног материјала до 5km.	m³	101.26	400.00	40,504.00
				УКУПНО ЗЕМЉАНИ РАДОВА:	**251,888.47**

РЕКАПИТУЛАЦИЈА
Регулација канала IV-D-8 од km 114+424.0 до km 114+573.3 пруге

01.01.	ПРИПРЕМНИ РАДОВИ	357,450.00
01.02.	ЗЕМЉАНИ РАДОВИ	251,888.47

УКУПНО (дин): 609,338.47

Одговорни пројектант

Војислав Богданић, дипл. инж. грађ.

Београд, март 2021.год.

ДОКАЗНИЦА КОЛИЧИНА ПРОЈЕКТОВАНИХ РАДОВА ЗА РЕГУЛАЦИЈУ КАНАЛА IV-D

Профил	Стационажа (km)	Растојање (m)	Скидање површинског слоја (m')	Ископ (m^2)	Насипање (m2)	Тампон (m^2)	Камен у цементном малтеру (m^2)	Хумузирање (m')	Скидање површинског слоја (m^3)	Ископ (m^3)	Насипање (m^3)	Тампон (m^3)	Камен у цементном малтеру (m^3)	Хумузирање (m^3)
ПР 1	0+000.06		6.16	0.26	0.00	0.00	0.00	5.45						
ПР 2	0+014.02	13.96	9.88	2.82	4.93	0.00	0.00	9.45	22.38	21.48	34.44	0.00	0.00	20.80
ПР 3	0+021.95	7.93	16.72	6.43	10.20	0.00	0.00	16.37	21.09	36.66	60.02	0.00	0.00	20.47
ПР 4	0+029.69	7.74	5.88	5.54	0.00	0.00	0.00	6.61	17.50	46.30	39.49	0.00	0.00	17.78
ПР 5	0+040.51	10.82	5.41	4.71	0.00	0.00	0.00	6.02	12.22	55.43	0.00	0.00	0.00	13.66
ПР 6	0+050.84	10.33	5.26	4.45	0.00	0.00	0.00	5.84	11.03	47.31	0.00	0.00	0.00	12.26
ПР 7	0+060.35	9.51	5.10	6.11	0.00	0.51	1.44	2.04	9.85	50.18	0.00	0.00	0.00	7.49
ПР 8	0+065.35	5.00	5.00	5.94	0.00	0.50	1.43	1.92	5.05	30.12	0.00	2.53	7.17	1.98
ПР 9	0+121.35	56.00	5.13	6.16	0.00	0.50	1.44	2.08	56.73	338.72	0.00	0.00	0.00	22.41
ПР 10	0+126.35	5.00	5.22	6.32	0.00	0.50	1.44	2.19	5.18	31.19	0.00	2.51	7.20	2.14
ПР 11	0+132.46	6.11	5.41	6.67	0.00	0.50	1.44	2.42	6.50	39.68	0.00	0.00	0.00	2.82
ПР 12	0+137.46	5.00	5.72	7.30	0.00	0.52	1.43	2.79	5.57	34.92	0.00	2.55	7.18	2.61
ПР 13	0+154.00	16.54	12.12	3.49	7.61	0.00	0.00	11.49	29.51	89.23	62.96	0.00	0.00	23.61
ПР 14	0+157.58	3.58	1.75	0.00	0.00	0.00	0.00	0.83	4.97	6.24	13.63	0.00	0.00	4.41
									207.56	**827.47**	**210.53**	**7.59**	**21.55**	**152.45**

ПРЕДМЕР И ПРЕДРАЧУН

ПРОЈЕКАТ ЗА ГРАЂЕВИНСКУ ДОЗВОЛУ
РЕКОНСТРУКЦИЈЕ, МОДЕРНИЗАЦИЈЕ И ИЗГРАДЊЕ ДВОКОЛОСЕЧНЕ ПРУГЕ БЕОГРАД - СТАРА ПАЗОВА - НОВИ САД - СУБОТИЦА - ГРАНИЦА МАЂАРСКЕ
ДЕОНИЦА : НОВИ САД - СУБОТИЦА

КЊИГА 3/2

ПРОЈЕКАТ ЗАШТИТЕ И РЕКОНСТРУКЦИЈЕ ПОСТОЈЕЋЕ КАНАЛСКЕ МРЕЖЕ

Регулација канала IV-D на km 114+579.38 пруге

Бр.	Опис радова	Јед. мере	Количина	Јединична цена (дин)	Цена (дин)
			А	Б	АхБ
01.01.	**ПРИПРЕМНИ РАДОВИ**				
01.01.01.	Чишћење површине терена за израду корита, од шибља и дрвећа дебљине до 10цм, пањева и одвожење истог на депонију, коју одреди Инвеститор односно Надзорни орган. У цену је урачунат утовар у возила и транспорт на даљину до 5км са истоваром и равнањем депоније. Пре почетка радова извођач са Надзорним органом утврђује количину мерењем и уноси их у записник. Плаћа се по m² очишћене површине.	m²	1700	210.00	357,000.00
01.01.02.	Сечење стабала моторном тестером са кресањем грана, резањем и утоваром у возила, транспортом до депоније на даљину до 5 км коју одреди надзорни орган и слагање у депоније. Плаћа се по комаду, за потпуно готов посао у зависности од пречника стабла. Ø 10 - 20 cm.	kom.	1	400.00	400.00
01.01.03.	Вађење пањева и корења после завршеног сечења стабла. У цену улази утовар са транспортом на даљину до 5 km коју одреди надзорни орган. Обрачун се врши по комаду, у зависности од пречника. а) Ø 10 - 20 cm.	kom.	1	550.00	550.00
01.01.04.	Геодетски радови. Обнова темена и полигоног влака пре почетка радова на дужини регулације реке.	m'	160	200.00	32,000.00
				УКУПНО ПРИПРЕМНИ РАДОВИ:	**389,950.00**

01.02.	**ЗЕМЉАНИ РАДОВИ**				
01.02.01.	Скидање, хумуса на дубини од 20 цм са рашчишћавањем корова и другог растиња. Хумус се депонује на даљину до 5 km. Плаћа се по m³ превезеног материјала.	m³	207.56	230.00	47,738.80
01.02.02.	Машински ископ земље II и III категорије у сувом и влажном замљишту, за израду новог корита. Ископ се врши багерима и другим погодним машинама са директним утоваром у возила. У обрачун улази ископ, утовар, превоз, истовар и планирање депоније по завршетку радова. Цена обухвата и евентуално одстрањивање воде за време грађења. Ископ извршити до тачности 10цм од пројектованих кота. Обрачун се врши по попречним профилима снимљеним пре и после ископа са превозом.				
	а)Рад у природно влажној земљи (70 %)	m³	521.30	620.00	323,206.00
	б)Рад у мокрој земљи (30%)	m³	223.42	750.00	167,561.93
01.02.03.	Машински ископ земље II и III категорије у сувом и влажном замљишту, за израду регулисаног корита од камена у цементном малтеру и тампон слоја. Ископ се врши багерима и другим погодним машинама са директним утоваром у возила. У обрачун улази ископ, утовар, превоз, истовар и планирање депоније по завршетку радова. Цена обухвата и евентуално одстрањивање воде за време				
	а)Рад у природно влажној земљи (70 %)	m³	18.36	620.00	11,383.20
	б)Рад у мокрој земљи (30%)	m³	7.87	750.00	5,902.50
01.02.04.	Ручно докопавање са финим и грубим планирањем корита. После завршеног машинског ископа приступиће се ручном докопавању дна косина корита. Добијени материјал одвести у депонију или употребити за израду насипа. Планирање се врши са тачношћу 2 цм од пројектоване коте. У цену улази одстрањивање воде за време грађења. Обрачун извршити по м³.				
	а)Рад у природно влажној земљи (70%)	m³	57.92	900.00	52,128.00
	б)Рад у мокрој земљи (30%)	m³	24.82	1,100.00	27,302.00
01.02.05.	Ручни ископ замље II и III категорије за израду регулисаног корита од камена у цементном малтеру и тампон слоја. Материјал се одвози у депонију коју одреди надзорни орган. У обрачун улази и одстрањивање воде за време рада. Плаћа се по m³ ископане земље.	m³	2.91	1,100.00	3,201.00

01.02.06.	Набавка и разастирање песковитог шљунка испод регулисаног корита. Дебљине слоја 10 cm. Плаћа се по m³ разастртог шљунка.	m³	7.59	1,500.00	11,385.00
01.02.07.	Насипање косина обале према попречним профилима из пројекта. Насипање косина урадити од ископаног материјала са разастирањем и планирањем у слојевима од 30cm и набијањем механичким средствима до потребне збијености. Плаћа се по m³ насутог материјала.	m³	210.53	450.00	94,738.50
01.02.08.	Заштита дела насуте косине хумузирањем и затрављивањем. Обрачун се врши по m² хумузиране и затрављене површине.	m²	152.45	420.00	64,029.00
01.02.09.	Сав преостали материјал од ископа који се не искористи за насипање одвести на депонију коју одреди Надзорни орган. У цену улази утовар, транспорт, истовар и грубо разастирање материјала. Плаћа се по m³ превезеног материјала до 5km.	m³	646.07	420.00	271,349.40

УКУПНО ЗЕМЉАНИ РАДОВА:	**1,079,925.33**

01.03.	**РАДОВИ У КАМЕНУ**				
01.03.01.	Израда корита (дно корита и косине) од ломљеног камена d=30 cm на слоју песка са заливањем спојница цементним малтером 1:3, на излазу из цевастих пропуста, према приложеним цртежима у пројекту. Цена обухвата: набавку ломљеног камена и цементног малтера, транспорт и израду корита.	m³	21.55	9,800.00	211,190.00

УКУПНО РАДОВИ У КАМЕНУ:	**211,190.00**

РЕКАПИТУЛАЦИЈА
Регулација канала IV-D на km 114+579.38 пруге

01.01.	**ПРИПРЕМНИ РАДОВИ**	**389,950.00**
01.02.	**ЗЕМЉАНИ РАДОВИ**	**1,079,925.33**
01.03.	**РАДОВИ У КАМЕНУ**	**211,190.00**

УКУПНО (дин): **1,681,065.33**

Одговорни пројектант

Војислав Богданић, дипл. инж. грађ.

Београд, март 2021.год.

Профил	Стационажа (km)	Растојање (m)	Скидање површинског слоја (m')	Ископ (m^2)	Насипање (m2)	Хумузирање (m')	Скидање површинског слоја (m^3)	Ископ (m^3)	Насипање (m^3)	Хумузирање (m^3)
ПР 1	0+000.01		2.57	0.00	0.00	0.08				
ПР 2	0+010.22	10.21	18.26	10.55	0.00	16.54	31.90	53.84	0.00	25.46
ПР 3	0+021.83	11.61	17.10	42.03	0.00	17.49	61.59	305.19	0.00	59.26
ПР 4	0+027.09	5.26	17.00	41.93	0.00	17.41	26.91	220.82	0.00	27.53
ПР 5	0+035.09	8.00	16.68	41.16	0.00	17.03	40.42	332.38	0.00	41.33
ПР 6	0+057.06	21.97	16.70	36.11	0.00	16.74	110.00	848.80	0.00	111.29
ПР 7	0+084.28	27.22	14.08	35.65	37.91	31.77	125.66	976.67	515.90	198.05
ПР 8	0+090.85	6.57	13.84	37.32	78.77	54.39	27.51	239.70	383.29	84.91
ПР 9	0+106.83	15.98	13.72	29.95	33.59	33.67	66.05	537.42	897.75	211.08
ПР 10	0+110.67	3.84	13.55	27.90	33.17	32.25	15.70	111.06	128.18	37.97
ПР 11	0+123.10	12.43	12.86	24.32	89.64	50.56	49.23	324.51	763.26	154.38
ПР 12	0+144.02	20.92	13.82	9.10	23.19	18.71	83.71	349.55	1180.18	217.36
ПР 13	0+154.14	10.12	15.11	0.23	11.23	23.22	43.91	47.20	174.19	63.65
ПР 14	0+165.75	11.61	15.25	0.46	5.13	15.05	52.87	3.97	94.99	66.64
							735.46	**4351.11**	**4137.73**	**1298.89**

213.38

ПРЕДМЕР И ПРЕДРАЧУН

ПРОЈЕКАТ ЗА ГРАЂЕВИНСКУ ДОЗВОЛУ
РЕКОНСТРУКЦИЈЕ, МОДЕРНИЗАЦИЈЕ И ИЗГРАДЊЕ ДВОКОЛОСЕЧНЕ ПРУГЕ БЕОГРАД - СТАРА ПАЗОВА - НОВИ САД - СУБОТИЦА - ГРАНИЦА МАЂАРСКЕ ДЕОНИЦА : НОВИ САД - СУБОТИЦА

КЊИГА 3/2

ПРОЈЕКАТ ЗАШТИТЕ И РЕКОНСТРУКЦИЈЕ ПОСТОЈЕЋЕ КАНАЛСКЕ МРЕЖЕ

Регулација канала I-64 од km 117+364.82 до km 117+488.25 пруге

Бр.	Опис радова	Јед. мере	Количина	Јединична цена (дин)	Цена (дин)
			А	Б	АхБ
01.01.	**ПРИПРЕМНИ РАДОВИ**				
01.01.01.	Чишћење површине терена за израду корита, од шибља и дрвећа дебљине до 10цм, пањева и одвожење истог на депонију, коју одреди Инвеститор односно Надзорни орган. У цену је урачунат утовар у возила и транспорт на даљину до 5км са истоваром и равнањем депоније. Пре почетка радова извођач са Надзорним органом утврђује количину мерењем и уноси их у записник. Плаћа се по m² очишћене површине.	m²	1700	210.00	357,000.00
01.01.02.	Сечење стабала моторном тестером са кресањем грана, резањем и утоваром у возила, транспортом до депоније на даљину до 5 км коју одреди надзорни орган и слагање у депоније. Плаћа се по комаду, за потпуно готов посао у зависности од пречника стабла. Ø 10 - 20 cm.	kom.	4	400.00	1,600.00
01.01.03.	Вађење пањева и корења после завршеног сечења стабла. У цену улази утовар са транспортом на даљину до 5 km коју одреди надзорни орган. Обрачун се врши по комаду, у зависности од пречника. а) Ø 10 - 20 cm.	kom.	4	550.00	2,200.00
01.01.04.	Рушење и уклањање постојећих објеката од тврдог материјала. Позиција обухвата рушење и уклањање постојећих објеката од тврдог материјала са транспортом и депоновањем. Обрачун и плаћање по m²порушеног објекта.	m²	550	1,300.00	715,000.00
01.01.05.	Геодетски радови. Обнова темена и полигоног влака пре почетка радова на дужини регулације реке.	m'	166	200.00	33,200.00
				УКУПНО ПРИПРЕМНИ РАДОВИ:	**1,109,000.00**

01.02.	**ЗЕМЉАНИ РАДОВИ**				
01.02.01.	Скидање, хумуса на дубини од 20 цм са рашчишћавањем корова и другог растиња. Хумус се депонује на даљину до 5 km. Плаћа се по m³ превезеног материјала.	m³	735.46	230.00	169,155.80
01.02.02.	Машински ископ земље II и III категорије у сувом и влажном замљишту, за израду новог корита. Ископ се врши багерима и другим погодним машинама са директним утоваром у возила. У обрачун улази ископ, утовар, превоз, истовар и планирање депоније по завршетку радова. Цена обухвата и евентуално одстрањивање воде за време грађења. Ископ извршити до тачности 10цм од пројектованих кота. Обрачун се врши по попречним профилима снимљеним пре и после ископа са превозом.				
	а)Рад у природно влажној земљи (70 %)	m³	2741.20	620.00	1,699,544.00
	б)Рад у мокрој земљи (30%)	m³	1174.80	750.00	881,100.00
01.02.03.	Ручно докопавање са финим и грубим планирањем корита. После завршеног машинског ископа приступиће се ручном докопавању дна косина корита. Добијени материјал одвести у депонију или употребити за израду насипа. Планирање се врши са тачношћу 2 цм од пројектоване коте. У цену улази одстрањивање воде за време грађења. Обрачун извршити по м³.				
	а)Рад у природно влажној земљи (70%)	m³	304.58	900.00	274,122.00
	б)Рад у мокрој земљи (30%)	m³	130.53	1,100.00	143,583.00
01.02.04.	Сав преостали материјал од ископа који се не искористи за насипање одвести на депонију коју одреди Надзорни орган. У цену улази утовар, транспорт, истовар и грубо разастирање материјала. Плаћа се по m³ превезеног материјала до 5km.	m³	213.38	400.00	85,352.00
01.02.05.	Заштита дела насуте косине хумузирањем и затрављивањем. Обрачун се врши по m² хумузиране и затрављене површине.	m²	1298.89	420.00	545,533.80

УКУПНО ЗЕМЉАНИ РАДОВА:	**3,252,856.80**

РЕКАПИТУЛАЦИЈА
Регулација канала I-64 од km 117+364.82 до km 117+488.25 пруге

01.01.	ПРИПРЕМНИ РАДОВИ	1,109,000.00
01.02.	ЗЕМЉАНИ РАДОВИ	3,252,856.80

УКУПНО (дин): 4,361,856.80

Београд, март 2021.год.

Војислав Богданић, дипл. инж. грађ.

Профил	Стационажа (km)	Растојање (m)	Скидање површинског слоја (m')	Ископ (m^2)	Насипање (m^2)	Тампон (m^2)	Камен у цементном малтеру (m^2)	Хумузирање (m')	Скидање површинског слоја (m^3)	Ископ (m^3)	Насипање (m^3)	Тампон (m^3)	Камен у цементном малтеру (m^3)	Хумузирање (m^3)
ПР 1	0+000.00		10.101	1.105	0.746			7.172						
ПР 2	0+000.63	0.63	10.126	1.176	0.797			7.198	1.27	0.72	0.49			4.53
ПР 3	0+013.53	12.90	13.381	4.93	7.195			10.523	30.32	39.38	51.55			114.30
ПР 4	0+024.96	11.43	20.497	7.785	12.242			17.634	38.72	72.67	111.08			160.92
ПР 5	0+037.19	12.23	20.768	8.211	12.738			17.931	50.47	97.82	152.75			217.48
ПР 6	0+053.69	16.50	10.77	1.027	2.82			8.195	52.04	76.21	128.35			215.54
ПР 7	0+065.30	11.61	11.718	3.035	3.723			9.134	26.11	23.58	37.98			100.59
ПР 8	0+070.08	4.78	10.291	1.102	0.387			7.585	10.52	9.89	9.82			39.96
ПР 9	0+076.89	6.81	10.26	0.988	0.367			7.556	14.00	7.12	2.57			51.56
									223.45	**327.38**	**494.60**	**0.00**	**0.00**	**904.87**

ПРЕДМЕР И ПРЕДРАЧУН

ПРОЈЕКАТ
РЕКОНСТРУКЦИЈЕ, МОДЕРНИЗАЦИЈЕ И ИЗГРАДЊЕ ДВОКОЛОСЕЧНЕ ПРУГЕ БЕОГРАД - СТАРА ПАЗОВА - НОВИ САД - СУБОТИЦА - ГРАНИЦА МАЂАРСКЕ
ДЕОНИЦА : НОВИ САД - СУБОТИЦА

КЊИГА 3/2
ПРОЈЕКАТ ЗАШТИТЕ И РЕКОНСТРУКЦИЈЕ ПОСТОЈЕЋЕ КАНАЛСКЕ МРЕЖЕ

Регулација измештања канала I-61 на км пруге од км 117+820

Бр.	Број позиције из Т.У.	Опис радова	Јед. мере	Количина	Јединична цена (дин)	Цена (дин)
				А	Б	АхБ
03.02.01.00		**ПРИПРЕМНИ РАДОВИ**				
03.02.01.01		Чишћење површине терена за израду корита, од шибља и дрвећа дебљине до 10цм, пањева и одвожење истог на депонију, коју одреди Инвеститор односно Надзорни орган. У цену је урачунат утовар у возила и транспорт на даљину до 5км са истоваром и равнањем депоније. Пре почетка радова извођач са Надзорним органом утврђује количину мерењем и уноси их у записник. Плаћа се по m² очишћене површине.	m²	1200	210.00	252,000.00
03.02.01.02		Сечење стабала моторном тестером са кресањем грана, резањем и утоваром у возила, транспортом до депоније на даљину до 5 км коју одреди надзорни орган и слагање у депоније. Плаћа се по комаду, за потпуно готов посао у зависности од пречника стабла. Ø 10 - 20 cm.	kom.	9	400.00	3,600.00
03.02.01.03		Вађење пањева и корења после завршеног сечења стабла. У цену улази утовар са транспортом на даљину до 5 km коју одреди надзорни орган. Обрачун се врши по комаду, у зависности од пречника. a) Ø 10 - 20 cm.	kom.	9	550.00	4,950.00
03.02.01.04		Геодетски радови. Обнова темена и полигоног влака пре почетка радова на дужини регулације реке.	m'	76.89	200.00	15,378.00
					УКУПНО ПРИПРЕМНИ РАДОВИ:	**275,928.00**

03.02.02.00		**ЗЕМЉАНИ РАДОВИ**				
03.02.02.01		Скидање, хумуса на дубини од 20 цм са рашчишћавањем корова и другог растиња. Хумус се депонује на даљину до 5 km. Плаћа се по m³ превезеног материјала.	m³	223.45	230.00	51,393.50
03.02.02.02		Машински ископ земље II и III категорије у сувом и влажном замљишту, за израду новог корита. Ископ се врши багерима и другим погодним машинама са директним утоваром у возила. У обрачун улази ископ, утовар, превоз, истовар и планирање депоније по завршетку радова. Цена обухвата и евентуално одстрањивање воде за време грађења. Ископ извршити до тачности 10цм од пројектованих кота. Обрачун се врши по попречним профилима снимљеним пре и после ископа са превозом.				
		а)Рад у природно влажној земљи (70 %)	m³	206.25	620.00	127,875.00
		б)Рад у мокрој земљи (30%)	m³	88.39	750.00	66,292.50
03.02.02.03		Ручно докопавање са финим и грубим планирањем корита. После завршеног машинског ископа приступиће се ручном докопавању дна косина корита. Добијени материјал одвести у депонију или употребити за израду насипа. Планирање се врши са тачношћу 2 цм од пројектоване коте. У цену улази одстрањивање воде за време грађења. Обрачун извршити по м³.				
		а)Рад у природно влажној земљи (70%)	m³	22.92	900.00	20,628.00
		б)Рад у мокрој земљи (30%)	m³	9.82	1,100.00	10,802.00
03.02.02.04		Ископ допунских количина кохерентног материјала из позајмишта које обезбеђује инвеститор. Позиција још обухвата превоз до места уградње, истовар и депоновање кохерентног материјала по траси, на локацијама са дефинисаним количинама материјала за уградњу у обалу. Плаћа се по m³ ископаног материјала.	m³	167.22	420.00	70,232.40
03.02.02.05		Насипање косина обале према попречним профилима из пројекта. Насипање косина урадити од ископаног материјала из ископа и позајмишта са разастирањем и планирањем у слојевима од 30cm и набијањем механичким средствима до потребне збијености. Плаћа се по m³ насутог материјала.	m³	494.60	450.00	222,570.00
03.02.02.06		Заштита обала корита насутих површина хумузирањем и затрављивањем. Обрачун се врши по m² хумузиране и затрављене површине.	m²	904.87	420.00	380,045.40
					УКУПНО ЗЕМЉАНИ РАДОВА:	**949,838.80**

РЕКАПИТУЛАЦИЈА
Регулација измештања канала I-61 на км пруге од км 117+820

03.02.01.00	ПРИПРЕМНИ РАДОВИ	275,928.00
03.02.02.00	ЗЕМЉАНИ РАДОВИ	949,838.80

УКУПНО (дин): 1,225,766.80

Саставио

Александар Вујановић, дипл. инж. грађ.

Одговорни пројектант

Војислав Богданић, дипл. инж. грађ.

Београд, 2021

ДОКАЗНИЦА КОЛИЧИНА ПРОЈЕКТОВАНИХ РАДОВА ЗА РЕГУЛАЦИЈУ ВОДОТОКА КРИВАЈА

Профил	Стационажа (km)	Растојање (m)	Скидање површинског слоја (m')	Ископ (m^2)	Насипање (m^2)	Тампон (m^2)	Камен у цементном малтеру (m^2)	Хумузирање (m')	Скидање површинског слоја (m^3)	Ископ (m^3)	Насипање (m^3)	Тампон (m^3)	Камен у цементном малтеру (m^3)	Хумузирање (m^3)
ПР 1	0+000.00		17.036	2.563	0.637			15.4						
ПР 2	0+035.62	35.62	16.364	3.574	0			15.497	118.97	109.30	11.34			550.28
ПР 3	0+094.20	58.58	17.628	12.445	0			17.928	199.13	469.20	0.00			979.02
ПР 4	0+152.77	58.57	18.78	15.855	0			18.571	213.24	828.77	0.00			1068.87
ПР 5	0+200.00	47.23	13.143	9.906	0			12.535	150.77	608.35	0.00			734.57
ПР 6	0+262.10	62.10	20.41	8.457	0.539			19.203	208.36	570.17	16.74			985.46
ПР 7	0+299.44	37.34	20.047	6.359	0.617			18.482	151.07	276.61	21.58			703.58
ПР 8	0+336.78	37.34	18.111	2.609	2.098			15.865	142.48	167.43	50.69			641.26
ПР 9	0+411.43	74.65	14.06	0.762	3			11.772	240.16	125.82	190.28			1031.55
									1424.18	**3155.65**	**290.64**	**0.00**	**0.00**	**6694.59**

ПРЕДМЕР И ПРЕДРАЧУН

ПРОЈЕКАТ
РЕКОНСТРУКЦИЈЕ, МОДЕРНИЗАЦИЈЕ И ИЗГРАДЊЕ ДВОКОЛОСЕЧНЕ ПРУГЕ БЕОГРАД - СТАРА ПАЗОВА - НОВИ САД - СУБОТИЦА - ГРАНИЦА МАЂАРСКЕ
ДЕОНИЦА : НОВИ САД - СУБОТИЦА

КЊИГА 3/2
ПРОЈЕКАТ ЗАШТИТЕ И РЕКОНСТРУКЦИЈЕ ПОСТОЈЕЋЕ КАНАЛСКЕ МРЕЖЕ

Регулација канала Кривача на км пруге на км 131+728.61

Бр.	Број позиције из Т.У.	Опис радова	Јед. мере	Количина	Јединична цена (дин)	Цена (дин)
				А	Б	АхБ
03.02.01.00		**ПРИПРЕМНИ РАДОВИ**				
03.02.01.01		Чишћење површине терена за израду корита, од шибља и дрвећа дебљине до 10цм, пањева и одвожење истог на депонију, коју одреди Инвеститор односно Надзорни орган. У цену је урачунат утовар у возила и транспорт на даљину до 5км са истоваром и равнањем депоније. Пре почетка радова извођач са Надзорним органом утврђује количину мерењем и уноси их у записник. Плаћа се по m² очишћене површине.	m²	1500	210.00	315,000.00
03.02.01.02		Сечење стабала моторном тестером са кресањем грана, резањем и утоваром у возила, транспортом до депоније на даљину до 5 км коју одреди надзорни орган и слагање у депоније. Плаћа се по комаду, за потпуно готов посао у зависности од пречника стабла. Ø 10 - 20 cm.	kom.	40	400.00	16,000.00
03.02.01.03		Вађење пањева и корења после завршеног сечења стабла. У цену улази утовар са транспортом на даљину до 5 km коју одреди надзорни орган. Обрачун се врши по комаду, у зависности од пречника. a) Ø 10 - 20 cm.	kom.	40	550.00	22,000.00
03.02.01.04		Геодетски радови. Обнова темена и полигоног влака пре почетка радова на дужини регулације реке.	m'	150.33	200.00	30,066.00
					УКУПНО ПРИПРЕМНИ РАДОВИ:	**383,066.00**

03.02.02.00		**ЗЕМЉАНИ РАДОВИ**				
03.02.02.01		Скидање, хумуса на дубини од 20 цм са рашчишћавањем корова и другог растиња. Хумус се депонује на даљину до 5 km. Плаћа се по m³ превезеног материјала.	m³	1424.18	230.00	327,561.40
03.02.02.02		Машински ископ земље II и III категорије у сувом и влажном замљишту, за израду новог корита. Ископ се врши багерима и другим погодним машинама са директним утоваром у возила. У обрачун улази ископ, утовар, превоз, истовар и планирање депоније по завршетку радова. Цена обухвата и евентуално одстрањивање воде за време грађења. Ископ извршити до тачности 10цм од пројектованих кота. Обрачун се врши по попречним профилима снимљеним пре и после ископа са превозом.				
		а)Рад у природно влажној земљи (70 %)	m³	1988.06	620.00	1,232,597.20
		б)Рад у мокрој земљи (30%)	m³	852.03	750.00	639,022.50
03.02.02.03		Ручно докопавање са финим и грубим планирањем корита. После завршеног машинског ископа приступиће се ручном докопавању дна косина корита. Добијени материјал одвести у депонију или употребити за израду насипа. Планирање се врши са тачношћу 2 цм од пројектоване коте. У цену улази одстрањивање воде за време грађења. Обрачун извршити по m³.				
		а)Рад у природно влажној земљи (70%)	m³	220.9	900.00	198,810.00
		б)Рад у мокрој земљи (30%)	m³	94.67	1,100.00	104,137.00
03.02.02.04		Насипање косина обале према попречним профилима из пројекта. Насипање косина урадити од ископаног материјала из ископа и позајмишта са разастирањем и планирањем у слојевима од 30cm и набијањем механичким средствима до потребне збијености. Плаћа се по m³ насутог материјала.	m³	290.64	450.00	130,788.00
03.02.02.05		Сав преостали материјал од ископа који се не искористи за насипање одвести на депонију коју одреди Надзорни орган. У цену улази утовар, транспорт, истовар и грубо разастирање материјала. Плаћа се по m³ превезеног материјала до 5km.	m³	2865.01	400.00	1,146,004.00
03.02.02.06		Заштита обала корита насутих површина хумузирањем и затрављивањем. Обрачун се врши по m² хумузиране и затрављене површине.	m²	6694.59	420.00	2,811,727.80
					УКУПНО ЗЕМЉАНИ РАДОВА:	**6,590,647.90**

РЕКАПИТУЛАЦИЈА
Регулација канала Криваја на км пруге на км 131+728.61

03.02.01.00	ПРИПРЕМНИ РАДОВИ	383,066.00
03.02.02.00	ЗЕМЉАНИ РАДОВИ	6,590,647.90

УКУПНО (дин): 6,973,713.90

Саставио

Александар Вујановић, дипл. инж. грађ.

Одговорни пројектант

Војислав Богданић, дипл. инж. грађ.

Београд,2021

Профил	Стационажа (km)	Растојање (m)	Скидање површинског слоја (m')	Ископ (m^2)	Насипање (m^2)	Тампон (m^2)	Камен у цементном малтеру (m^2)	Хумузирање (m')	Скидање површинског слоја (m^3)	Ископ (m^3)	Насипање (m^3)	Тампон (m^3)	Камен у цементном малтеру (m^3)	Хумузирање (m^3)
ПР 1	0+000.00		7.075	1.813	0	0.727	2.125	3.62						
ПР 2	0+010.01	10.01	10.6	1.363	0.723	0.738	2.121	3.269	17.69	15.90	3.62	7.33	21.25	34.48
ПР 3	0+016.17	6.16	13.172	4.016	7.945	0.73	2.129	6.118	14.64	16.57	26.70	4.52	13.09	28.91
ПР 4	0+020.19	4.02	15.19	7.949	12.613	0.73	2.129	8.196	11.40	24.05	41.32	2.93	8.56	28.77
ПР 5	0+029.48	9.29	15.244	9.113	11.676	0.734	2.121	8.352	28.27	79.25	112.82	6.80	19.74	76.87
ПР 6	0+035.17	5.69	12.628	6.836	5.516	0.734	2.121	5.94	15.86	45.37	48.91	4.18	12.07	40.66
ПР 7	0+068.71	33.54	7.983	3.645	0.285	0.734	2.125	2.07	0.00	0.00	0.00	0.00	0.00	0.00
ПР 8	0+070.74	2.03	8.108	2.891	0.441	0.734	2.121	1.685	3.27	6.63	0.74	1.49	4.31	3.81
ПР 9	0+079.40	8.66	9.63	1.668	0.816	0.73	2.125	2.264	15.36	19.74	5.44	6.34	18.39	17.10
ПР 10	0+082.83	3.43	9.679	1.652	0.922	0.73	2.121	2.274	6.62	5.69	2.98	2.50	7.28	7.78
									113.12	**213.21**	**242.53**	**36.10**	**104.69**	**238.38**

ПРЕДМЕР И ПРЕДРАЧУН

ПРОЈЕКАТ
РЕКОНСТРУКЦИЈЕ, МОДЕРНИЗАЦИЈЕ И ИЗГРАДЊЕ ДВОКОЛОСЕЧНЕ ПРУГЕ БЕОГРАД - СТАРА ПАЗОВА - НОВИ САД - СУБОТИЦА - ГРАНИЦА МАЂАРСКЕ
ДЕОНИЦА : НОВИ САД - СУБОТИЦА

КЊИГА 3/2

ПРОЈЕКАТ ЗАШТИТЕ И РЕКОНСТРУКЦИЈЕ ПОСТОЈЕЋЕ КАНАЛСКЕ МРЕЖЕ

Регулација водотока Чик на км пруге 163+414.36

Бр.	Број позиције из Т.У.	Опис радова	Јед. мере	Количина	Јединична цена (дин)	Цена (дин)
				А	Б	АхБ
03.02.01.00		**ПРИПРЕМНИ РАДОВИ**				
03.02.01.01		Чишћење површине терена за израду корита, од шибља и дрвећа дебљине до 10цм, пањева и одвожење истог на депонију, коју одреди Инвеститор односно Надзорни орган. У цену је урачунат утовар у возила и транспорт на даљину до 5км са истоваром и равнањем депоније. Пре почетка радова извођач са Надзорним органом утврђује количину мерењем и уноси их у записник. Плаћа се по m² очишћене површине.	m²	830	210.00	174,300.00
03.02.01.02		Сечење стабала моторном тестером са кресањем грана, резањем и утоваром у возила, транспортом до депоније на даљину до 5 км коју одреди надзорни орган и слагање у депоније. Плаћа се по комаду, за потпуно готов посао у зависности од пречника стабла. Ø 10 - 20 cm.	kom.	2	400.00	800.00
03.02.01.03		Вађење пањева и корења после завршеног сечења стабла. У цену улази утовар са транспортом на даљину до 5 km коју одреди надзорни орган. Обрачун се врши по комаду, у зависности од пречника. а) Ø 10 - 20 cm.	kom.	2	550.00	1,100.00
03.02.01.04		Геодетски радови. Обнова темена и полигоног влака пре почетка радова на дужини регулације реке.	m'	82.83	200.00	16,566.00
					УКУПНО ПРИПРЕМНИ РАДОВИ:	**192,766.00**

03.02.02.00		**ЗЕМЉАНИ РАДОВИ**				
03.02.02.01		Скидање, хумуса на дубини од 20 цм са рашчишћавањем корова и другог растиња. Хумус се депонује на даљину до 5 km. Плаћа се по m³ превезеног материјала.	m³	113.12	230.00	26,017.60
03.02.02.02		Машински ископ земље II и III категорије у сувом и влажном замљишту, за израду новог корита. Ископ се врши багерима и другим погодним машинама са директним утоваром у возила. У обрачун улази ископ, утовар, превоз, истовар и планирање депоније по завршетку радова. Цена обухвата и евентуално одстрањивање воде за време грађења. Ископ извршити до тачности 10цм од пројектованих кота. Обрачун се врши по попречним профилима снимљеним пре и после ископа са превозом.				
		а)Рад у природно влажној земљи (70 %)	m³	134.32	620.00	83,278.40
		б)Рад у мокрој земљи (30%)	m³	57.57	750.00	43,177.50
03.02.02.03		Ручно докопавање са финим и грубим планирањем корита. После завршеног машинског ископа приступиће се ручном докопавању дна косина корита. Добијени материјал одвести у депонију или употребити за израду насипа. Планирање се врши са тачношћу 2 цм од пројектоване коте. У цену улази одстрањивање воде за време грађења. Обрачун извршити по м³.				
		а)Рад у природно влажној земљи (70%)	m³	14.92	900.00	13,428.00
		б)Рад у мокрој земљи (30%)	m³	6.4	1,100.00	7,040.00
03.02.02.04		Набавка и разастирање песковитог шљунка испод регулисаног корита. Дебљине слоја 10 cm. Плаћа се по m³ разастртог шљунка.	m³	36.1	1,500.00	54,150.00
03.02.02.05		Насипање косина обале пре израде камене облоге према попречним профилима из пројекта. Насипање косина урадити од ископаног материјала из ископа, додатног ископа и позајмишта са разастирањем и планирањем у слојевима од 30cm и набијањем механичким средствима до потребне збијености. Плаћа се по m³ насутог материјала.	m³	213.21	450.00	95,944.50
03.02.02.06		Заштита дела насуте косине од завршетка камене облоге до постојећег терена хумузирањем и затрављивањем. Обрачун се врши по m² хумузиране и затрављене површине.	m²	238.38	420.00	100,119.60
					УКУПНО ЗЕМЉАНИ РАДОВА:	**423,155.60**

03.02.03.00		**РАДОВИ У КАМЕНУ**				
03.02.02.01		Израда корита (дно корита и косине) од ломљеног камена d=30 cm на слоју песка са заливањем спојница цементним малтером 1:3, на излазу из цевастих пропуста, према приложеним цртежима у пројекту. Цена обухвата: набавку ломљеног камена и цементног малтера, транспорт и израду корита.	m³	104.69	9,800.00	1,025,962.00
					УКУПНО РАДОВИ У КАМЕНУ:	**1,025,962.00**

РЕКАПИТУЛАЦИЈА
Регулација водотока Чик на км пруге 163+414.36

03.02.01.00	**ПРИПРЕМНИ РАДОВИ**	**192,766.00**
03.02.02.00	**ЗЕМЉАНИ РАДОВИ**	**423,155.60**
03.02.03.00	**РАДОВИ У КАМЕНУ**	**1,025,962.00**
	УКУПНО (дин):	**1,641,883.60**

Саставио

Александар Вујановић, дипл. инж. грађ.

Одговорни пројектант

Војислав Богданић, дипл. инж. грађ.

Београд, 2021.

3/2.2.7
ГРАФИЧКА ДОКУМЕНТАЦИЈА

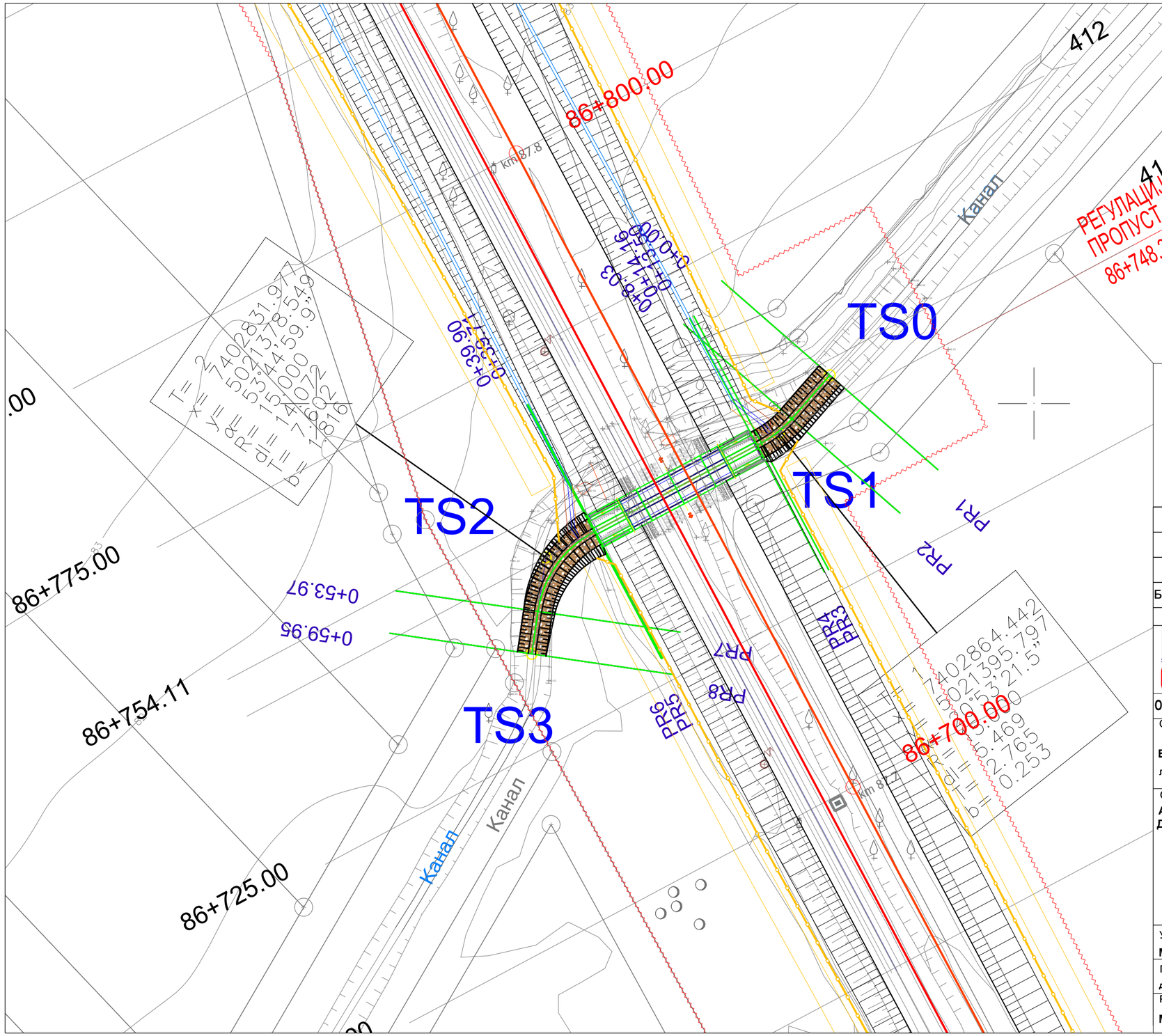

ЛЕГЕНДА:

- Земљиште планирано за реализацију пројекта
- Ограда пруге
- Пројектовани канал

Број	Датум	Опис
03		
02		
01		

Ревизиони блок:

САОБРАЋАЈНИ ИНСТИТУТ ЦИП, д.о.о.

SAOBRAĆAJNI INSTITUT CIP

Немањина 6; 11000 Београд; Србија
Тел: 011/3618-134; Факс: 011/3618-324; web site: www.sicip.co.rs

Организациона јединица:ЗАВОД ЗА ХИДРОТЕХНИКУ

Одговорни пројектант:
Војислав Богданић, дипл.инж.грађ.
лиценца број: 314 D664 06

Сарадници:
Александар Вујановић, дипл.инж.грађ.
Десанка Николић, грађ.техн.

Унутрашња контрола:
Марина Бубало, дипл.грађ.инж.

Главни пројектант:
др Љиљана Милић Марковић, дипл. грађ. инж.

Руководилац организационе јединице:
Марина Бубало, дипл.грађ.инж.

Инвеститор пројекта:
" ИНФРАСТРУКТУРА ЖЕЛЕЗНИЦЕ СРБИЈЕ " А.Д.
Немањина 6/IV, Београд

Наручилац пројекта: Joint Venture of
中国铁路国际有限公司 CHINA RAILWAY International Co., Ltd.
China Railway International Corporation Ltd. (CRIC)
No.10 Fuxing Road,Haidian District,Beijing
P.R China, 100844

CHINA COMMUNICATIONS CONSTRUCTION COMPANY LIMITED
China Communication Construction Company Ltd. (CCCC)
No.85 Deshengmenwai Street,Xicheng District,Beijing
P.R China, 100088

Објекат:
ПРУГА БЕОГРАД - СУБОТИЦА - ДРЖАВНА ГРАНИЦА (КЕЛЕБИЈА)
ДЕОНИЦА ПРУГЕ НОВИ САД - СУБОТИЦА - ДРЖАВНА ГРАНИЦА (КЕЛЕБИЈА)

Део пројекта:
3/2.2 ПРОЈЕКАТ ЗАШТИТЕ И РЕКОНСТРУКЦИЈЕ ПОСТОЈЕЋЕ КАНАЛСКЕ МРЕЖЕ - Руменка (искључиво) – Наумовићево (искључиво)

Цртеж:
СИТУАЦИОНИ ПЛАН КАНАЛА J-362
НА km 86+748,33

Размера: 1:500

Врста тех. док.: **ПГД**
датум: **04.2021.**
Цртеж бр. 2020-250-ХИД-3/2- 01.01

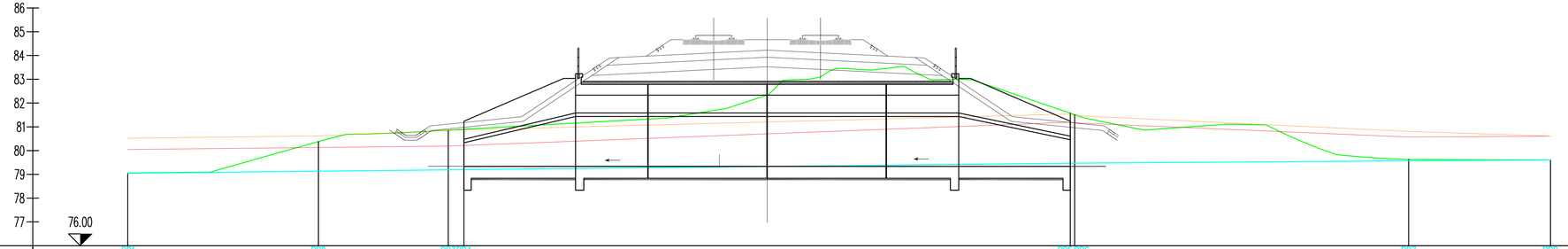
86
85
84
83
82
81
80
79
78
77
76.00

| | | |

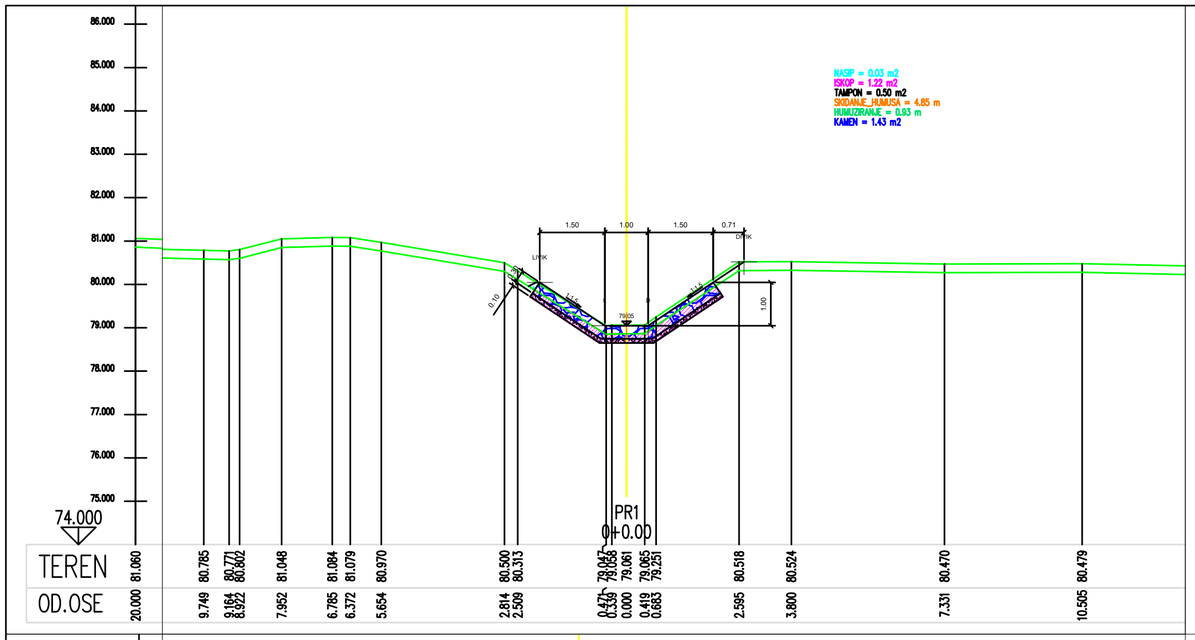

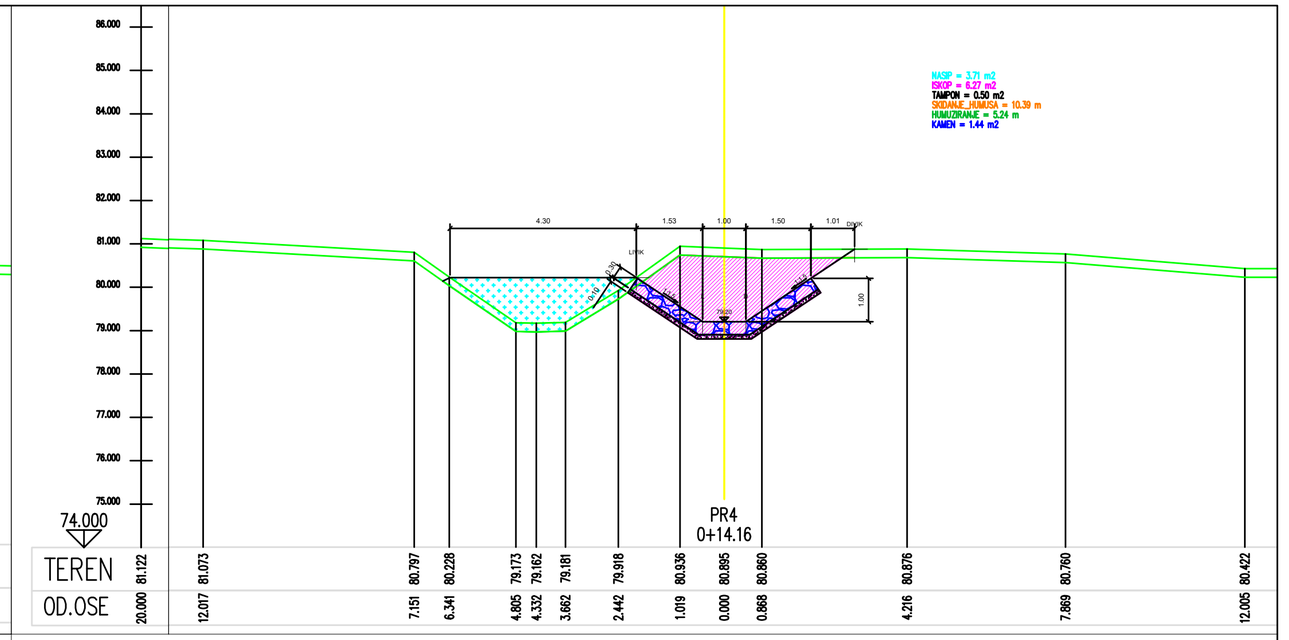

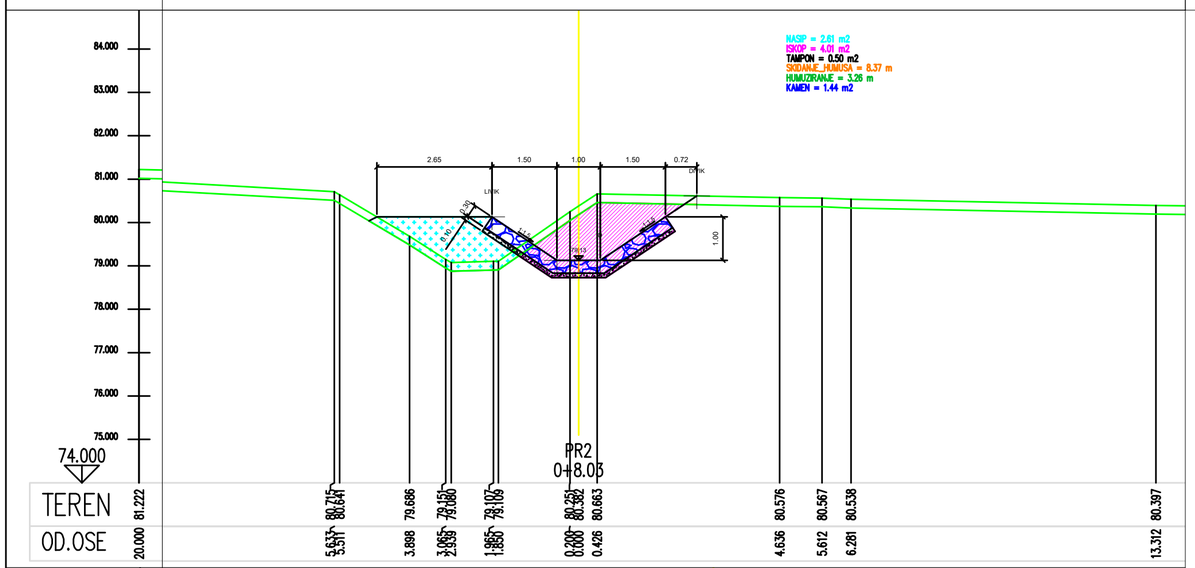

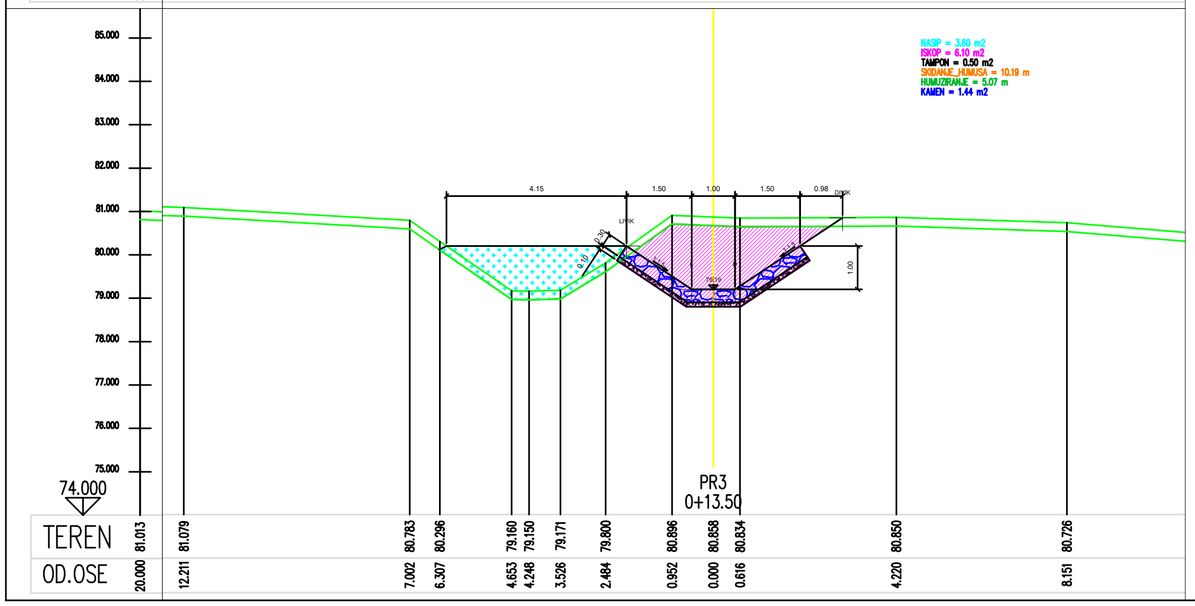

Број	Датум	Опис
03		
02		
01		

Ревизиони блок:

САОБРАЋАЈНИ ИНСТИТУТ ЦИП, д.о.о.

Немањина 6; 11000 Београд; Србија
Тел: 011/3618-134; Факс: 011/3618-324; web site: www.sicip.co.rs

Организациона јединица:ЗАВОД ЗА ХИДРОТЕХНИКУ

Одговорни пројектант:
Војислав Богданић, дипл.инж.грађ.
лиценца број: 314 D664 06

Сарадници:
Александар Вујановић, дипл.инж.грађ.
Десанка Николић, грађ.техн.

Унутрашња контрола:
Марина Бубало, дипл.грађ.инж.

Главни пројектант:
др Љиљана Милић Марковић, дипл. грађ. инж.

Руководилац организационе јединице:
Марина Бубало, дипл.грађ.инж.

Инвеститор пројекта:
" ИНФРАСТРУКТУРА ЖЕЛЕЗНИЦЕ СРБИЈЕ " А.Д.
Немањина 6/IV, Београд

Наручилац пројекта:
Joint Venture of
China Railway International Corporation Ltd. (CRIC)
No.10 Fuxing Road,Haidian District,Beijing
P.R China, 100844
China Communication Construction Company Ltd. (CCCC)
No.85 Deshengmenwai Street,Xicheng District,Beijing
P.R China, 100088

Објекат:
ПРУГА БЕОГРАД - СУБОТИЦА - ДРЖАВНА ГРАНИЦА (КЕЛЕБИЈА)
ДЕОНИЦА ПРУГЕ НОВИ САД - СУБОТИЦА - ДРЖАВНА ГРАНИЦА (КЕЛЕБИЈА)

Део пројекта:
3/2.2 ПРОЈЕКАТ ЗАШТИТЕ И РЕКОНСТРУКЦИЈЕ ПОСТОЈЕЋЕ КАНАЛСКЕ МРЕЖЕ - Руменка (искључиво) – Наумовићево (искључиво)

Цртеж:
ПОПРЕЧНИ ПРОФИЛИ КАНАЛА
J-362 НА km 86+748,33

Размера:
1:100

Врста тех. док.: **ПГД**
датум: **04.2021.**
Цртеж бр.: 2020-250-ХИД-3/2- 01.03

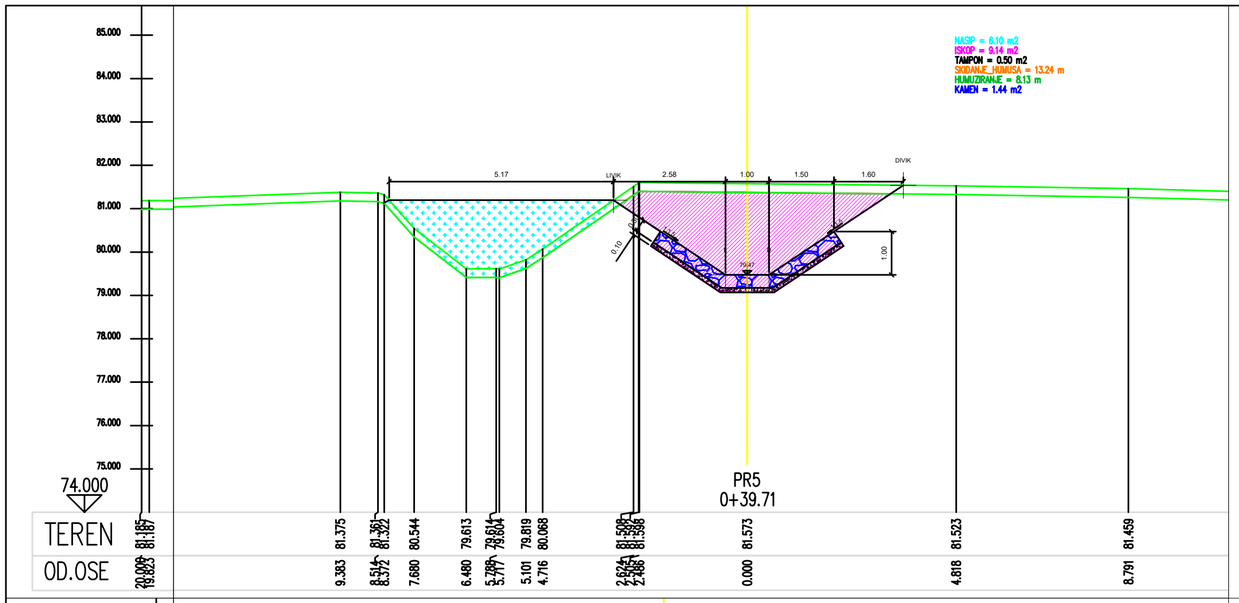

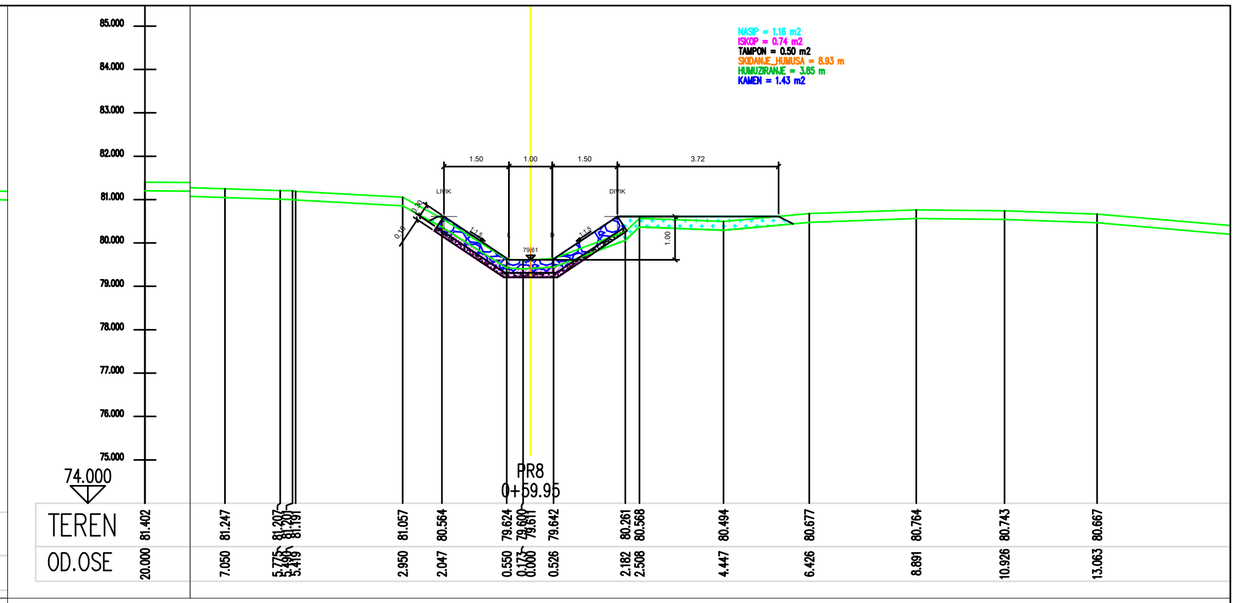

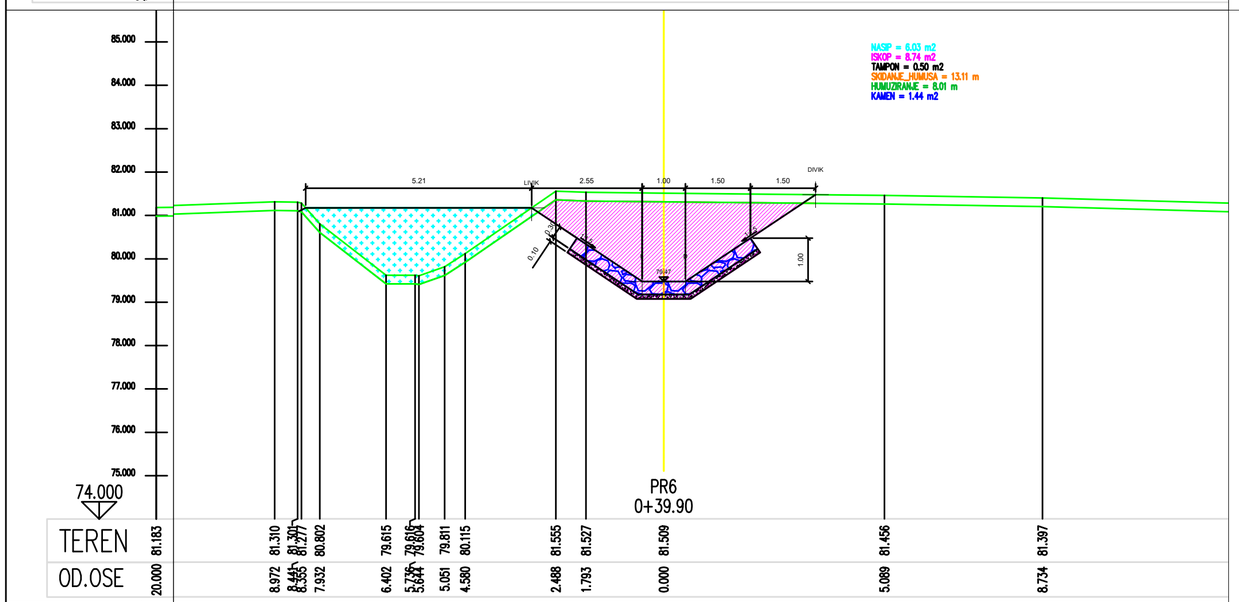

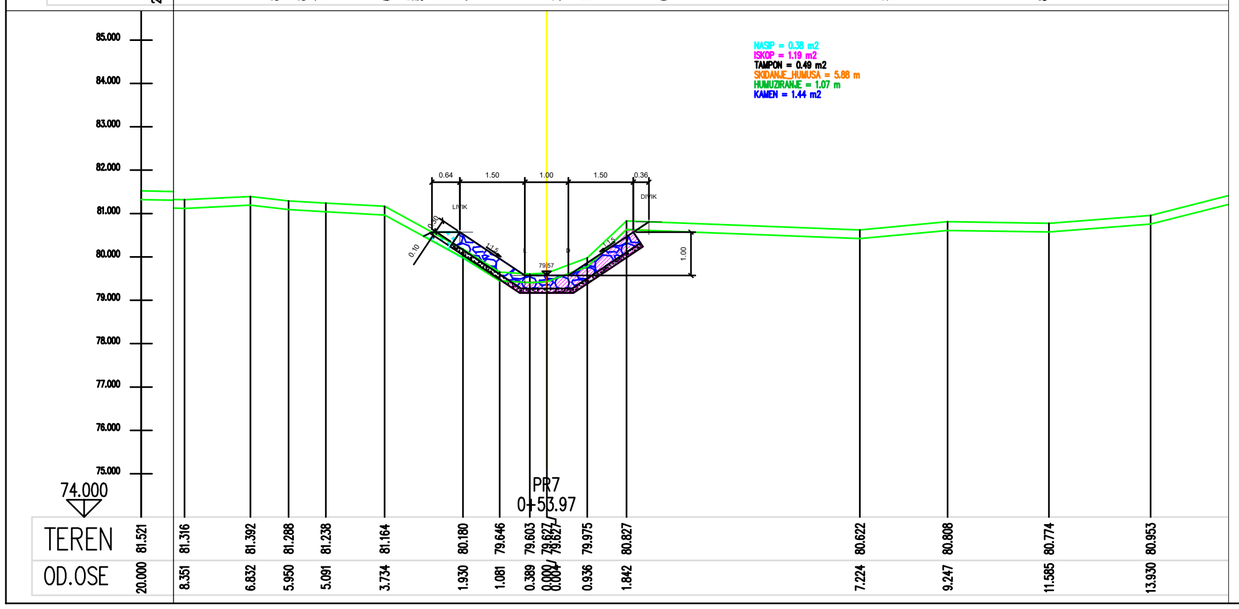

Број	Датум	Опис
03		
02		
01		

Ревизиони блок:

САОБРАЋАЈНИ ИНСТИТУТ ЦИП, д.о.о.

Немањина 6; 11000 Београд; Србија
Тел: 011/3618-134; Факс: 011/3618-324; web site: www.sicip.co.rs

Организациона јединица:ЗАВОД ЗА ХИДРОТЕХНИКУ

Одговорни пројектант:
Војислав Богданић, дипл.инж.грађ.
лиценца број: 314 D664 06

Сарадници:
Александар Вујановић, дипл.инж.грађ.
Десанка Николић, грађ.техн.

Инвеститор пројекта:
" ИНФРАСТРУКТУРА ЖЕЛЕЗНИЦЕ СРБИЈЕ " А.Д.
Немањина б/IV, Београд

Наручилац пројекта:
Joint Venture of
China Railway International Corporation Ltd. (CRIC)
No.10 Fuxing Road,Haidian District,Beijing
P.R China, 100844

China Communication Construction Company Ltd. (CCCC)
No.85 Deshengmenwai Street,Xicheng District,Beijing
P.R China, 100088

Објекат:
ПРУГА БЕОГРАД - СУБОТИЦА - ДРЖАВНА ГРАНИЦА (КЕЛЕБИЈА)
ДЕОНИЦА ПРУГЕ НОВИ САД - СУБОТИЦА - ДРЖАВНА ГРАНИЦА (КЕЛЕБИЈА)

Део пројекта:
3/2.2 ПРОЈЕКАТ ЗАШТИТЕ И РЕКОНСТРУКЦИЈЕ ПОСТОЈЕЋЕ КАНАЛСКЕ МРЕЖЕ - Руменка (искључиво) – Наумовићево (искључиво)

Унутрашња контрола:
Марина Бубало, дипл.грађ.инж.

Главни пројектант:
др Љиљана Милић Марковић, дипл. грађ. инж.

Руководилац организационе јединице:
Марина Бубало, дипл.грађ.инж.

Цртеж:
ПОПРЕЧНИ ПРОФИЛИ КАНАЛА
J-362 НА км 86+748,33

Размера:
1:100

Врста тех. док.: **ПГД**
датум: **04.2021.**
Цртеж бр.: 2020-250-ХИД-3/2- 01.04

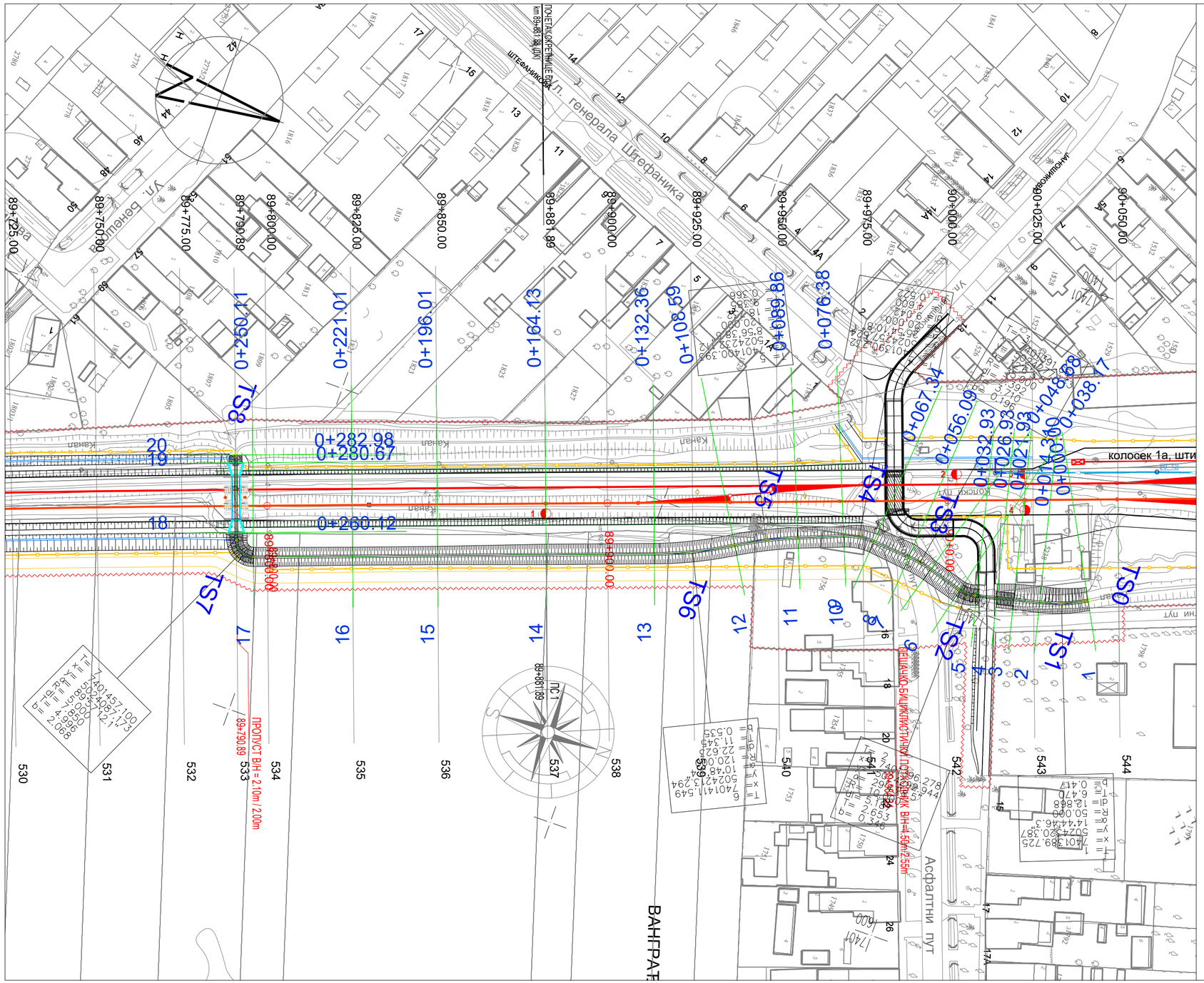
ЛЕГЕНДА:
Земљиште планирано за реализацију пројекта
Ограда пруге
Пројектовани канал
ул. генерала Јефанника
ул. Венцловска
ул. Ивана Гундулића
ул. Ивана Мажуранића
ул. Ивана Горана Ковачића
ул. Ивана Кукуљевића Сакцинског
ул. Ивана Лучића
ул. Ивана Мажуранића
ул. Ивана Мештровића
ул. Ивана Рибара
ул. Ивана Тавчара
ул. Ивана Цанкара
ул. Ивана Цетинића
ул. Ивана Цетинића
ул. Ивана Цетинића

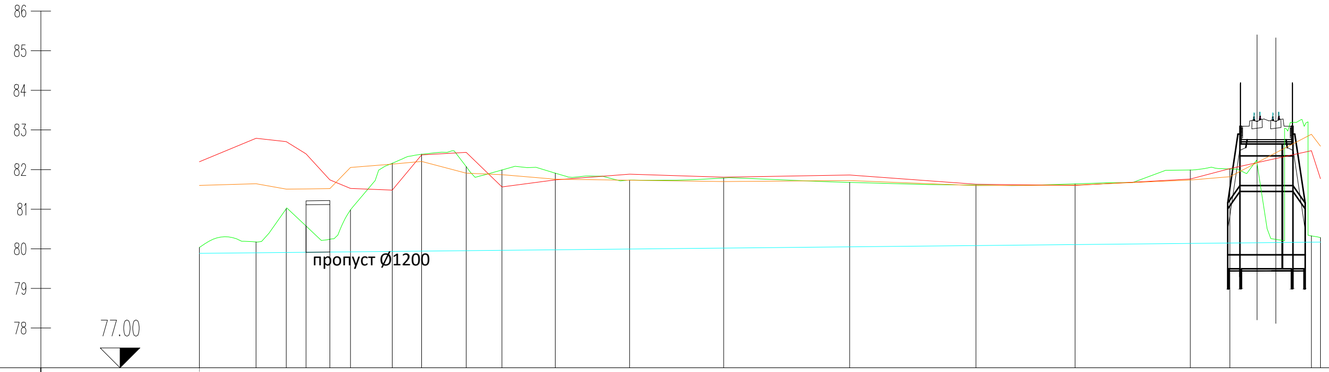
86
85
84
83
82
81
80
79
78
77.00
пропуст Ø1200

| | | |

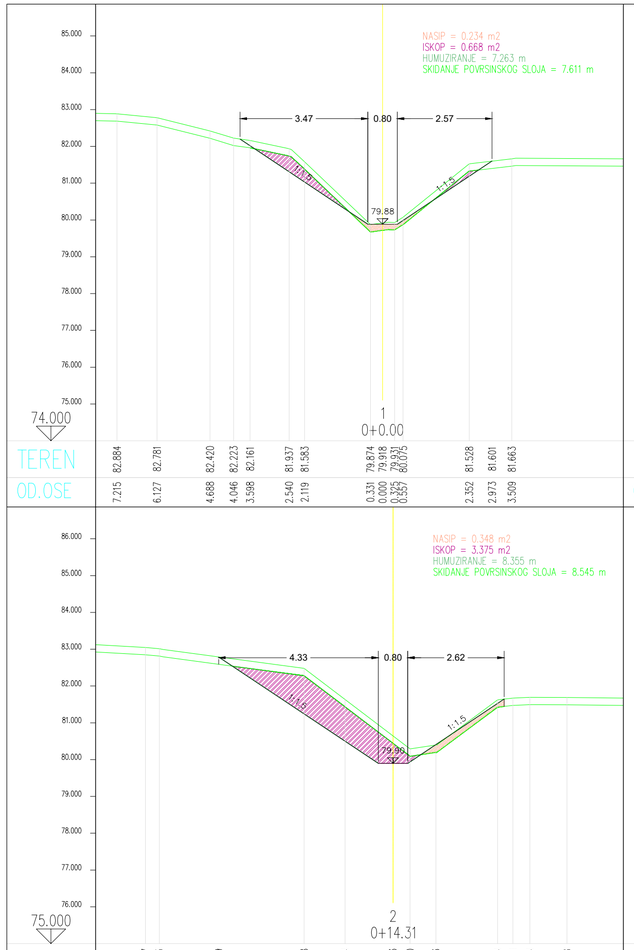

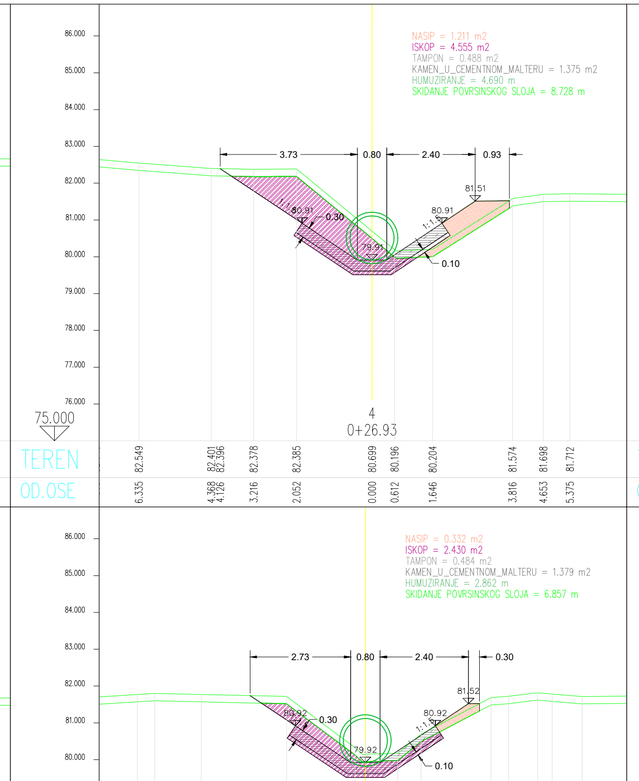

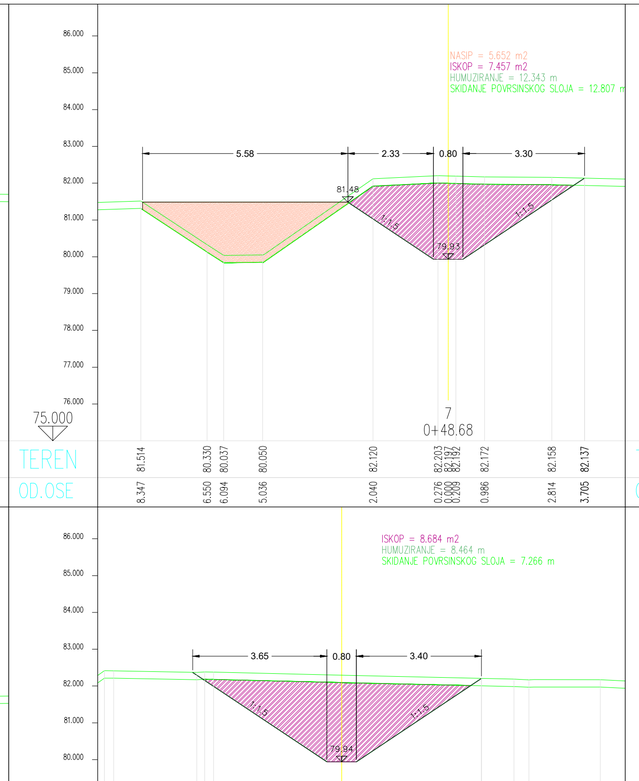

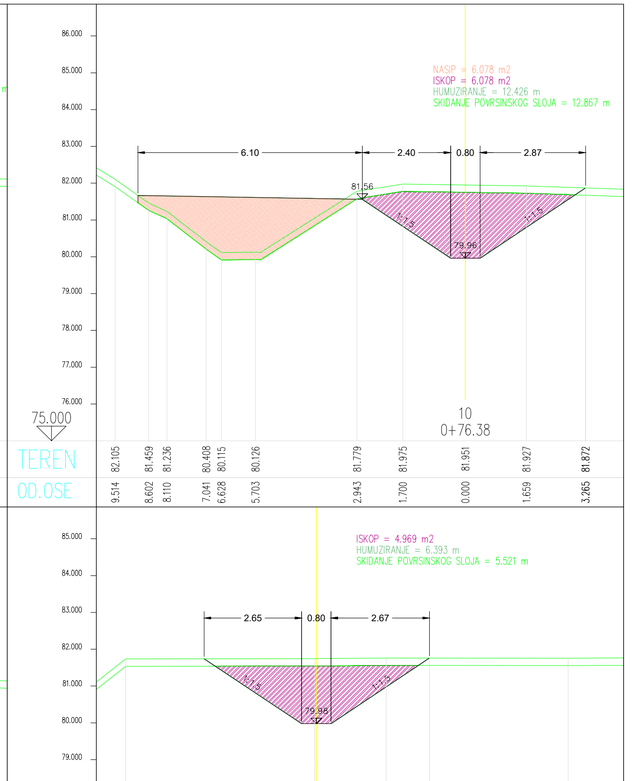

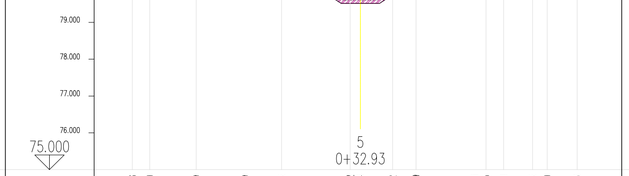

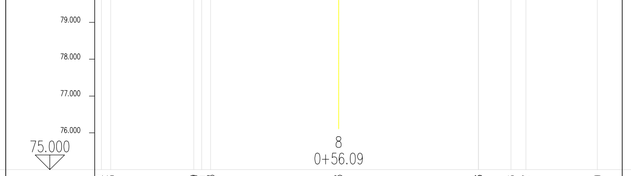

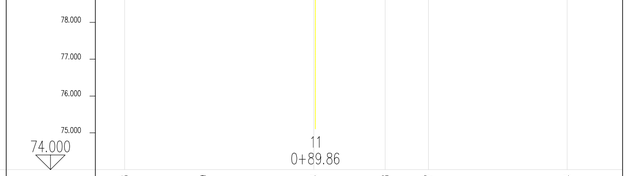

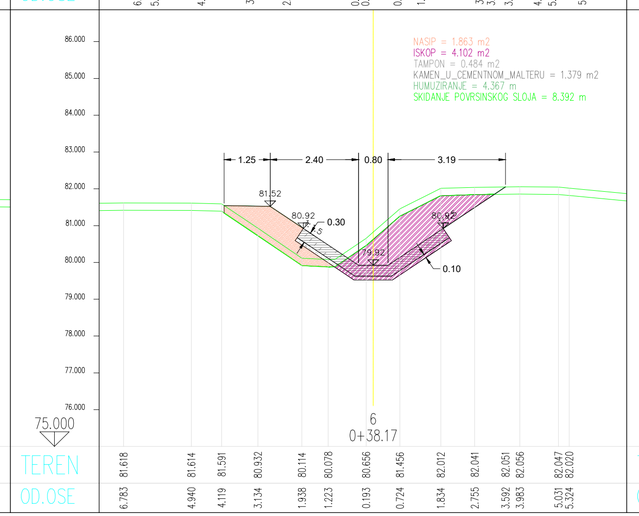

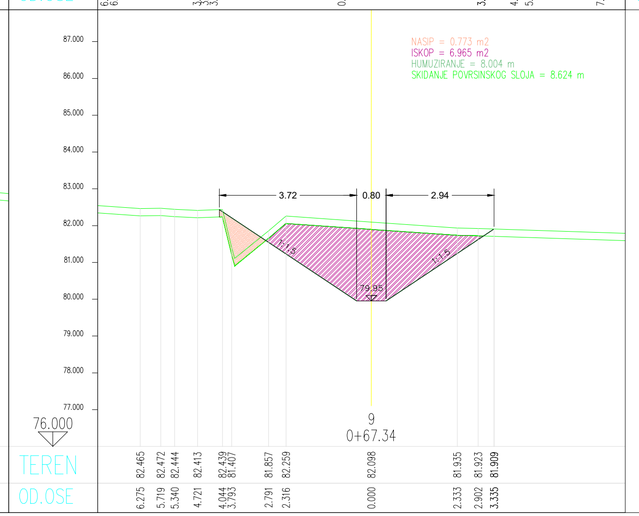

Број	Датум	Опис
02		
01		

Ревизиони блок:

САОБРАЋАЈНИ ИНСТИТУТ ЦИП, д.о.о.

Немањина 6; 11000 Београд; Србија
Тел: 011/3618-134; Факс: 011/3618-324; web site: www.sicip.co.rs

Организациона јединица:ЗАВОД ЗА ХИДРОТЕХНИКУ

Одговорни пројектант:
Војислав Богданић, дипл.инж.грађ.
лиценца број: 314 D664 06

Сарадници:
Александар Вујановић, дипл.инж.грађ.
Десанка Николић, грађ.техн.

Инвеститор пројекта:
" ИНФРАСТРУКТУРА ЖЕЛЕЗНИЦЕ СРБИЈЕ " А.Д.
Немањина 6/IV, Београд

Наручилац пројекта: Joint Venture of
China Railway International Corporation Ltd. (CRIC)
No.10 Fuxing Road,Haidian Distinct,Beijing
P.R China, 100844
China Communication Construction Company Ltd. (CCCC)
No.85 Deshengmenwai Street,Xicheng District,Beijing
P.R China, 100088

Објекат:
ПРУГА БЕОГРАД - СУБОТИЦА - ДРЖАВНА ГРАНИЦА (КЕЛЕБИЈА)
ДЕОНИЦА ПРУГЕ НОВИ САД - СУБОТИЦА - ДРЖАВНА ГРАНИЦА (КЕЛЕБИЈА)

Део пројекта:
3/2.2 ПРОЈЕКАТ ЗАШТИТЕ И РЕКОНСТРУКЦИЈЕ ПОСТОЈЕЋЕ КАНАЛСКЕ МРЕЖЕ - Руменка (искључиво) – Наумовићево (искључиво)

Унутрашња контрола:
Марина Бубало, дипл.грађ.инж.

Главни пројектант:
др Љиљана Милић Марковић, дипл. грађ. инж.

Руководилац организационе јединице:
Марина Бубало, дипл.грађ.инж.

Цртеж: **ПОПРЕЧНИ ПРОФИЛИ КАНАЛА J-362-7-3**
од km 89+790,89 до km 90+041.00

Размера: 1:100

Врста тех. док.:	датум:	Цртеж бр.
ПГД	**04.2021.**	2020-250-ХИД-3/2- 02.03

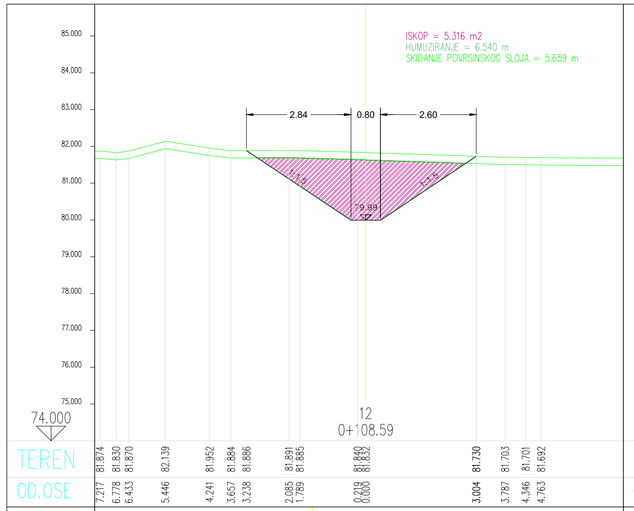

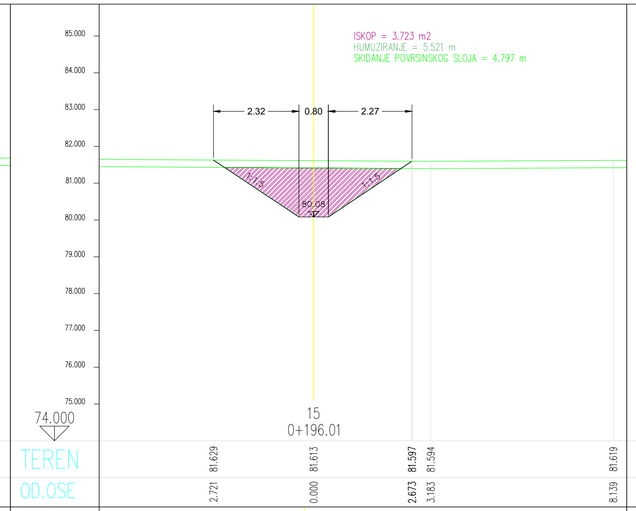

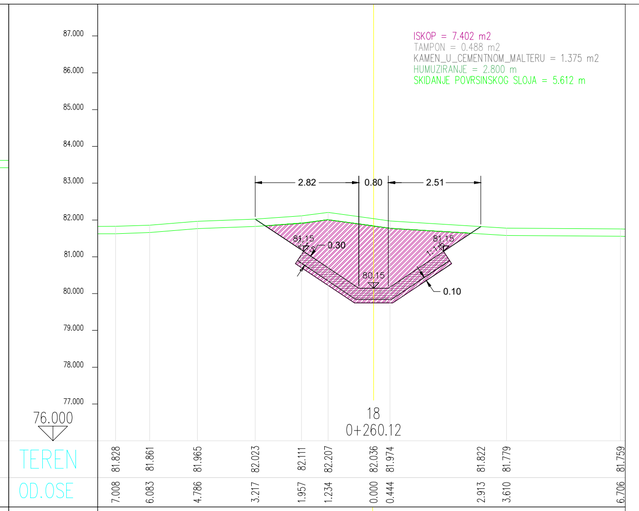

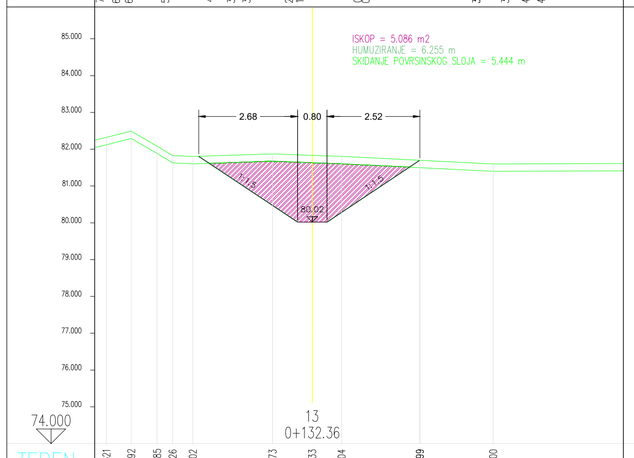

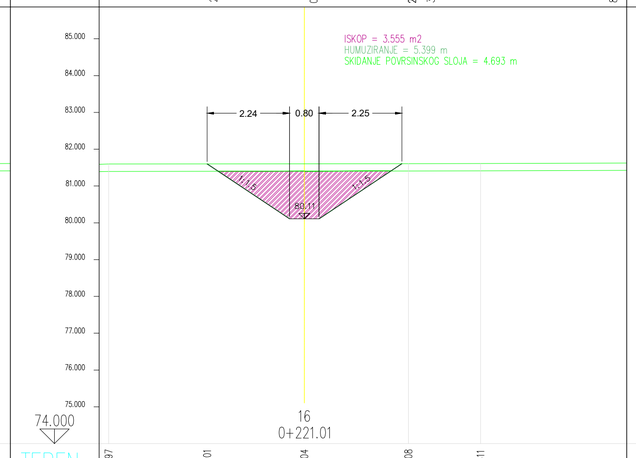

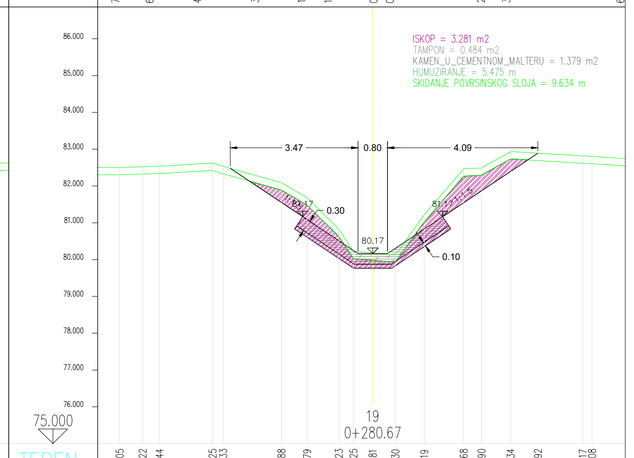

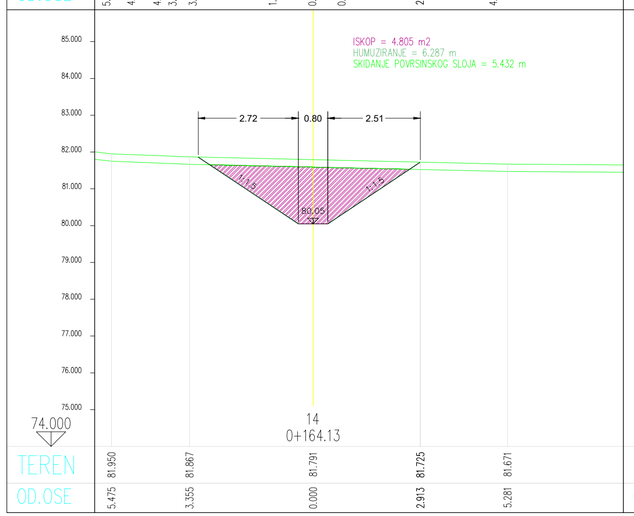

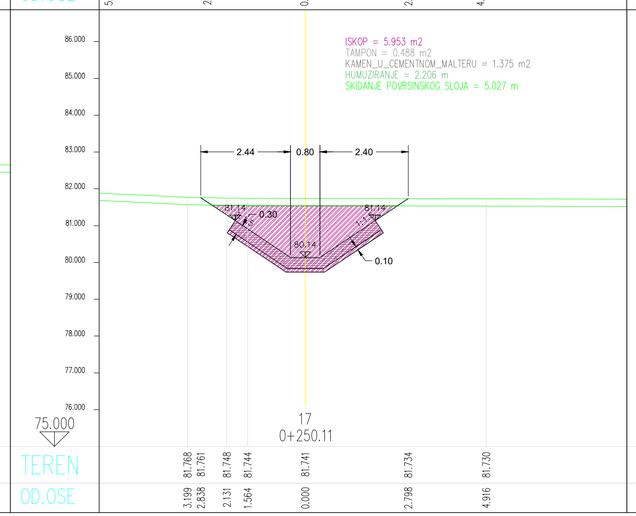

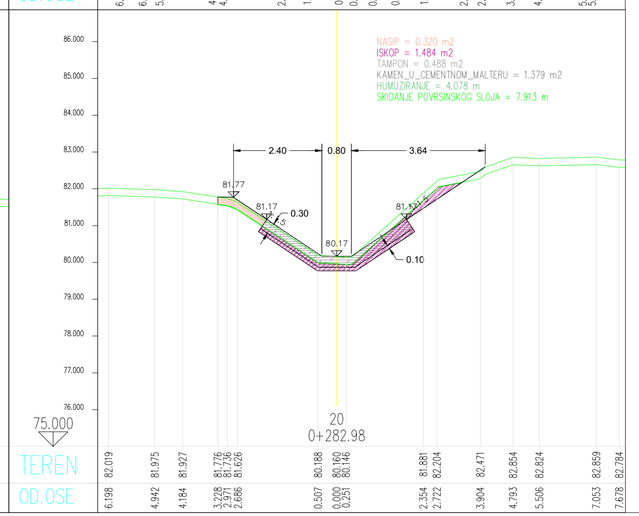

Број	Датум	Опис
03		
02		
01		

Ревизиони блок:

САОБРАЋАЈНИ ИНСТИТУТ ЦИП, д.о.о.

Немањина 6; 11000 Београд; Србија
Тел: 011/3618-134; Факс: 011/3618-324; web site: www.sicip.co.rs

Организациона јединица:ЗАВОД ЗА ХИДРОТЕХНИКУ

Одговорни пројектант:
Војислав Богданић, дипл.инж.грађ.
лиценца број: 314 D664 06

Сарадници:
Александар Вујановић, дипл.инж.грађ.
Десанка Николић, грађ.техн.

Инвеститор пројекта:
" ИНФРАСТРУКТУРА ЖЕЛЕЗНИЦЕ СРБИЈЕ " А.Д.
Немањина 6IV, Београд

Наручилац пројекта: Joint Venture of
China Railway International Corporation Ltd. (CRIC)
No.10 Fuxing Road,Haidian District,Beijing
P.R.China, 100844
China Communication Construction Company Ltd. (CCCC)
No.85 Deshengmenwai Street,Xicheng District,Beijing
P.R.China, 100088

Објекат:
ПРУГА БЕОГРАД - СУБОТИЦА - ДРЖАВНА ГРАНИЦА (КЕЛЕБИЈА)
ДЕОНИЦА ПРУГЕ НОВИ САД - СУБОТИЦА - ДРЖАВНА ГРАНИЦА (КЕЛЕБИЈА)

Део пројекта:
3/2.2 ПРОЈЕКАТ ЗАШТИТЕ И РЕКОНСТРУКЦИЈЕ ПОСТОЈЕЋЕ КАНАЛСКЕ МРЕЖЕ - Румена (искључиво) – Наумовићево (искључиво)

Унутрашња контрола:
Марина Бубало, дипл.грађ.инж.

Главни пројектант:
др Љиљана Милић Марковић, дипл. грађ. инж.

Руководилац организационе јединице:
Марина Бубало, дипл.грађ.инж.

Цртеж: **ПОПРЕЧНИ ПРОФИЛИ КАНАЛА J-362-7-3 од km 89+790,89 до km 90+041.00**
Размера: **1:100**

Врста тех. док.: **ПГД**
датум: **04.2021.**
Цртеж бр. 2020-250-ХИД-3/2- 02.04

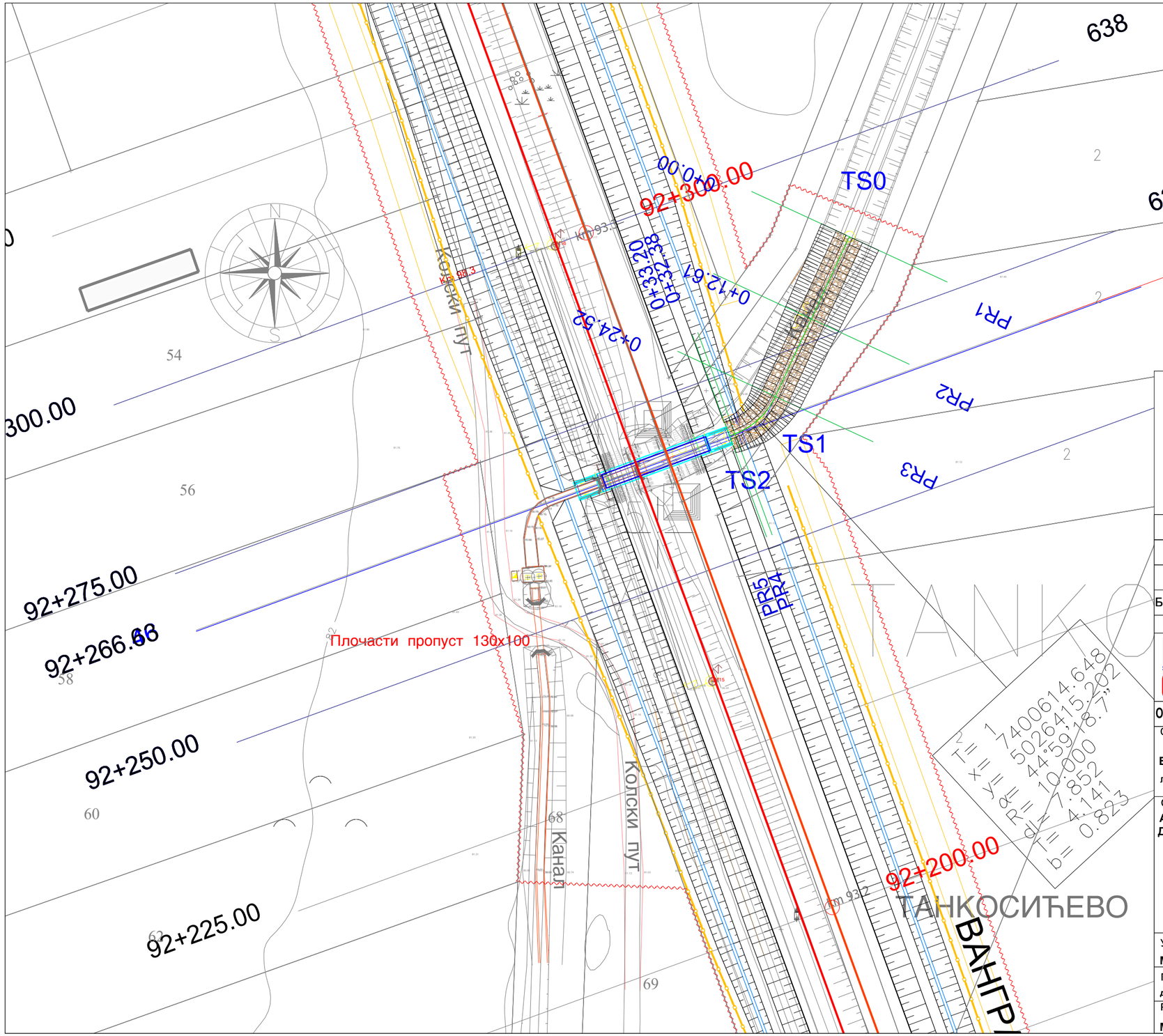

ЛЕГЕНДА:

- Земљиште планирано за реализацију пројекта
- Ограда пруге
- Пројектовани канал

Број	Датум	Опис
03		
02		
01		

Ревизиони блок:

САОБРАЋАЈНИ ИНСТИТУТ ЦИП, д.о.о.

Немањина 6; 11000 Београд; Србија
Тел: 011/3618-134; Факс: 011/3618-324; web site: www.sicip.co.rs

Организациона јединица:ЗАВОД ЗА ХИДРОТЕХНИКУ

Одговорни пројектант:
Војислав Богданић, дипл.инж.грађ.
лиценца број: 314 D664 06

Сарадници:
Александар Вујановић, дипл.инж.грађ.
Десанка Николић, грађ.техн.

Унутрашња контрола:
Марина Бубало, дипл.грађ.инж.

Главни пројектант:
др Љиљана Милић Марковић, дипл. грађ. инж.

Руководилац организационе јединице:
Марина Бубало, дипл.грађ.инж.

Инвеститор пројекта:
" ИНФРАСТРУКТУРА ЖЕЛЕЗНИЦЕ СРБИЈЕ " А.Д.
Немањина 6/IV, Београд

Наручилац пројекта:
Joint Venture of
China Railway International Corporation Ltd. (CRIC)
No.10 Fuxing Road,Haidian District,Beijing
P.R China, 100844
China Communication Construction Company Ltd. (CCCC)
No.85 Deshengmenwai Street,Xicheng District,Beijing
P.R China, 100088

Објекат:
ПРУГА БЕОГРАД - СУБОТИЦА - ДРЖАВНА ГРАНИЦА (КЕЛЕБИЈА)
ДЕОНИЦА ПРУГЕ НОВИ САД - СУБОТИЦА - ДРЖАВНА ГРАНИЦА (КЕЛЕБИЈА)

Део пројекта:
3/2.2 ПРОЈЕКАТ ЗАШТИТЕ И РЕКОНСТРУКЦИЈЕ ПОСТОЈЕЋЕ КАНАЛСКЕ МРЕЖЕ - Руменка (искључиво) – Наумовићево (искључиво)

Цртеж:
СИТУАЦИЈА КАНАЛА J-362-7
од km 89+790,89 до km 90+041

Размера: 1:500

Врста тех. док.: **ПГД**
датум: **04.2021.**
Цртеж бр. 2020-250-ХИД-3/2- 03.01

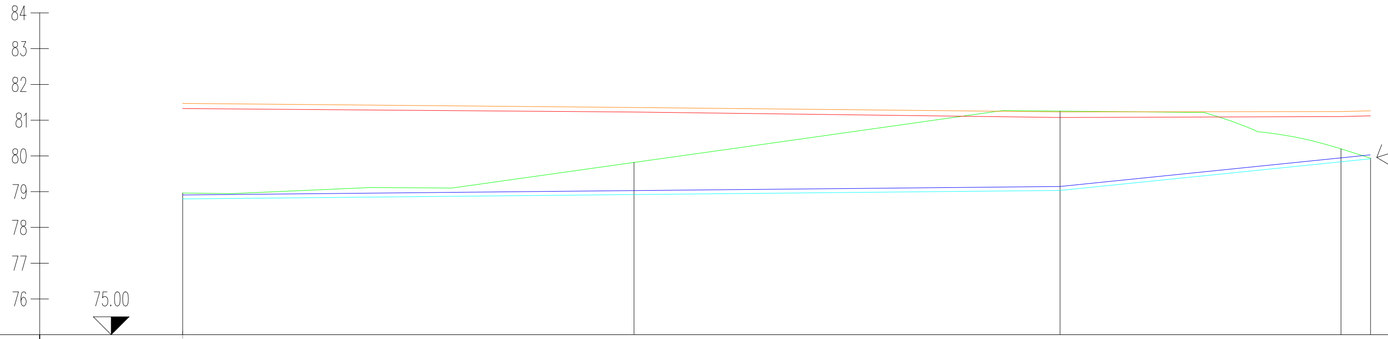

ОЗНАКЕ ПРОФИЛА	PR1	12.61	PR2	11.91	PR3	7.85	PR4	0.83	PR5
СТАЦИОНАЖЕ	0.00		12.61		24.52		32.37		33.20
КОТЕ ДЕСНЕ ИВИЦЕ КОРИТА	81.47		81.36		81.23		81.24		81.26
КОТЕ ЛЕВЕ ИВИЦЕ КОРИТА	81.33		81.23		81.07		81.10		81.12
КОТЕ ДНА ПО ОСИ КОРИТА	78.96		79.82		81.25		80.20		79.94
ЛИНИЈА НИВОА ВОДЕ	78.91		79.03		79.15		79.95		80.03
КОТЕ НИВЕЛЕТЕ	78.80		78.92		79.04		79.84		79.92
УЗДУЖНИ ПАД			0.9735 % / 24.53 m				10.1838 % / 8.68 m		

Број	Датум	Опис
03		
02		
01		

Ревизиони блок:

САОБРАЋАЈНИ ИНСТИТУТ ЦИП, д.о.о.

Немањина 6; 11000 Београд; Србија
Тел: 011/3618-134; Факс: 011/3618-324; web site: www.sicip.co.rs

Организациона јединица:ЗАВОД ЗА ХИДРОТЕХНИКУ

Одговорни пројектант:
Војислав Богданић, дипл.инж.грађ.
лиценца број: 314 D664 06

Сарадници:
Александар Вујановић, дипл.инж.грађ.
Десанка Николић, грађ.техн.

Инвеститор пројекта:
" ИНФРАСТРУКТУРА ЖЕЛЕЗНИЦЕ СРБИЈЕ " А.Д.
Немањина 6/IV, Београд

Наручилац пројекта:
Joint Venture of
China Railway International Corporation Ltd. (CRIC)
No.10 Fuxing Road,Haidian District,Beijing
P.R China, 100844
China Communication Construction Company Ltd. (CCCC)
No.85 Deshengmenwai Street,Xicheng District,Beijing
P.R China, 100088

Објекат:
ПРУГА БЕОГРАД - СУБОТИЦА - ДРЖАВНА ГРАНИЦА (КЕЛЕБИЈА)
ДЕОНИЦА ПРУГЕ НОВИ САД - СУБОТИЦА - ДРЖАВНА ГРАНИЦА (КЕЛЕБИЈА)

Део пројекта:
3/2.2 ПРОЈЕКАТ ЗАШТИТЕ И РЕКОНСТРУКЦИЈЕ ПОСТОЈЕЋЕ КАНАЛСКЕ МРЕЖЕ - Румена (искључиво) – Наумовићево (искључиво)

Унутрашња контрола:
Марина Бубало, дипл.грађ.инж.

Главни пројектант:
др Љиљана Милић Марковић, дипл. грађ. инж.

Руководилац организационе јединице:
Марина Бубало, дипл.грађ.инж.

Цртеж:
ПОДУЖНИ ПРОФИЛ КАНАЛА J-362-7 од km 89+790,89 до km 90+041

Размера:
1:100/1000

Врста тех. док.:	датум:	Цртеж бр.
ПГД	**04.2021.**	2020-250-ХИД-3/2- 03.02

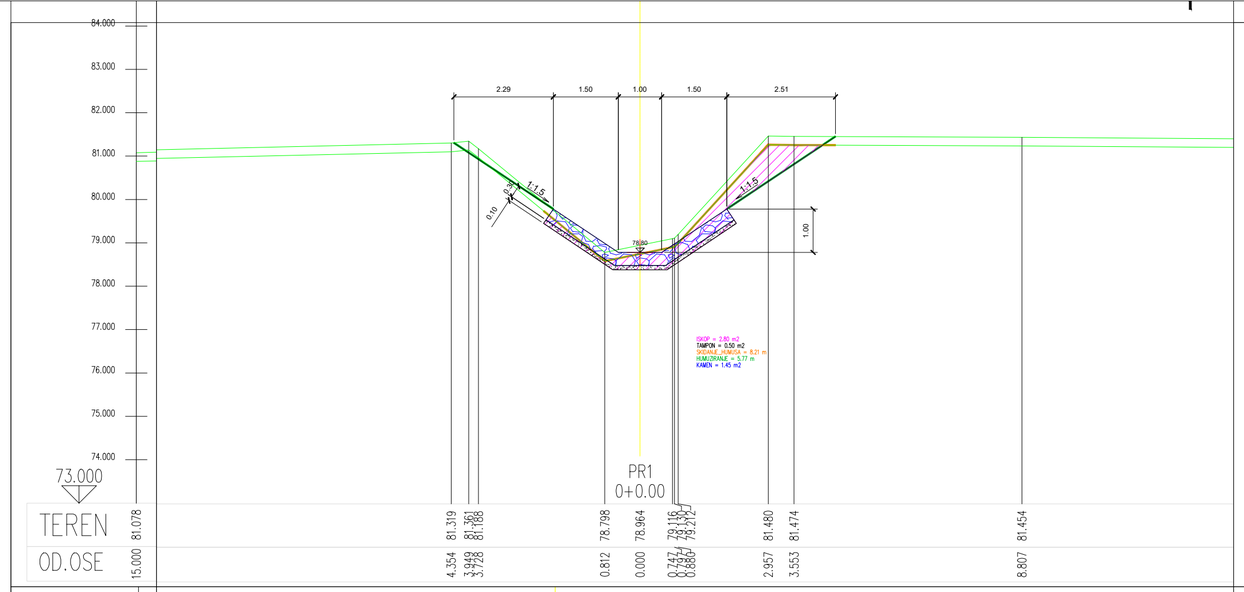

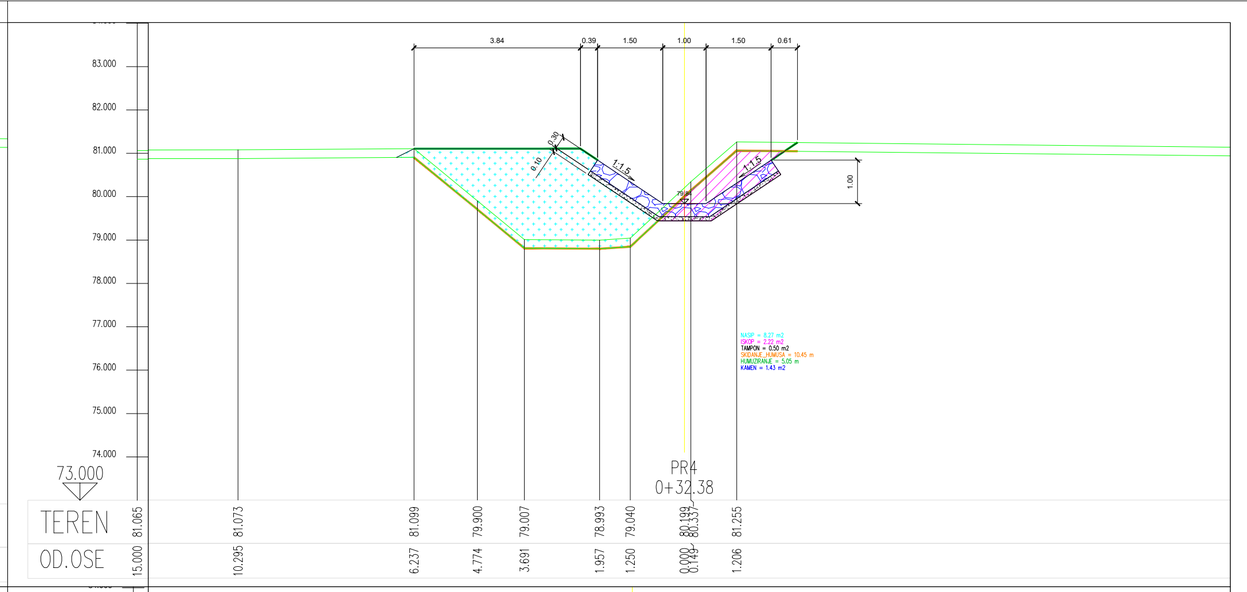

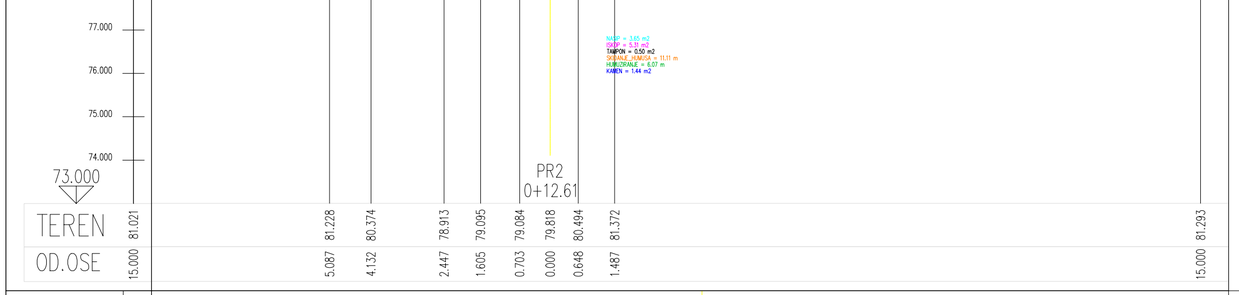

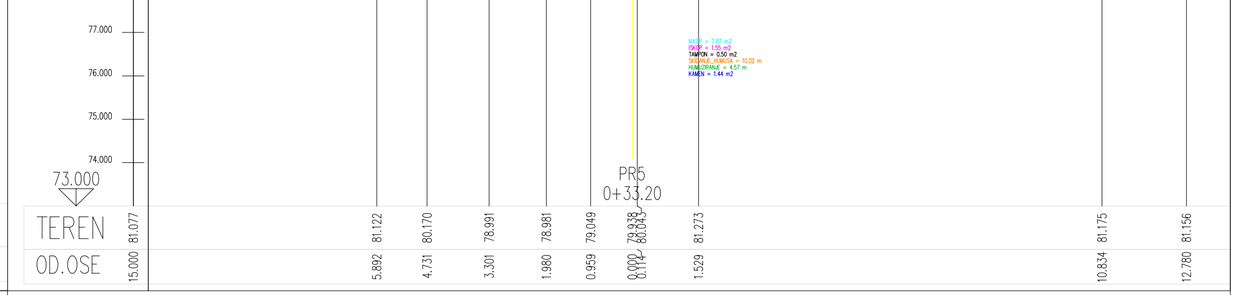

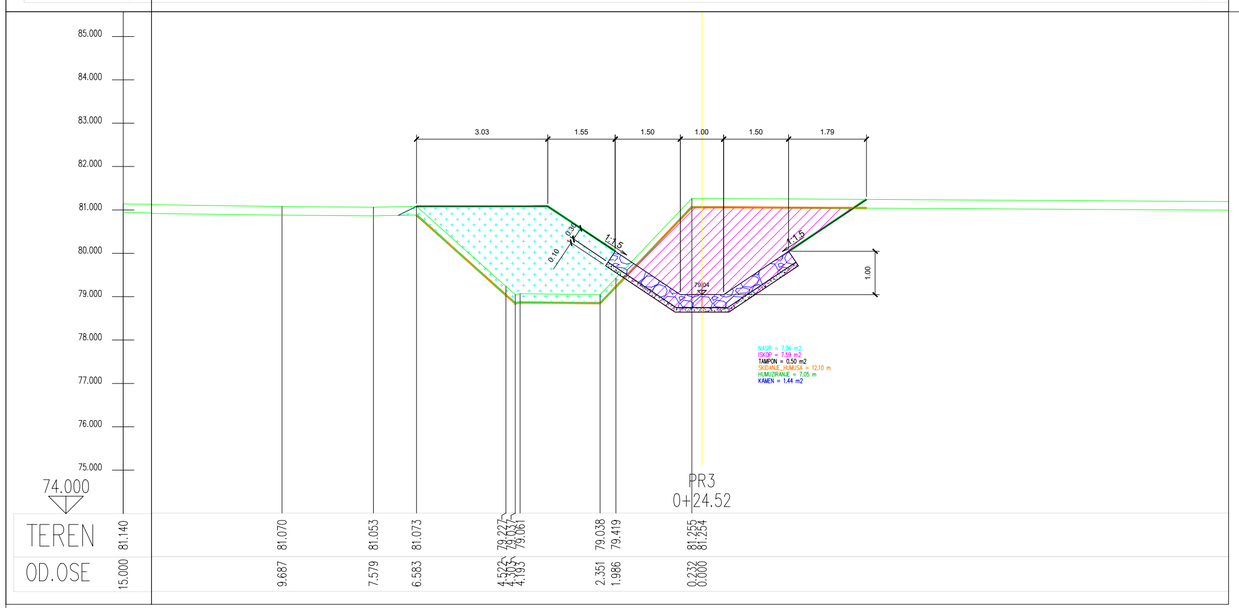

03		
02		
01		
Број	Датум	Опис

Ревизиони блок:

САОБРАЋАЈНИ ИНСТИТУТ ЦИП, д.о.о.

Немањина 6; 11000 Београд; Србија
Тел: 011/3618-134; Факс: 011/3618-324; web site: www.sicip.co.rs

Организациона јединица:ЗАВОД ЗА ХИДРОТЕХНИКУ

Одговорни пројектант:
Војислав Богданић, дипл.инж.грађ.
лиценца број: 314 D664 06

Сарадници:
Александар Вујановић, дипл.инж.грађ.
Десанка Николић, грађ.техн.

Унутрашња контрола:
Марина Бубало, дипл.грађ.инж.

Главни пројектант:
др Љиљана Милић Марковић, дипл. грађ. инж.

Руководилац организационе јединице:
Марина Бубало, дипл.грађ.инж.

Инвеститор пројекта:
" ИНФРАСТРУКТУРА ЖЕЛЕЗНИЦЕ СРБИЈЕ " А.Д.
Немањина 6/IV, Београд

Наручилац пројекта:
Joint Venture of
China Railway International Corporation Ltd. (CRIC)
No.10 Fuxing Road,Haidian District,Beijing
P.R China, 100844
China Communication Construction Company Ltd. (CCCC)
No.85 Deshengmenwai Street,Xicheng District,Beijing
P.R China, 100088

Објекат:
ПРУГА БЕОГРАД - СУБОТИЦА - ДРЖАВНА ГРАНИЦА (КЕЛЕБИЈА)
ДЕОНИЦА ПРУГЕ НОВИ САД - СУБОТИЦА - ДРЖАВНА ГРАНИЦА (КЕЛЕБИЈА)

Део пројекта:
3/2.2 ПРОЈЕКАТ ЗАШТИТЕ И РЕКОНСТРУКЦИЈЕ ПОСТОЈЕЋЕ КАНАЛСКЕ МРЕЖЕ - Руменка (искључиво) – Наумовићево (искључиво)

Цртеж:
ПОПРЕЧНИ ПРОФИЛИ КАНАЛА
J-362-7 на km 92+266,63

Размера:
1:100

Врста тех. док.: **ПГД**
датум: **04.2021.**
Цртеж бр.: 2020-250-ХИД-3/2- 03.03

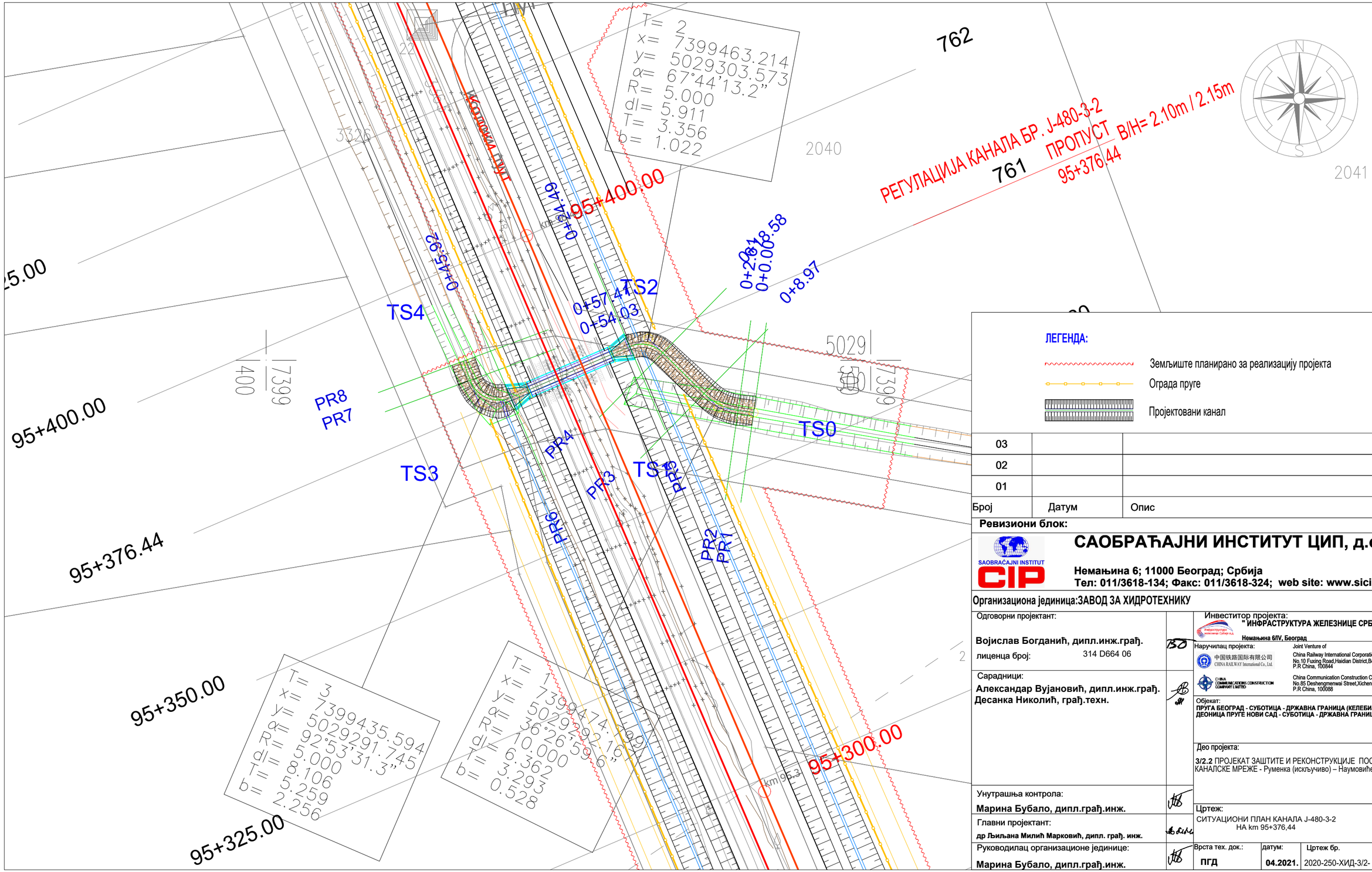

ЛЕГЕНДА:

- Земљиште планирано за реализацију пројекта
- Ограда пруге
- Пројектовани канал

Број	Датум	Опис
03		
02		
01		

Ревизиони блок:

САОБРАЋАЈНИ ИНСТИТУТ ЦИП, д.о.о.

Немањина 6; 11000 Београд; Србија
Тел: 011/3618-134; Факс: 011/3618-324; web site: www.sicip.co.rs

Организациона јединица:ЗАВОД ЗА ХИДРОТЕХНИКУ

Одговорни пројектант:
Војислав Богданић, дипл.инж.грађ.
лиценца број: 314 D664 06

Сарадници:
Александар Вујановић, дипл.инж.грађ.
Десанка Николић, грађ.техн.

Унутрашња контрола:
Марина Бубало, дипл.грађ.инж.

Главни пројектант:
др Љиљана Милић Марковић, дипл. грађ. инж.

Руководилац организационе јединице:
Марина Бубало, дипл.грађ.инж.

Инвеститор пројекта:
" ИНФРАСТРУКТУРА ЖЕЛЕЗНИЦЕ СРБИЈЕ " А.Д.
Немањина 6/IV, Београд

Наручилац пројекта:
Joint Venture of
China Railway International Corporation Ltd. (CRIC)
No.10 Fuxing Road,Haidian District,Beijing
P.R China, 100844
China Communication Construction Company Ltd. (CCCC)
No.85 Deshengmenwai Street,Xicheng District,Beijing
P.R China, 100088

Објекат:
ПРУГА БЕОГРАД - СУБОТИЦА - ДРЖАВНА ГРАНИЦА (КЕЛЕБИЈА)
ДЕОНИЦА ПРУГЕ НОВИ САД - СУБОТИЦА - ДРЖАВНА ГРАНИЦА (КЕЛЕБИЈА)

Део пројекта:
3/2.2 ПРОЈЕКАТ ЗАШТИТЕ И РЕКОНСТРУКЦИЈЕ ПОСТОЈЕЋЕ КАНАЛСКЕ МРЕЖЕ - Руменка (искључиво) – Наумовићево (искључиво)

Цртеж: СИТУАЦИОНИ ПЛАН КАНАЛА J-480-3-2 НА km 95+376,44

Размера: 1:500

Врста тех. док.:	датум:	Цртеж бр.
ПГД	04.2021.	2020-250-ХИД-3/2- 04.01

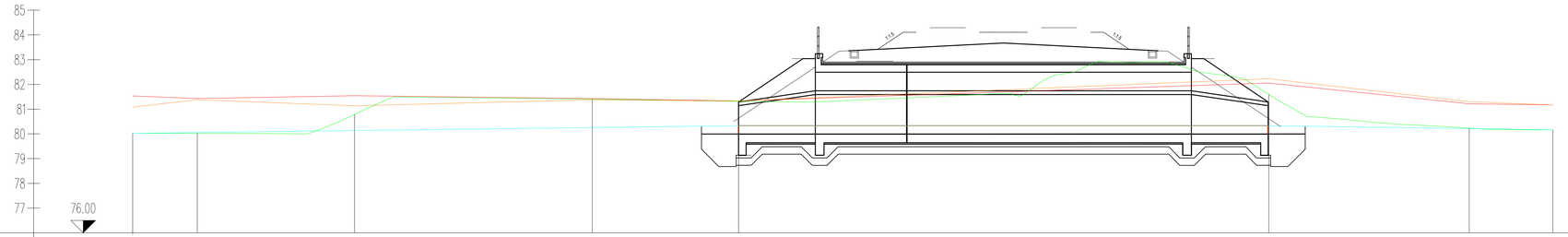

ОЗНАКЕ ПРОФИЛА		PR1	2.61	PR2	6.36	PR3	9.61	PR4	5.91	PR5	21.43	PR6	8.11	PR7	3.38	PR8
СТАЦИОНАЖЕ		0.00		2.60		8.97		18.58		24.49		45.92		54.03		57.40
КОТЕ ДЕСНЕ ИВИЦЕ КОРИТА		81.08		81.38		81.13		81.37		81.33		82.23		81.30		81.17
КОТЕ ЛЕВЕ ИВИЦЕ КОРИТА		81.53		81.43		81.54		81.43		81.33		82.06		81.22		81.17
КОТЕ ДНА ПО ОСИ КОРИТА		80.02		80.03		80.78		81.40		81.31		81.60		80.23		80.17
КОТЕ НИВЕЛЕТЕ		80.02		80.05		80.13		80.26		80.33		80.33		80.22		80.17
УЗДУЖНИ ПАД						1.2652 % / 24.49 m					0.00 % / 21.40 m		−1.4109 % / 11.51 m			

Број	Датум	Опис
03		
02		
01		

Ревизиони блок:

САОБРАЋАЈНИ ИНСТИТУТ ЦИП, д.о.о.

Немањина 6; 11000 Београд; Србија
Тел: 011/3618-134; Факс: 011/3618-324; web site: www.sicip.co.rs

Организациона јединица:ЗАВОД ЗА ХИДРОТЕХНИКУ

Одговорни пројектант:
Војислав Богданић, дипл.инж.грађ.
лиценца број: 314 D664 06

Сарадници:
Александар Вујановић, дипл.инж.грађ.
Десанка Николић, грађ.техн.

Инвеститор пројекта:
" ИНФРАСТРУКТУРА ЖЕЛЕЗНИЦЕ СРБИЈЕ " А.Д.
Немањина 6/IV, Београд

Научно-истраживачки пројекат:
Joint Venture of
China Railway International Corporation Ltd. (CRIC)
No.10 Fuxing Road,Haidian District,Beijing
P.R.China, 100044
China Communication Construction Company Ltd. (CCCC)
No.85 Dechengmennei Street,Xicheng District,Beijing
P.R.China, 100088

Објекат:
ПРУГА БЕОГРАД - СУБОТИЦА - ДРЖАВНА ГРАНИЦА (КЕЛЕБИЈА)
ДЕОНИЦА ПРУГЕ НОВИ САД - СУБОТИЦА - ДРЖАВНА ГРАНИЦА (КЕЛЕБИЈА)

Део пројекта:
3/2.2 ПРОЈЕКАТ ЗАШТИТЕ И РЕКОНСТРУКЦИЈЕ ПОСТОЈЕЋЕ КАНАЛСКЕ МРЕЖЕ - Ријечника (изолу-ниво) – Нагодошевићево (изолу-ниво)

Унутрашња контрола:
Марина Бубало, дипл.грађ.инж.

Главни пројектант:
др Љиљана Милић Марковић, дипл. грађ. инж.

Руководилац организационе јединице:
Марина Бубало, дипл.грађ.инж.

Цртеж: **ПОДУЖНИ ПРОФИЛ КАНАЛА J-480-3-2 НА km 95+376,44**

Размера: 1:100/1000

Врста тех. док.:	датум:	Цртеж бр.
ПГД	**04.2021.**	2020-250-ХИД-3/2- 04.02

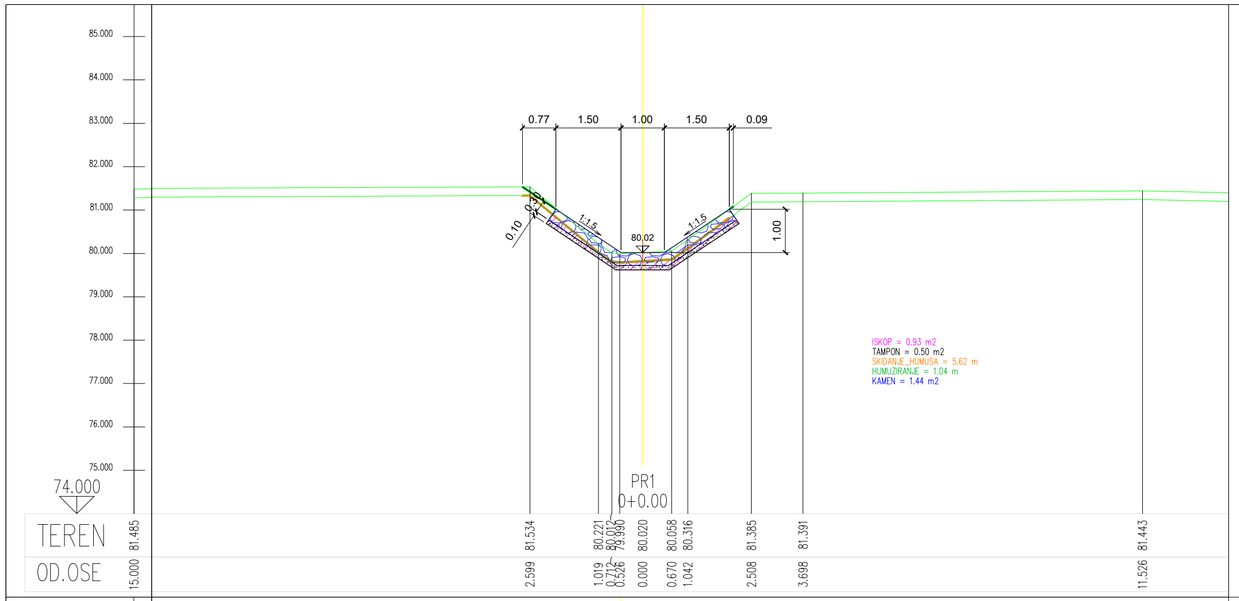

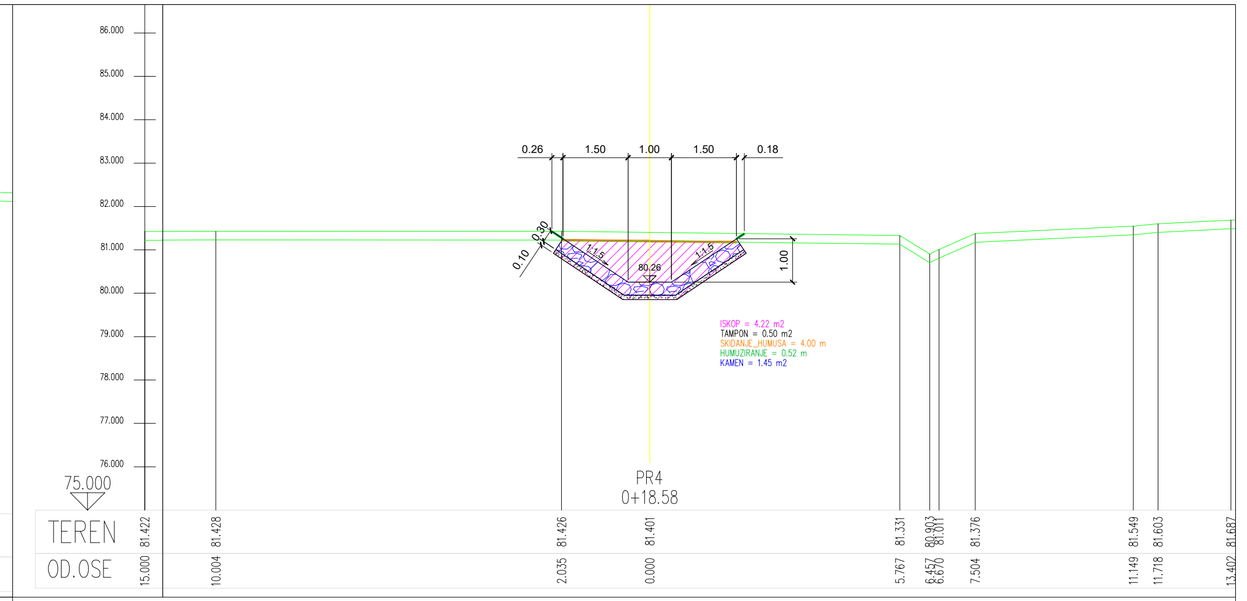

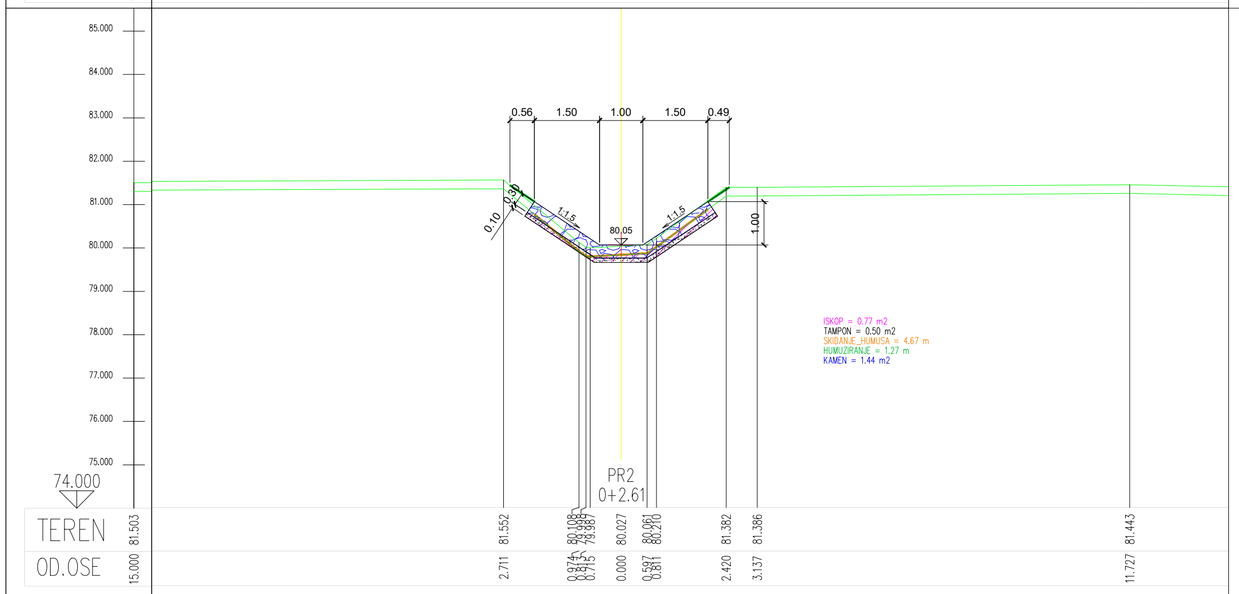

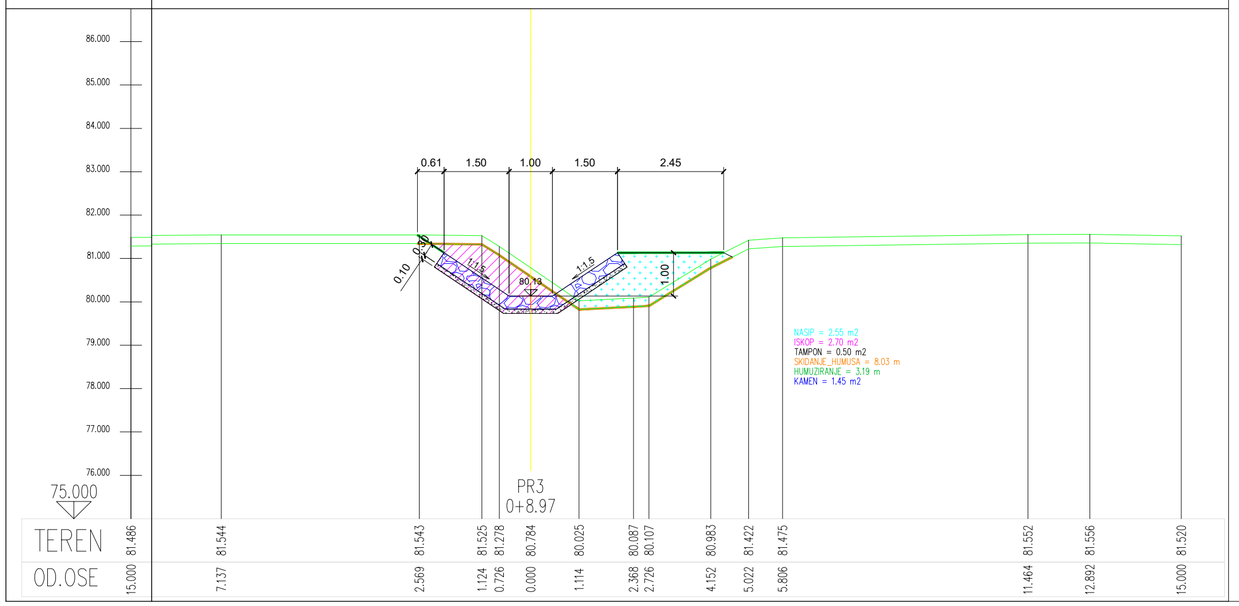

03		
02		
01		
Број	Датум	Опис

Ревизиони блок:

САОБРАЋАЈНИ ИНСТИТУТ ЦИП, д.о.о.

Немањина 6; 11000 Београд; Србија
Тел: 011/3618-134; Факс: 011/3618-324; web site: www.sicip.co.rs

Организациона јединица:ЗАВОД ЗА ХИДРОТЕХНИКУ

Одговорни пројектант:
Војислав Богданић, дипл.инж.грађ.
лиценца број: 314 D664 06

Сарадници:
Александар Вујановић, дипл.инж.грађ.
Десанка Николић, грађ.техн.

Инвеститор пројекта:
" ИНФРАСТРУКТУРА ЖЕЛЕЗНИЦЕ СРБИЈЕ " А.Д.
Немањина 6/IV, Београд

Наручилац пројекта:
Joint Venture of
China Railway International Corporation Ltd. (CRIC)
No.10 Fuxing Road,Haidian District,Beijing
P.R China, 100844
China Communication Construction Company Ltd. (CCCC)
No.85 Deshengmenwai Street,Xicheng District,Beijing
P.R China, 100088

Објекат:
ПРУГА БЕОГРАД - СУБОТИЦА - ДРЖАВНА ГРАНИЦА (КЕЛЕБИЈА)
ДЕОНИЦА ПРУГЕ НОВИ САД - СУБОТИЦА - ДРЖАВНА ГРАНИЦА (КЕЛЕБИЈА)

Део пројекта:
3/2.2 ПРОЈЕКАТ ЗАШТИТЕ И РЕКОНСТРУКЦИЈЕ ПОСТОЈЕЋЕ КАНАЛСКЕ МРЕЖЕ - Руменка (искључиво) – Наумовићево (искључиво)

Унутрашња контрола:
Марина Бубало, дипл.грађ.инж.

Главни пројектант:
др Љиљана Милић Марковић, дипл. грађ. инж.

Руководилац организационе јединице:
Марина Бубало, дипл.грађ.инж.

Цртеж:
ПОПРЕЧНИ ПРОФИЛИ КАНАЛА
J-480-3-2 НА km 95+376.44

Размера: 1:100

Врста тех. док.: **ПГД**
датум: **04.2021.**
Цртеж бр. 2020-250-ХИД-3/2- 04.03

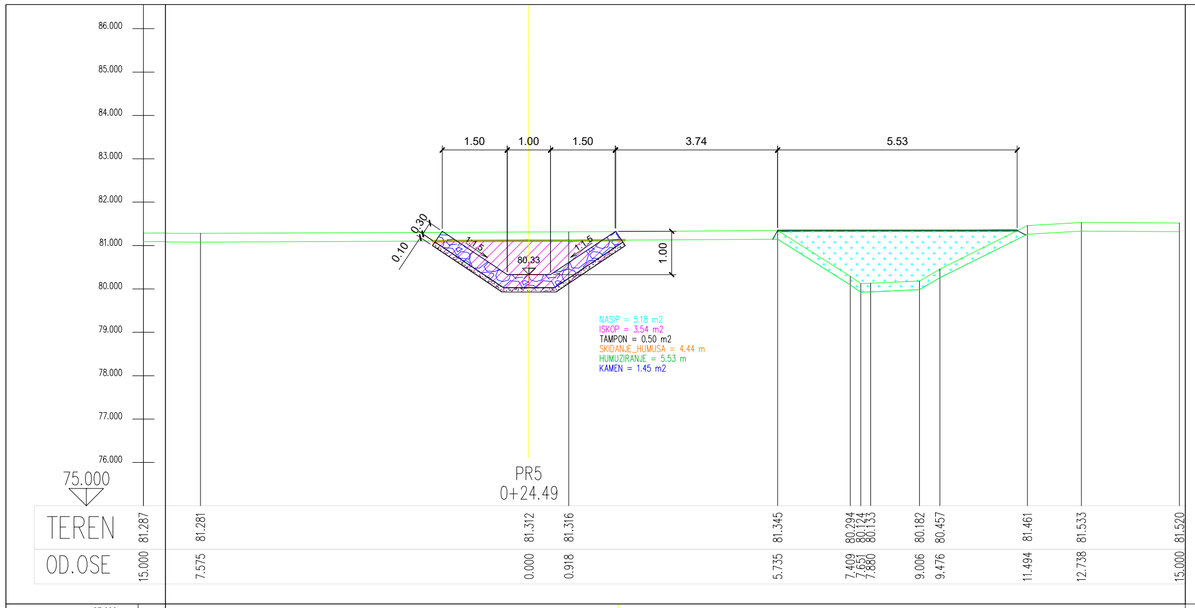

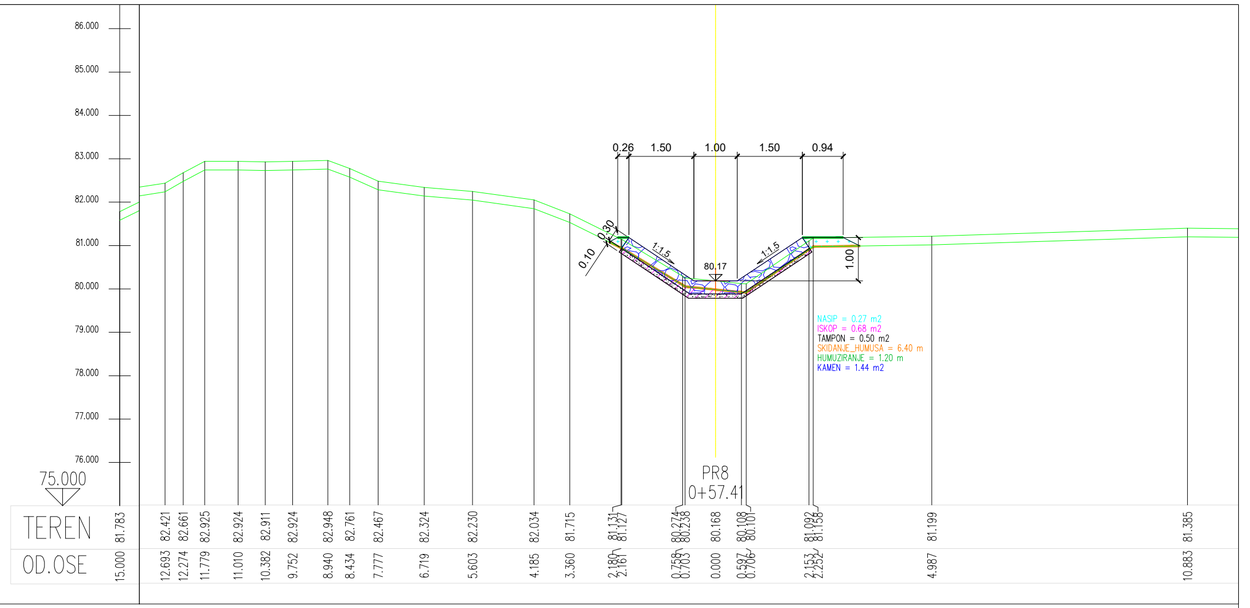

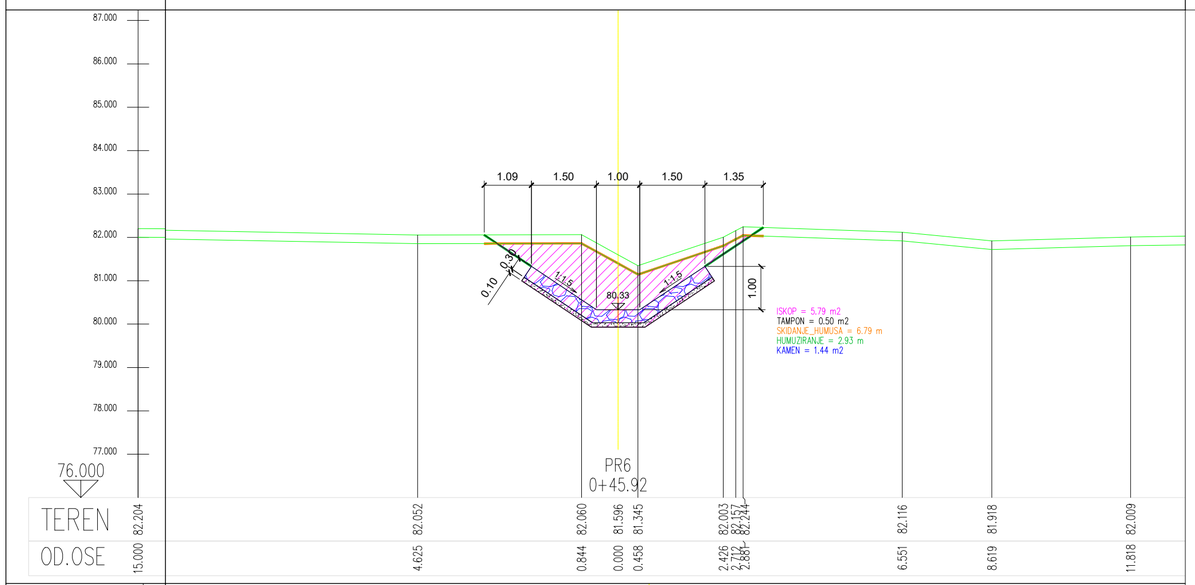

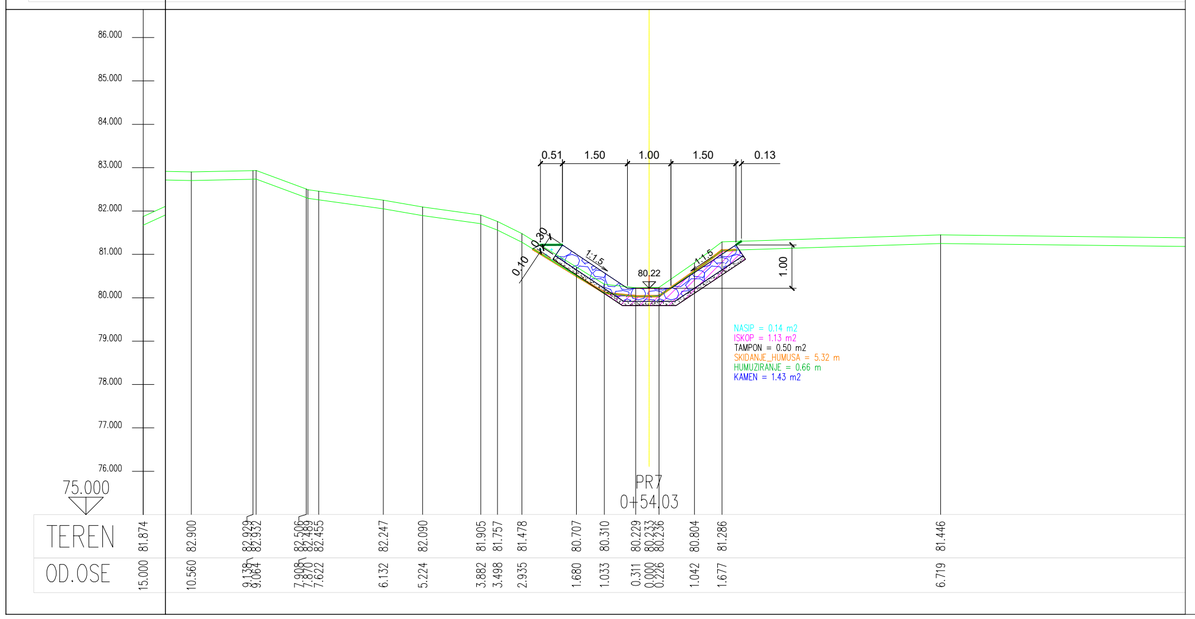

03		
02		
01		
Број	Датум	Опис

Ревизиони блок:

САОБРАЋАЈНИ ИНСТИТУТ ЦИП, д.о.о.

Немањина 6; 11000 Београд; Србија
Тел: 011/3618-134; Факс: 011/3618-324; web site: www.sicip.co.rs

Организациона јединица:ЗАВОД ЗА ХИДРОТЕХНИКУ

Одговорни пројектант:
Војислав Богданић, дипл.инж.грађ.
лиценца број: 314 D664 06

Сарадници:
Александар Вујановић, дипл.инж.грађ.
Десанка Николић, грађ.техн.

Инвеститор пројекта:
" ИНФРАСТРУКТУРА ЖЕЛЕЗНИЦЕ СРБИЈЕ " А.Д.
Немањина 6/IV, Београд

Наручилац пројекта:
Joint Venture of
China Railway International Corporation Ltd. (CRIC)
No.10 Fuxing Road,Haidian District,Beijing
P.R China, 100844
China Communication Construction Company Ltd. (CCCC)
No.85 Deshengmenwai Street,Xicheng District,Beijing
P.R China, 100088

Објекат:
ПРУГА БЕОГРАД - СУБОТИЦА - ДРЖАВНА ГРАНИЦА (КЕЛЕБИЈА)
ДЕОНИЦА ПРУГЕ НОВИ САД - СУБОТИЦА - ДРЖАВНА ГРАНИЦА (КЕЛЕБИЈА)

Део пројекта:
3/2.2 ПРОЈЕКАТ ЗАШТИТЕ И РЕКОНСТРУКЦИЈЕ ПОСТОЈЕЋЕ КАНАЛСКЕ МРЕЖЕ - Руменка (искључиво) – Наумовићево (искључиво)

Унутрашња контрола:
Марина Бубало, дипл.грађ.инж.

Главни пројектант:
др Љиљана Милић Марковић, дипл. грађ. инж.

Руководилац организационе јединице:
Марина Бубало, дипл.грађ.инж.

Цртеж:
ПОПРЕЧНИ ПРОФИЛИ КАНАЛА
J-480-3-2 НА km 95+376.44

Размера: 1:100

Врста тех. док.: **ПГД**
датум: **04.2021.**
Цртеж бр.: 2020-250-ХИД-3/2- 04.04

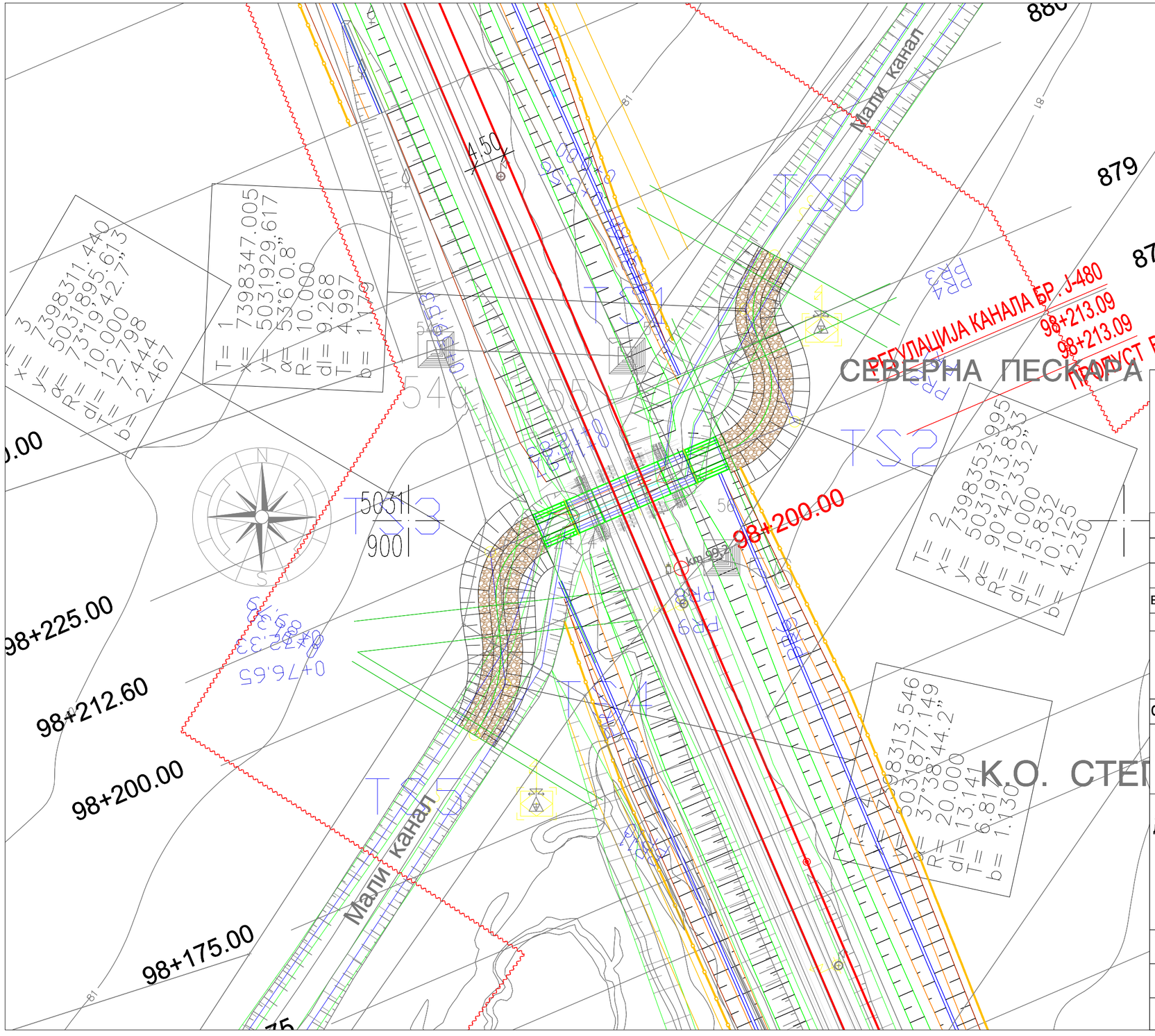
Мали канал
Мали канал
РЕГУЛАЦИЈА КАНАЛА БР. J-480
98+213.09
98+213.09
ПРОПУСТ B/h= 2.10m / 2.15m
98+225.00
98+212.60
98+200.00
98+175.00
98+200.00
СЕВЕРНА ПЕСКАРА
К.О. СТЕ
879
878
877
880
31/2
31/3
T= 1 7398347.005
x = 5031929.617
y= 53°6'0.8"
α= 10.000
R= 9.268
dl= 4.997
T= 1.179
b= 2.467
T= 2 7398311.440
x= 5031895.613
y= 73°19'42.7"
α= 10.000
R= 12.798
dl= 7.444
T= 2.467
b= 1.179
T= 2 7398353.995
x= 5031913.833
y= 90°42'33.2"
α= 10.000
R= 15.832
dl= 10.125
T= 4.230
b= 2.110
T= 1 7398313.546
x= 5031877.149
y= 37°38'44.2"
α= 20.000
R= 13.141
dl= 6.811
T= 1.130
b= 1.130
0+76.65
0+225.33
0+225.33
0+225.33

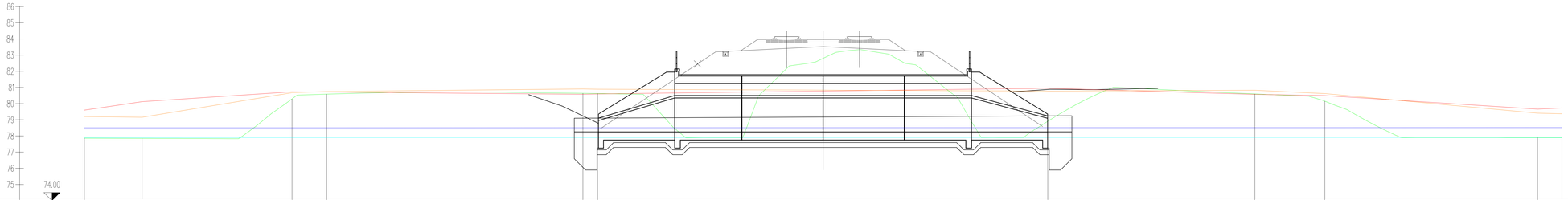
86
85
84
83
82
81
80
79
78
77
76
75
74.00

| | | |

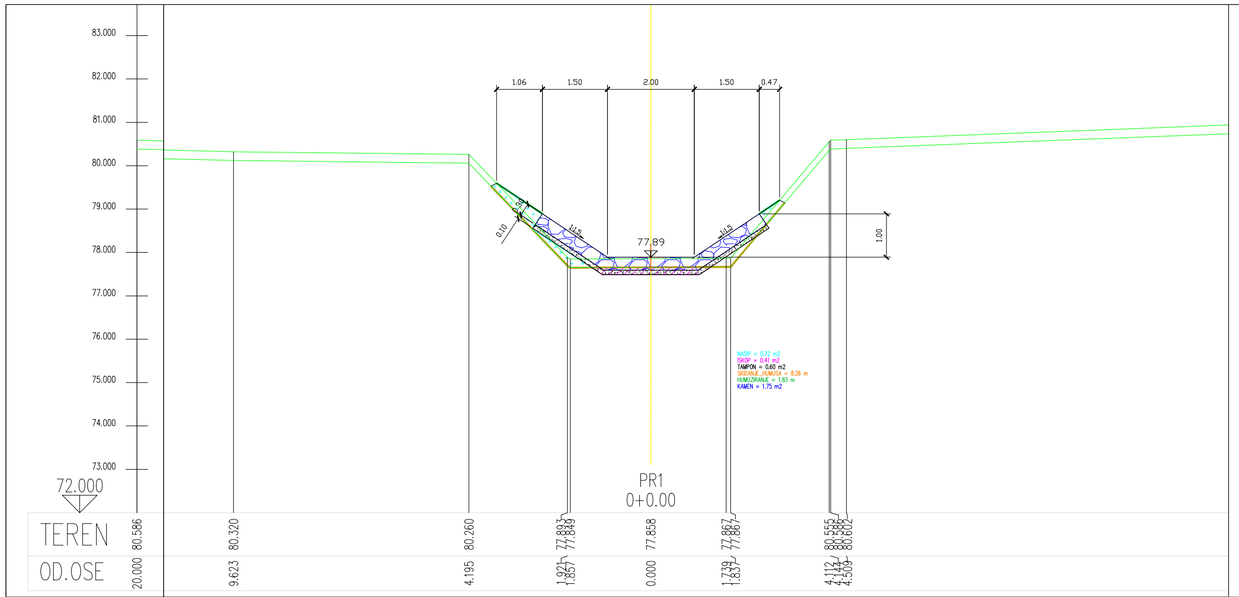

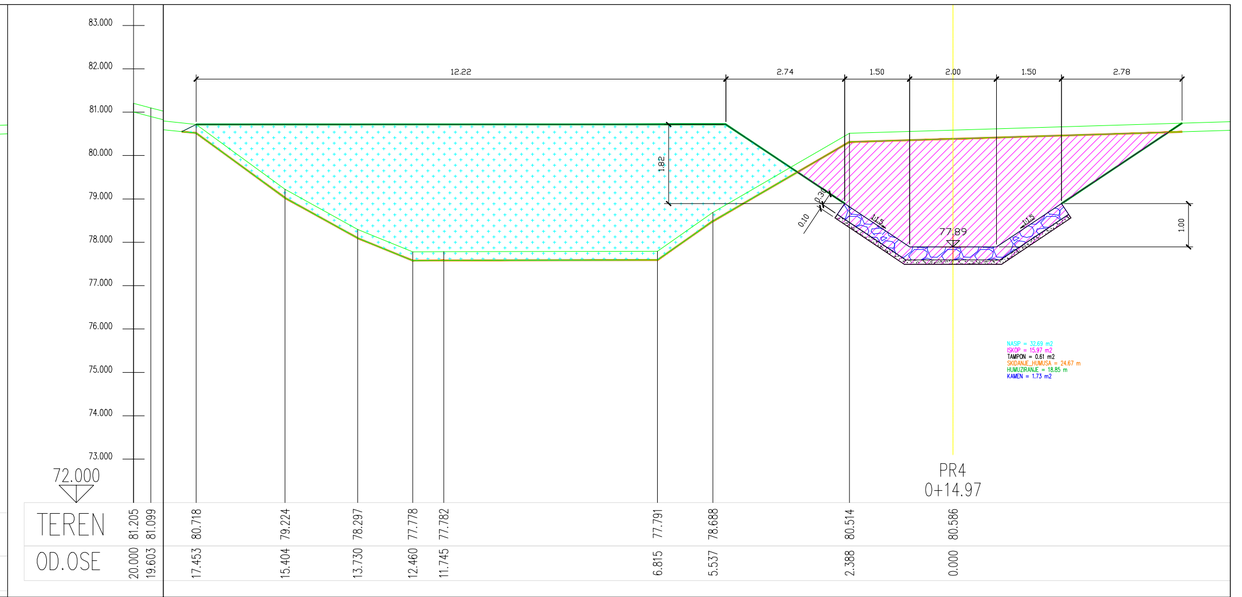

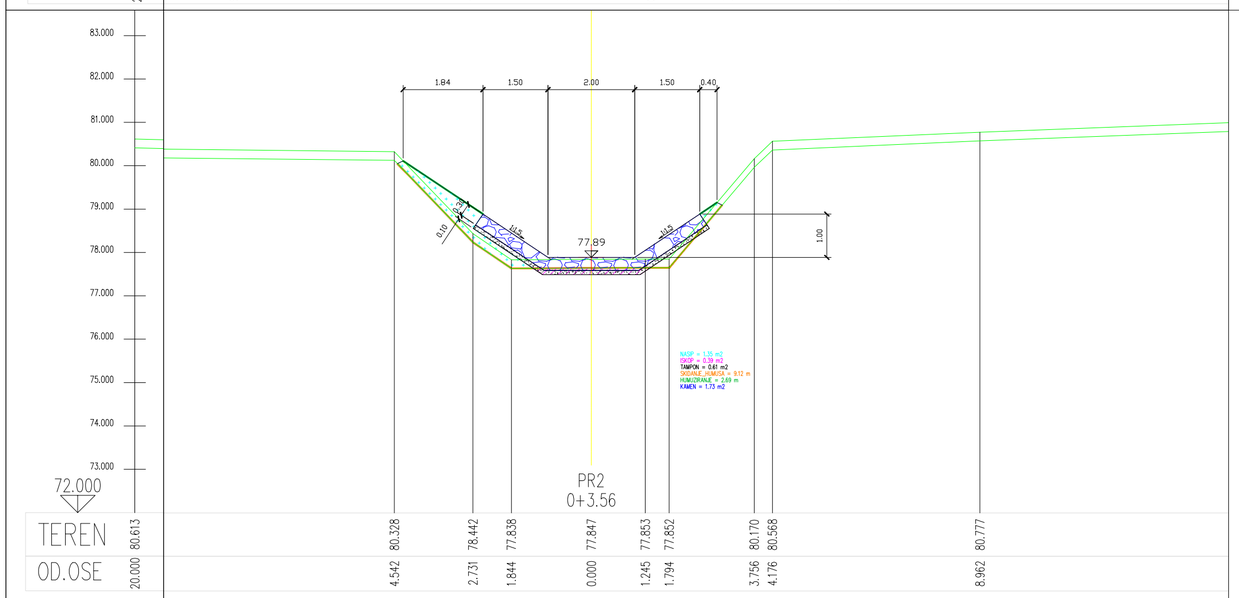

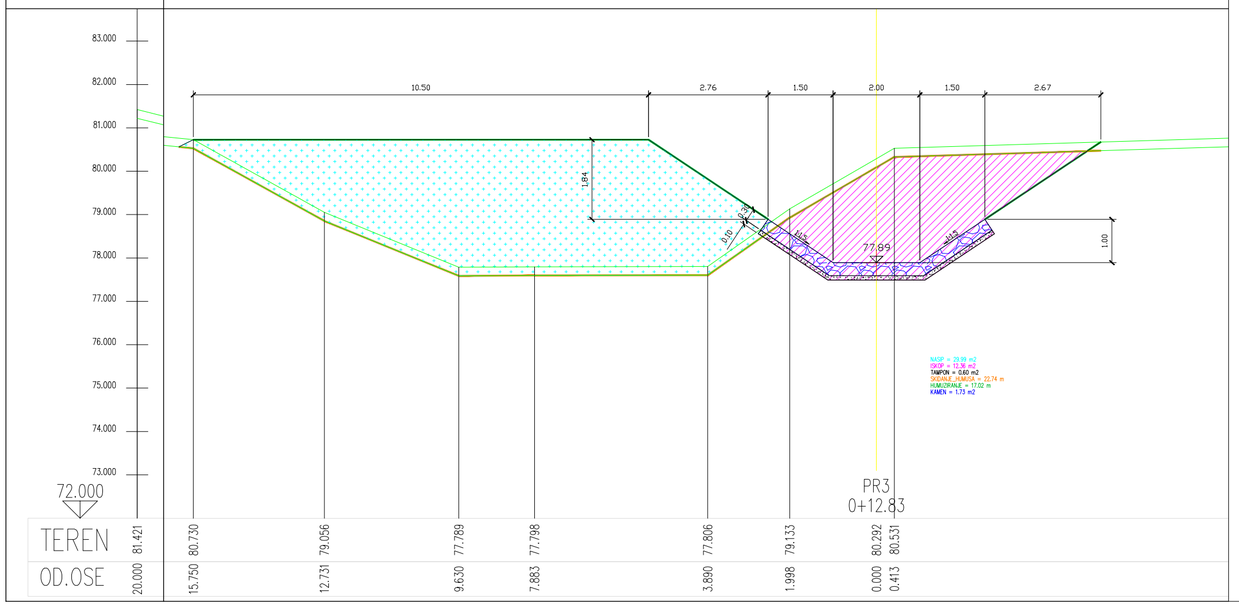

Број	Датум	Опис
03		
02		
01		

Ревизиони блок:

САОБРАЋАЈНИ ИНСТИТУТ ЦИП, д.о.о.

SAOBRAĆAJNI INSTITUT CIP

Немањина 6; 11000 Београд; Србија
Тел: 011/3618-134; Факс: 011/3618-324; web site: www.sicip.co.rs

Организациона јединица:ЗАВОД ЗА ХИДРОТЕХНИКУ

Одговорни пројектант:
Војислав Богданић, дипл.инж.грађ.
лиценца број: 314 D664 06

Сарадници:
Александар Вујановић, дипл.инж.грађ.
Десанка Николић, грађ.техн.

Инвеститор пројекта:
" ИНФРАСТРУКТУРА ЖЕЛЕЗНИЦЕ СРБИЈЕ " А.Д.
Немањина 6/IV, Београд

Наручилац пројекта:
Joint Venture of
China Railway International Corporation Ltd. (CRIC)
No.10 Fuxing Road,Haidian District,Beijing
P.R China, 100844
China Communication Construction Company Ltd. (CCCC)
No.85 Deshengmenwai Street,Xicheng District,Beijing
P.R China, 100088

Објекат:
ПРУГА БЕОГРАД - СУБОТИЦА - ДРЖАВНА ГРАНИЦА (КЕЛЕБИЈА)
ДЕОНИЦА ПРУГЕ НОВИ САД - СУБОТИЦА - ДРЖАВНА ГРАНИЦА (КЕЛЕБИЈА)

Део пројекта:
3/2.2 ПРОЈЕКАТ ЗАШТИТЕ И РЕКОНСТРУКЦИЈЕ ПОСТОЈЕЋЕ КАНАЛСКЕ МРЕЖЕ - Руменка (искључиво) – Наумовићево (искључиво)

Унутрашња контрола:
Марина Бубало, дипл.грађ.инж.

Главни пројектант:
др Љиљана Милић Марковић, дипл. грађ. инж.

Руководилац организационе јединице:
Марина Бубало, дипл.грађ.инж.

Цртеж:
ПОПРЕЧНИ ПРОФИЛИ КАНАЛА
J-480 НА km98+213.09

Размера: 1:100

Врста тех. док.: **ПГД**
датум: **04.2021.**
Цртеж бр. 2020-250-ХИД-3/2- 05.03

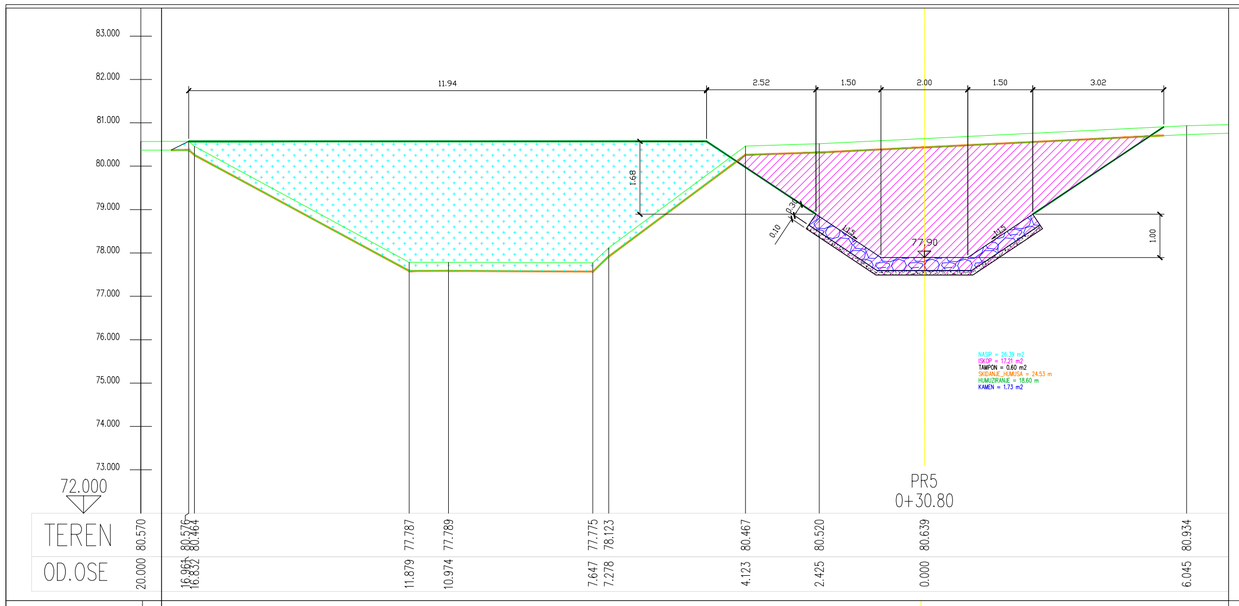

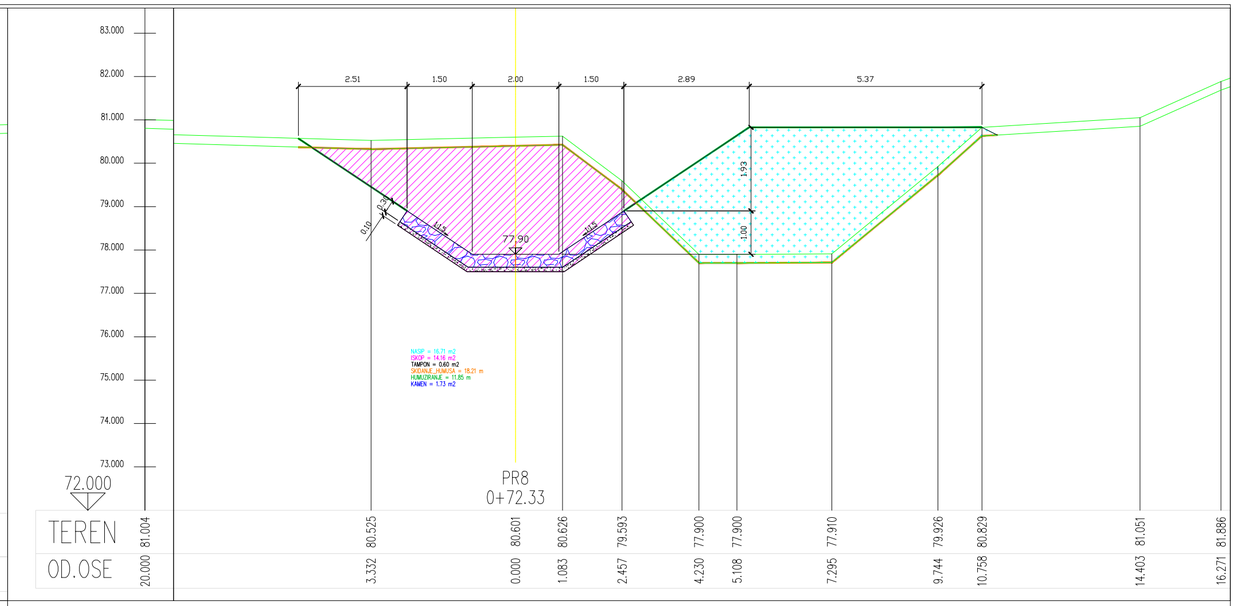

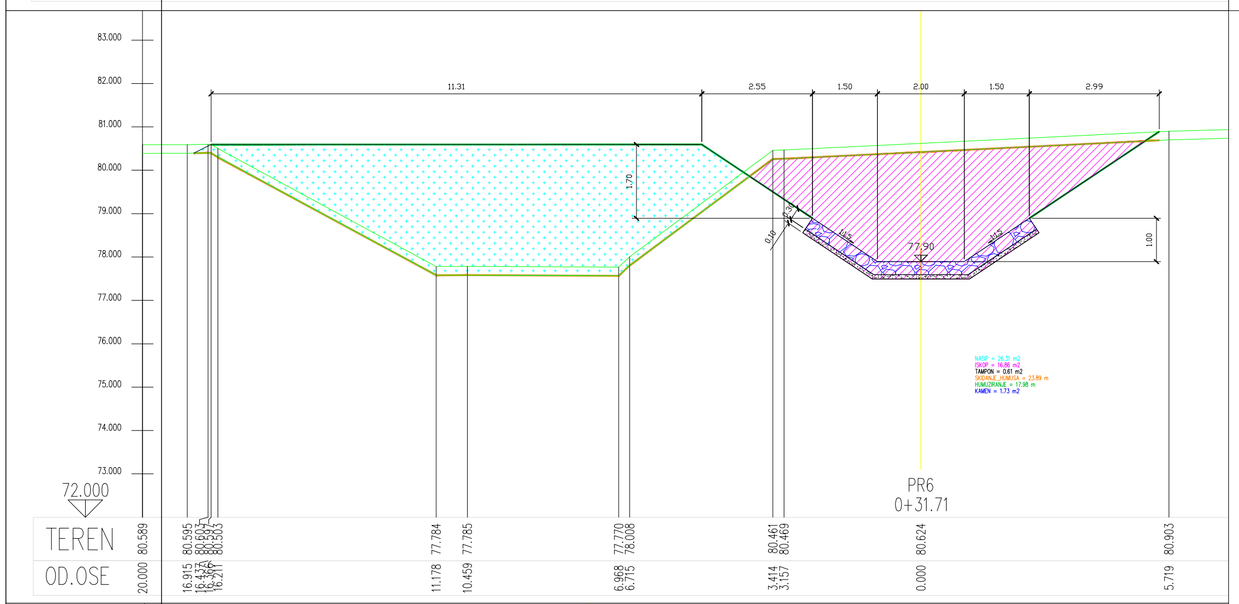

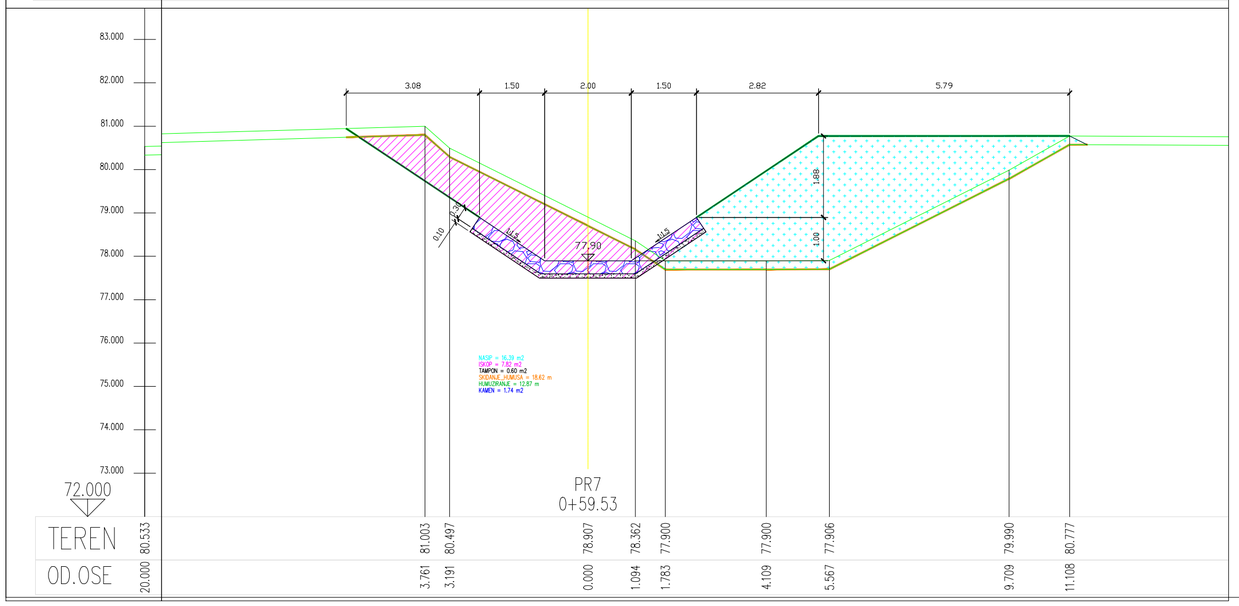

03		
02		
01		
Број	Датум	Опис

Ревизиони блок:

САОБРАЋАЈНИ ИНСТИТУТ ЦИП, д.о.о.

Немањина 6; 11000 Београд; Србија
Тел: 011/3618-134; Факс: 011/3618-324; web site: www.sicip.co.rs

Организациона јединица:ЗАВОД ЗА ХИДРОТЕХНИКУ

Одговорни пројектант:
Војислав Богданић, дипл.инж.грађ.
лиценца број: 314 D664 06

Сарадници:
Александар Вујановић, дипл.инж.грађ.
Десанка Николић, грађ.техн.

Унутрашња контрола:
Марина Бубало, дипл.грађ.инж.

Главни пројектант:
др Љиљана Милић Марковић, дипл. грађ. инж.

Руководилац организационе јединице:
Марина Бубало, дипл.грађ.инж.

Инвеститор пројекта:
" ИНФРАСТРУКТУРА ЖЕЛЕЗНИЦЕ СРБИЈЕ " А.Д.
Немањина 6/IV, Београд

Наручилац пројекта:
Joint Venture of
China Railway International Corporation Ltd. (CRIC)
No.10 Fuxing Road,Haidian District,Beijing
P.R China, 100844

China Communication Construction Company Ltd. (CCCC)
No.85 Deshengmenwai Street,Xicheng District,Beijing
P.R China, 100088

Објекат:
ПРУГА БЕОГРАД - СУБОТИЦА - ДРЖАВНА ГРАНИЦА (КЕЛЕБИЈА)
ДЕОНИЦА ПРУГЕ НОВИ САД - СУБОТИЦА - ДРЖАВНА ГРАНИЦА (КЕЛЕБИЈА)

Део пројекта:
3/2.2 ПРОЈЕКАТ ЗАШТИТЕ И РЕКОНСТРУКЦИЈЕ ПОСТОЈЕЋЕ КАНАЛСКЕ МРЕЖЕ - Руменка (искључиво) – Наумовићево (искључиво)

Цртеж: **ПОПРЕЧНИ ПРОФИЛИ КАНАЛА J-480 НА km 98+213.09**

Размера: 1:100

Врста тех. док.: **ПГД**

датум: **04.2021.**

Цртеж бр.: 2020-250-ХИД-3/2- 05.04

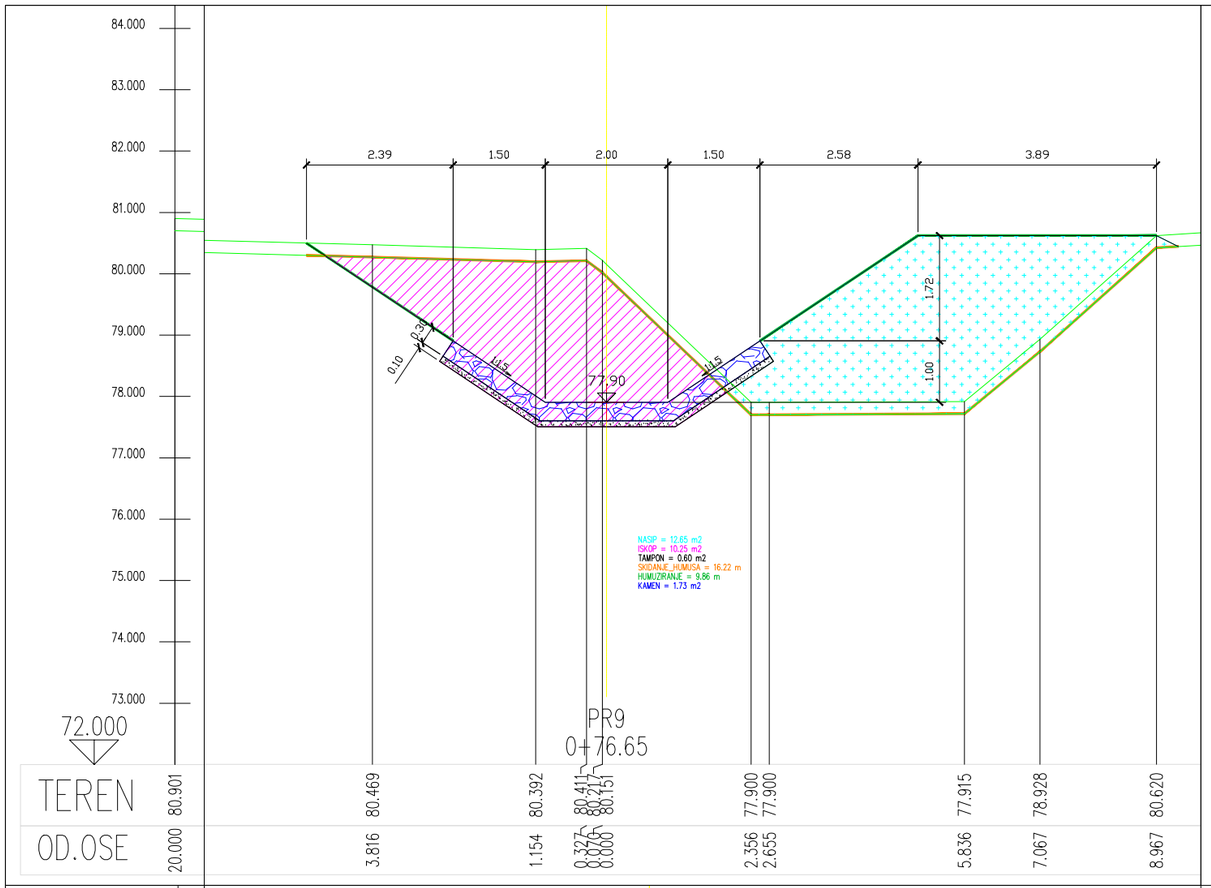

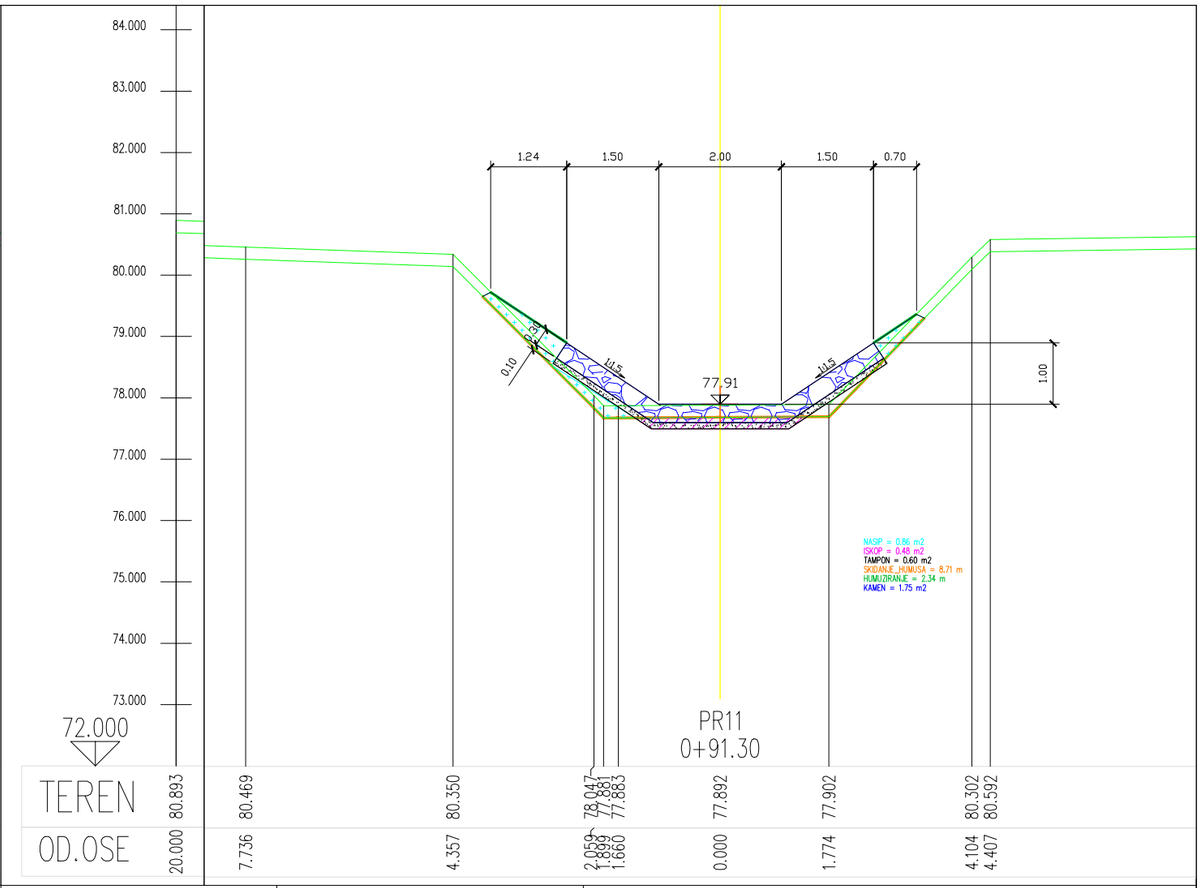

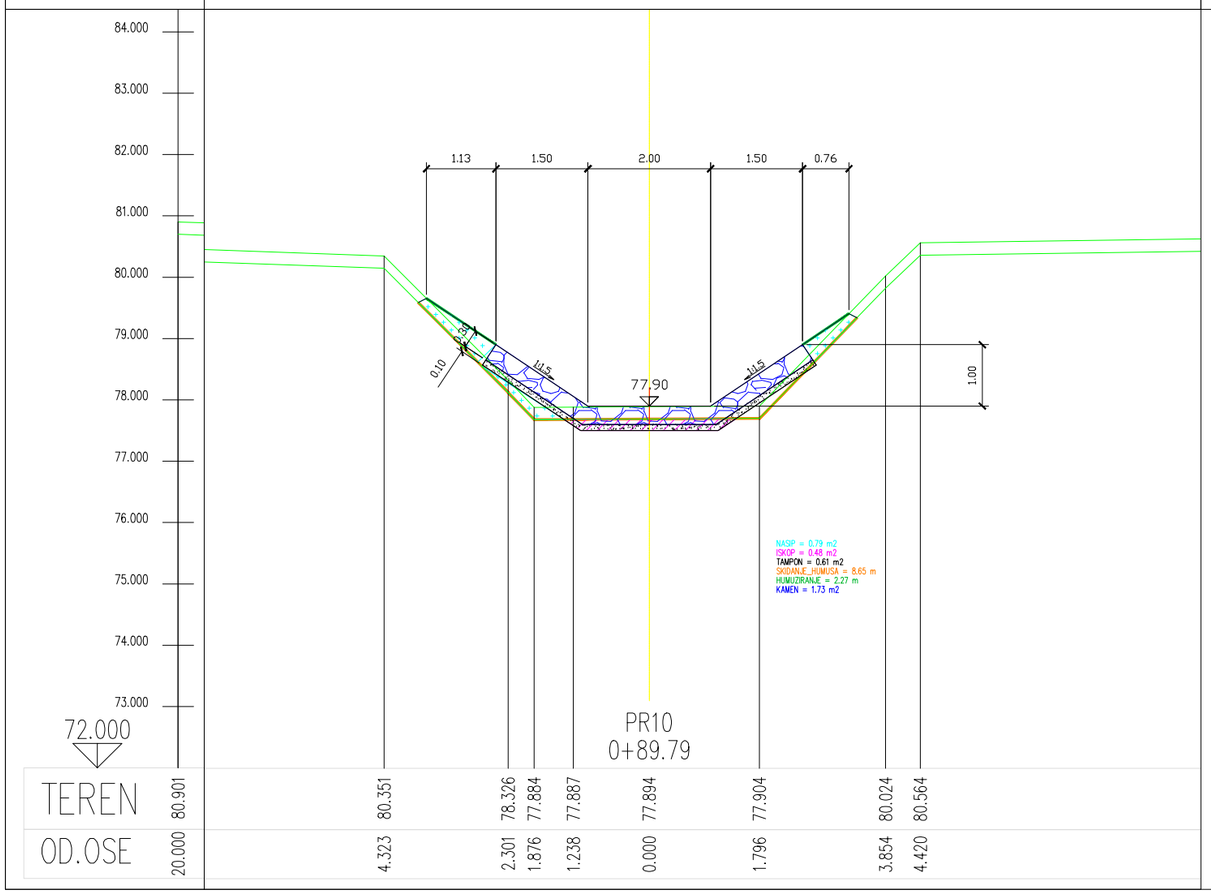

02	
01	
Број Датум	Опис

Ревизиони блок:

SAOBRAĆAJNI INSTITUT CIP

САОБРАЋАЈНИ ИНСТИТУТ ЦИП, д.о.о.

Немањина 6; 11000 Београд; Србија
Тел: 011/3618-134; Факс: 011/3618-324; web site: www.sicip.co.rs

Организациона јединица:ЗАВОД ЗА ХИДРОТЕХНИКУ

Одговорни пројектант:
Војислав Богданић, дипл.инж.грађ.
лиценца број: 314 D664 06

Сарадници:
Александар Вујановић, дипл.инж.грађ.
Десанка Николић, грађ.техн.

Унутрашња контрола:
Марина Бубало, дипл.грађ.инж.

Главни пројектант:
др Љиљана Милић Марковић, дипл. грађ. инж.

Руководилац организационе јединице:
Марина Бубало, дипл.грађ.инж.

Инвеститор пројекта:
" ИНФРАСТРУКТУРА ЖЕЛЕЗНИЦЕ СРБИЈЕ " А.Д.
Немањина 6/IV, Београд

Наручилац пројекта: Joint Venture of
中国铁路国际有限公司 CHINA RAILWAY International Co., Ltd.
China Railway International Corporation Ltd. (CRIC)
No.10 Fuxing Road,Haidian District,Beijing
P.R China, 100844

CHINA COMMUNICATIONS CONSTRUCTION COMPANY LIMITED
China Communication Construction Company Ltd. (CCCC)
No.85 Deshengmenwai Street,Xicheng District,Beijing
P.R China, 100088

Објекат:
ПРУГА БЕОГРАД - СУБОТИЦА - ДРЖАВНА ГРАНИЦА (КЕЛЕБИЈА)
ДЕОНИЦА ПРУГЕ НОВИ САД - СУБОТИЦА - ДРЖАВНА ГРАНИЦА (КЕЛЕБИЈА)

Део пројекта:
3/2.2 ПРОЈЕКАТ ЗАШТИТЕ И РЕКОНСТРУКЦИЈЕ ПОСТОЈЕЋЕ КАНАЛСКЕ МРЕЖЕ - Руменка (искључиво) – Наумовићево (искључиво)

Цртеж:
ПОПРЕЧНИ ПРОФИЛИ КАНАЛА J-480
НА km 98+213.09

Размера: 1:100

Врста тех. док.:	датум:	Цртеж бр.
ПГД	**04.2021.**	2020-250-ХИД-3/2- 05.05

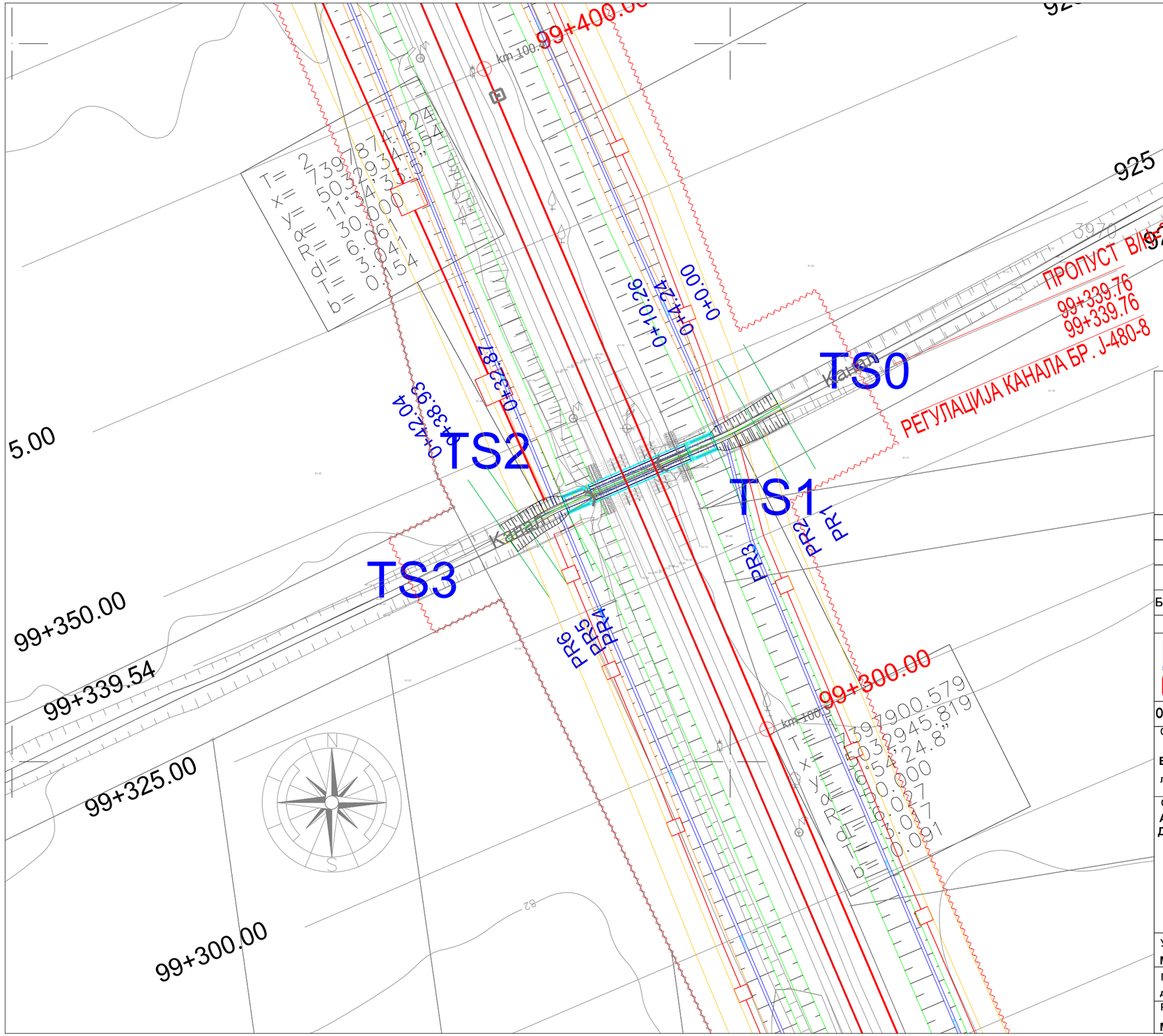

ЛЕГЕНДА:

- Земљиште планирано за реализацију пројекта
- Ограда пруге
- Пројектовани канал

Број	Датум	Опис
03		
02		
01		

Ревизиони блок:

САОБРАЋАЈНИ ИНСТИТУТ ЦИП, д.о.о.

Немањина 6; 11000 Београд; Србија
Тел: 011/3618-134; Факс: 011/3618-324; web site: www.sicip.co.rs

Организациона јединица:ЗАВОД ЗА ХИДРОТЕХНИКУ

Одговорни пројектант:
Војислав Богданић, дипл.инж.грађ.
лиценца број: 314 D664 06

Сарадници:
Александар Вујановић, дипл.инж.грађ.
Десанка Николић, грађ.техн.

Унутрашња контрола:
Марина Бубало, дипл.грађ.инж.

Главни пројектант:
др Љиљана Милић Марковић, дипл. грађ. инж.

Руководилац организационе јединице:
Марина Бубало, дипл.грађ.инж.

Инвеститор пројекта:
" ИНФРАСТРУКТУРА ЖЕЛЕЗНИЦЕ СРБИЈЕ " А.Д.
Немањина 6/IV, Београд

Наручилац пројекта: Joint Venture of
China Railway International Corporation Ltd. (CRIC)
No.10 Fuxing Road,Haidian District,Beijing
P.R China, 100844

China Communication Construction Company Ltd. (CCCC)
No.85 Deshengmenwai Street,Xicheng District,Beijing
P.R China, 100088

Објекат:
ПРУГА БЕОГРАД - СУБОТИЦА - ДРЖАВНА ГРАНИЦА (КЕЛЕБИЈА)
ДЕОНИЦА ПРУГЕ НОВИ САД - СУБОТИЦА - ДРЖАВНА ГРАНИЦА (КЕЛЕБИЈА)

Део пројекта:
3/2.2 ПРОЈЕКАТ ЗАШТИТЕ И РЕКОНСТРУКЦИЈЕ ПОСТОЈЕЋЕ КАНАЛСКЕ МРЕЖЕ - Руменка (искључиво) – Наумовићево (искључиво)

Цртеж: СИТУАЦИОНИ ПЛАН КАНАЛА J-520-2 и J-480-8 на km 99+339.76

Размера: 1:500

Врста тех. док.:	датум:	Цртеж бр.
ПГД	**04.2021.**	2020-250-ХИД-3/2- 06.01

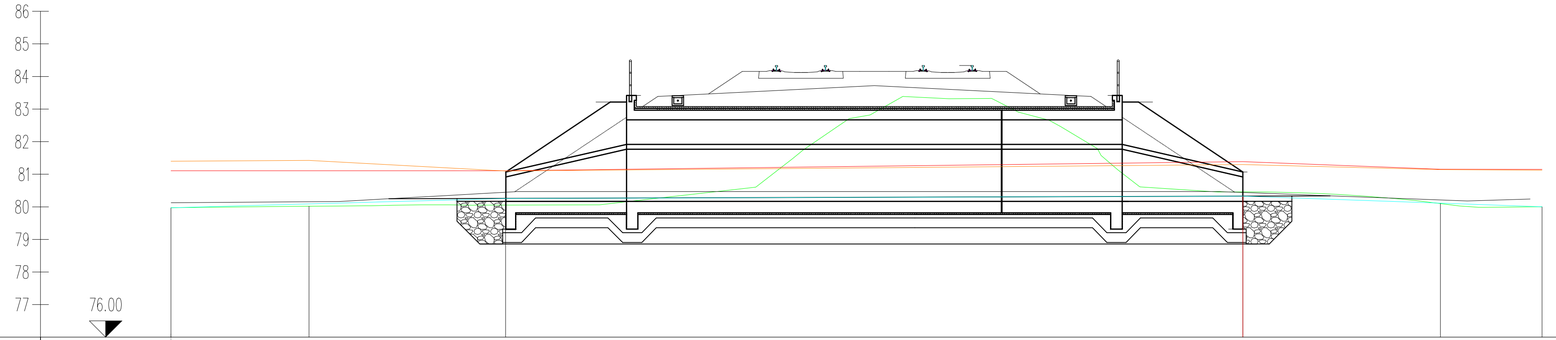

ОЗНАКЕ ПРОФИЛА		PR1	4.24	PR2	6.03	PR3	22.60	PR4	6.06	PR5	3.11	PR6
СТАЦИОНАЖЕ		-0.00		4.23		10.26		32.86		38.92		42.04
КОТЕ ДЕСНЕ ИВИЦЕ КОРИТА		81.40		81.42		81.10		81.30		81.14		81.12
КОТЕ ЛЕВЕ ИВИЦЕ КОРИТА		81.11		81.11		81.11		81.39		81.15		81.15
КОТЕ ДНА		79.97		80.02		80.05		80.46		80.10		80.00
КОТЕ НИВЕЛЕТЕ		79.97		80.09		80.26		80.33		80.11		80.00
УЗДУЖНИ ПАД				2.7726 % / 10.27 m			0.3176 % / 22.59 m			-3.5803 % / 9.18 m		

Број	Датум	Опис
03		
02		
01		

Ревизиони блок:

САОБРАЋАЈНИ ИНСТИТУТ ЦИП, д.о.о.

Немањина 6; 11000 Београд; Србија
Тел: 011/3618-134; Факс: 011/3618-324; web site: www.sicip.co.rs

Организациона јединица:ЗАВОД ЗА ХИДРОТЕХНИКУ

Одговорни пројектант:
Војислав Богданић, дипл.инж.грађ.
лиценца број: 314 D664 06

Сарадници:
Александар Вујановић, дипл.инж.грађ.
Десанка Николић, грађ.техн.

Инвеститор пројекта:
" ИНФРАСТРУКТУРА ЖЕЛЕЗНИЦЕ СРБИЈЕ " А.Д.
Немањина 6ІV, Београд

Наручилац пројекта: Joint Venture of
China Railway International Corporation Ltd. (CRIC)
No.10 Fuxing Road Haidian District,Beijing
P.R China, 100844
China Communication Construction Company Ltd. (CCCC)
No.85 Deshengmenwai Street,Xicheng District,Beijing
P.R China, 100088

Објекат:
ПРУГА БЕОГРАД - СУБОТИЦА - ДРЖАВНА ГРАНИЦА (КЕЛЕБИЈА)
ДЕОНИЦА ПРУГЕ НОВИ САД - СУБОТИЦА - ДРЖАВНА ГРАНИЦА (КЕЛЕБИЈА)

Део пројекта:
3/2.2 ПРОЈЕКАТ ЗАШТИТЕ И РЕКОНСТРУКЦИЈЕ ПОСТОЈЕЋЕ КАНАЛСКЕ МРЕЖЕ - Руменка (искључиво) – Наумовићево (искључиво)

Унутрашња контрола:
Марина Бубало, дипл.грађ.инж.

Главни пројектант:
др Љиљана Милић Марковић, дипл. грађ. инж.

Руководилац организационе јединице:
Марина Бубало, дипл.грађ.инж.

Цртеж:
ПОДУЖНИ ПРОФИЛ КАНАЛА J-520-2 и J-480-8 на km 99+339.76

Размера: 1:100/1000

Врста тех. док.: **ПГД**
датум: **04.2021.**
Цртеж бр. 2020-250-ХИД-3/2- 06.02

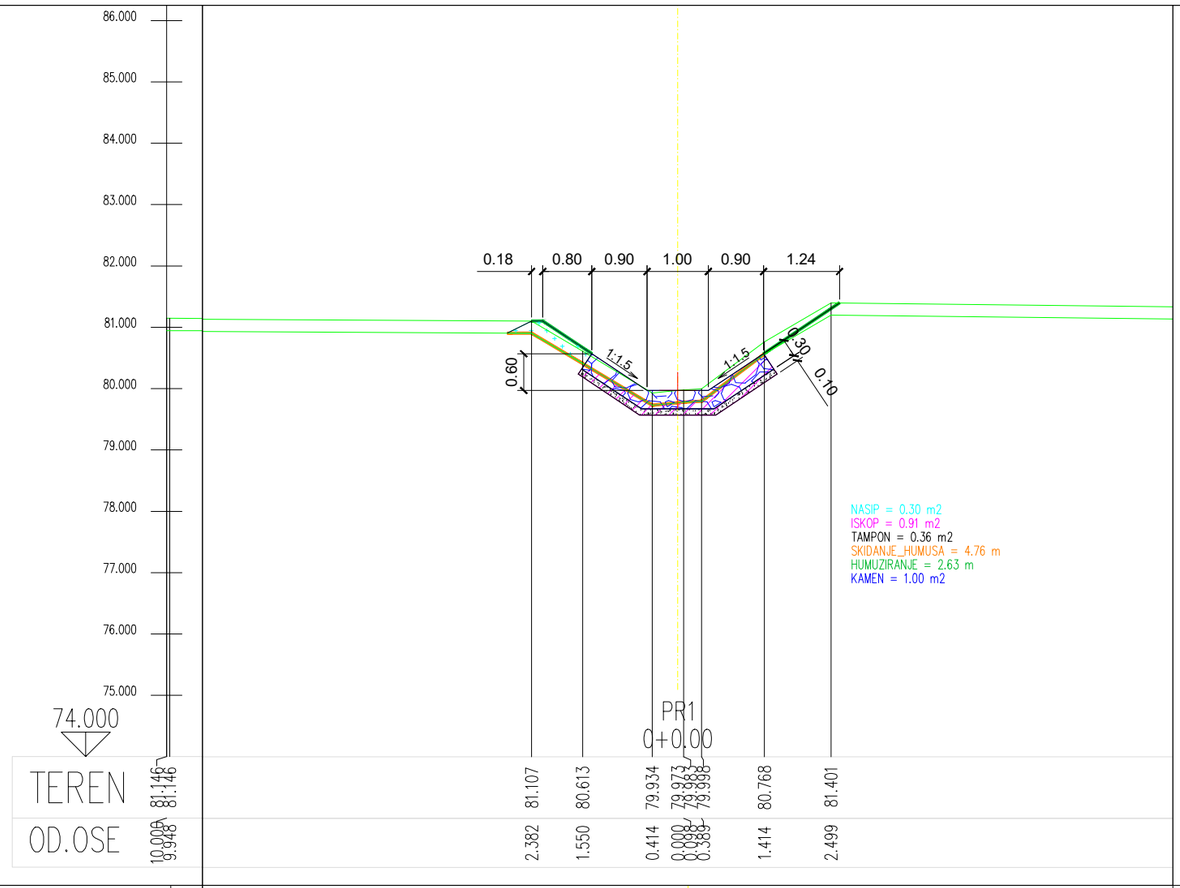

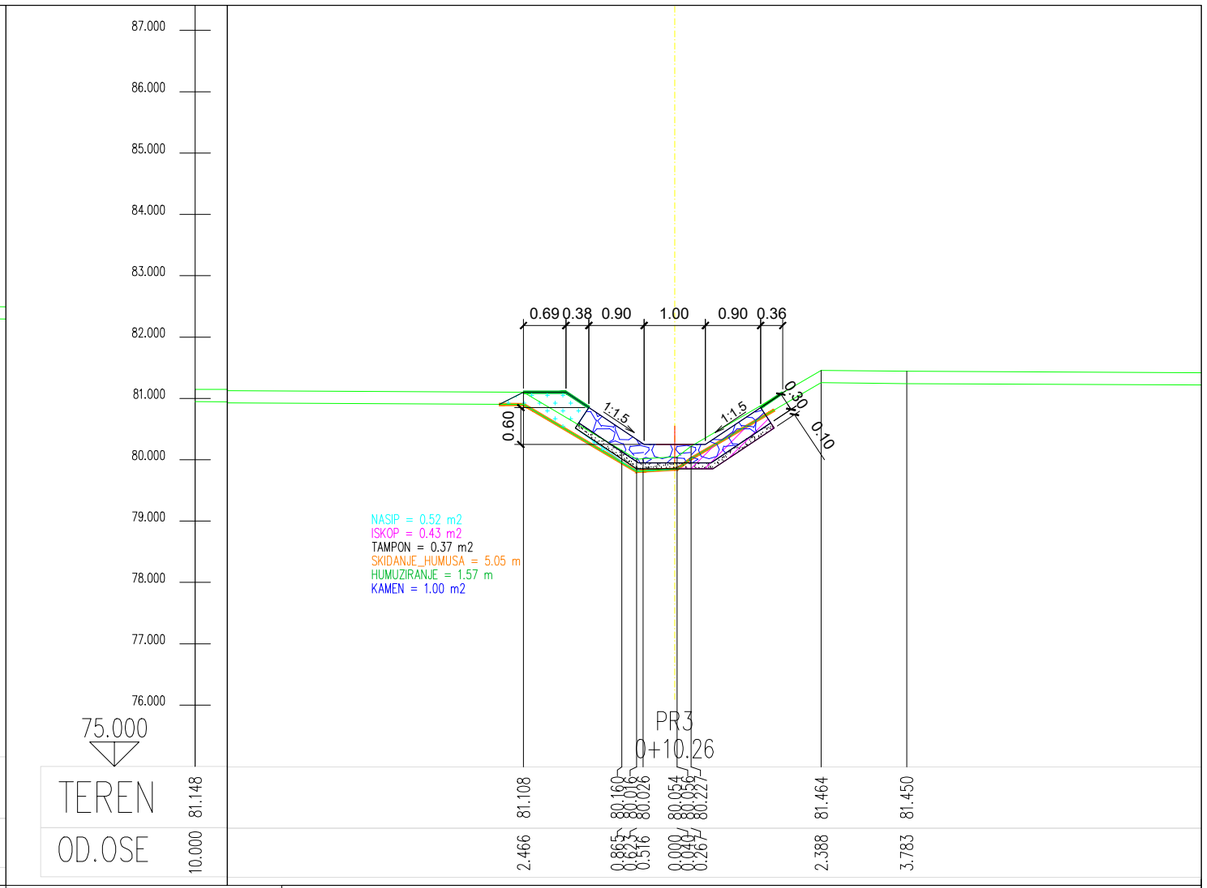

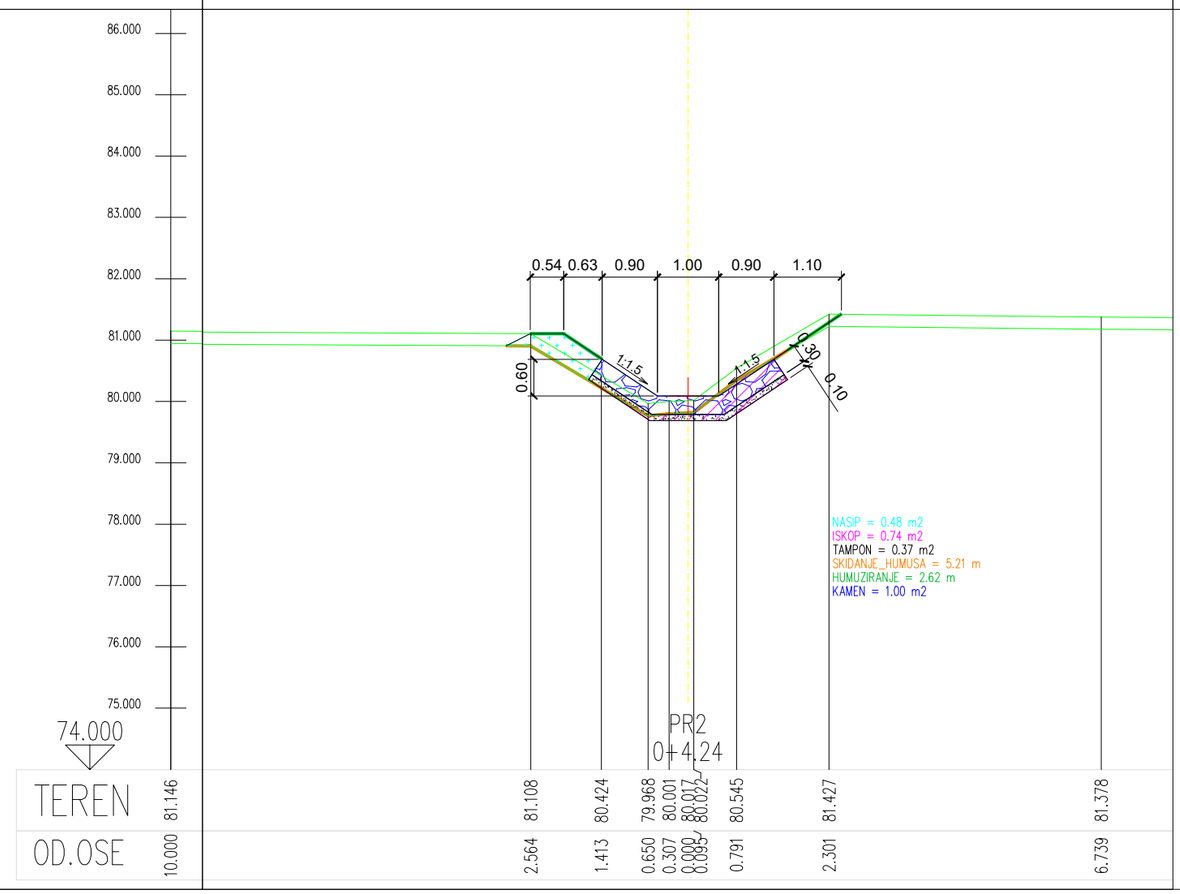

Број	Датум	Опис
03		
02		
01		

Ревизиони блок:

САОБРАЋАЈНИ ИНСТИТУТ ЦИП, д.о.о.

SAOBRAĆAJNI INSTITUT CIP

Немањина 6; 11000 Београд; Србија
Тел: 011/3618-134; Факс: 011/3618-324; web site: www.sicip.co.rs

Организациона јединица:ЗАВОД ЗА ХИДРОТЕХНИКУ

Одговорни пројектант:
Војислав Богданић, дипл.инж.грађ.
лиценца број: 314 D664 06

Сарадници:
Александар Вујановић, дипл.инж.грађ.
Десанка Николић, грађ.техн.

Унутрашња контрола:
Марина Бубало, дипл.грађ.инж.

Главни пројектант:
др Љиљана Милић Марковић, дипл. грађ. инж.

Руководилац организационе јединице:
Марина Бубало, дипл.грађ.инж.

Инвеститор пројекта:
" ИНФРАСТРУКТУРА ЖЕЛЕЗНИЦЕ СРБИЈЕ " А.Д.
Немањина 6/IV, Београд

Наручилац пројекта:
Joint Venture of
China Railway International Corporation Ltd. (CRIC)
No.10 Fuxing Road,Haidian District,Beijing
P.R China, 100844
China Communication Construction Company Ltd. (CCCC)
No.85 Deshengmenwai Street,Xicheng District,Beijing
P.R China, 100088

Објекат:
ПРУГА БЕОГРАД - СУБОТИЦА - ДРЖАВНА ГРАНИЦА (КЕЛЕБИЈА)
ДЕОНИЦА ПРУГЕ НОВИ САД - СУБОТИЦА - ДРЖАВНА ГРАНИЦА (КЕЛЕБИЈА)

Део пројекта:
3/2.2 ПРОЈЕКАТ ЗАШТИТЕ И РЕКОНСТРУКЦИЈЕ ПОСТОЈЕЋЕ КАНАЛСКЕ МРЕЖЕ - Руменка (искључиво) – Наумовићево (искључиво)

Цртеж:
ПОПРЕЧНИ ПРОФИЛИ КАНАЛА J-520-2 и J-480-8
на km 99+339.76

Размера: 1:100

Врста тех. док.:	датум:	Цртеж бр.
ПГД	**04.2021.**	2020-250-ХИД-3/2- 06.03

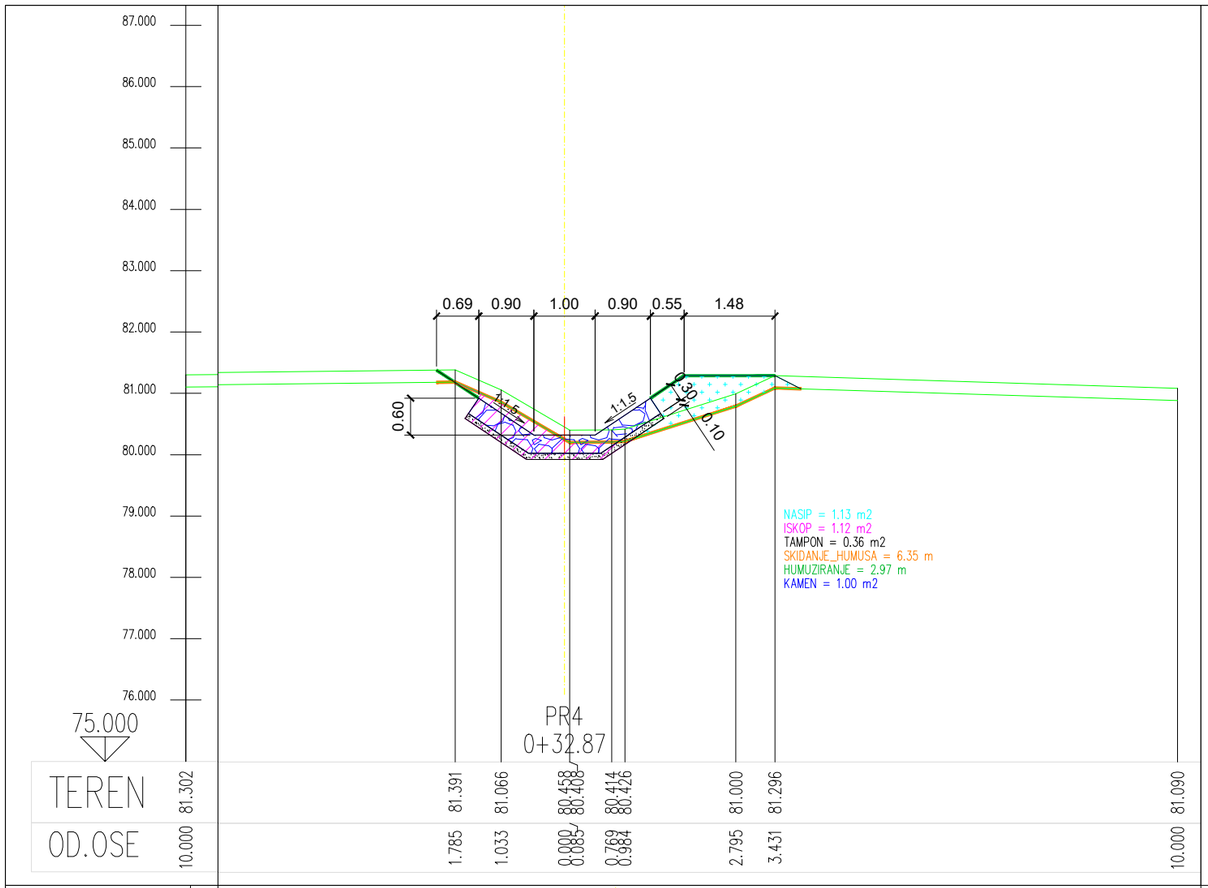

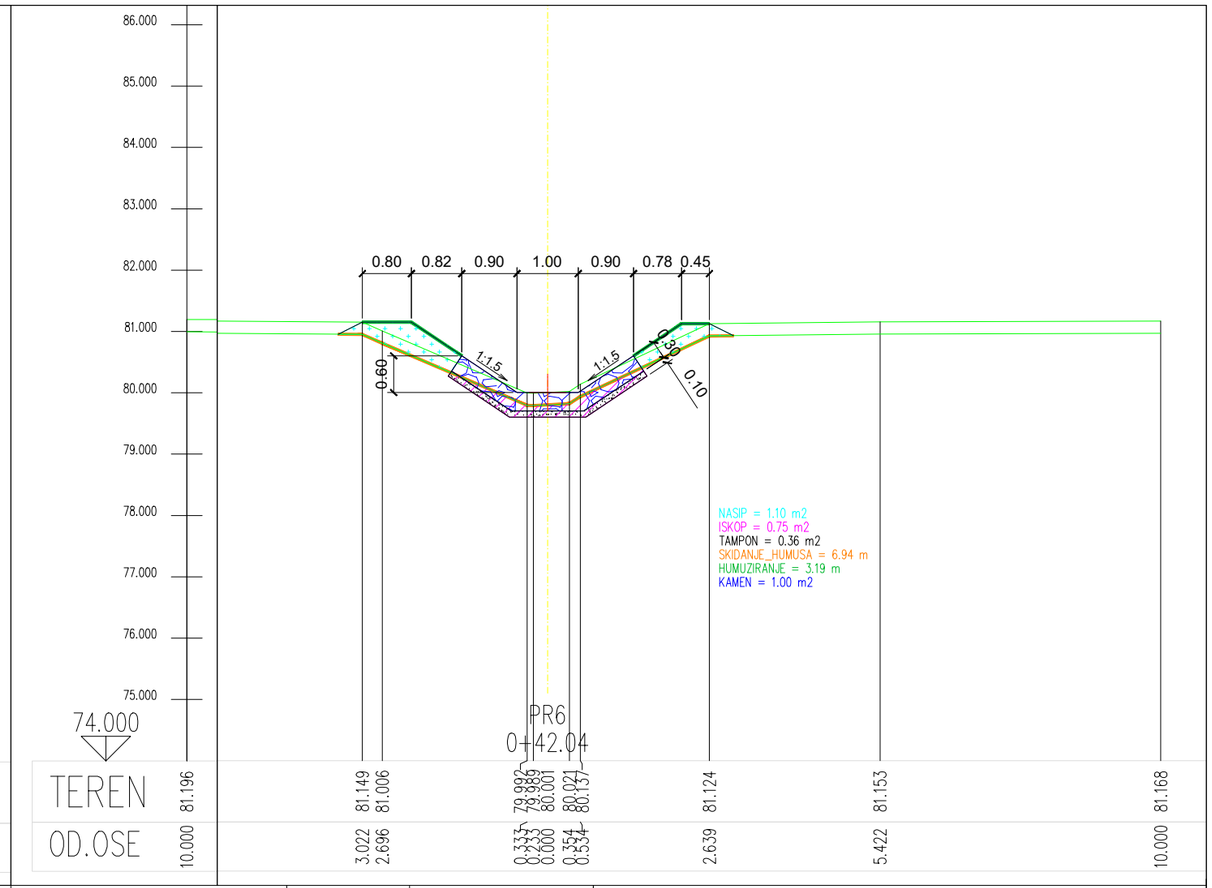

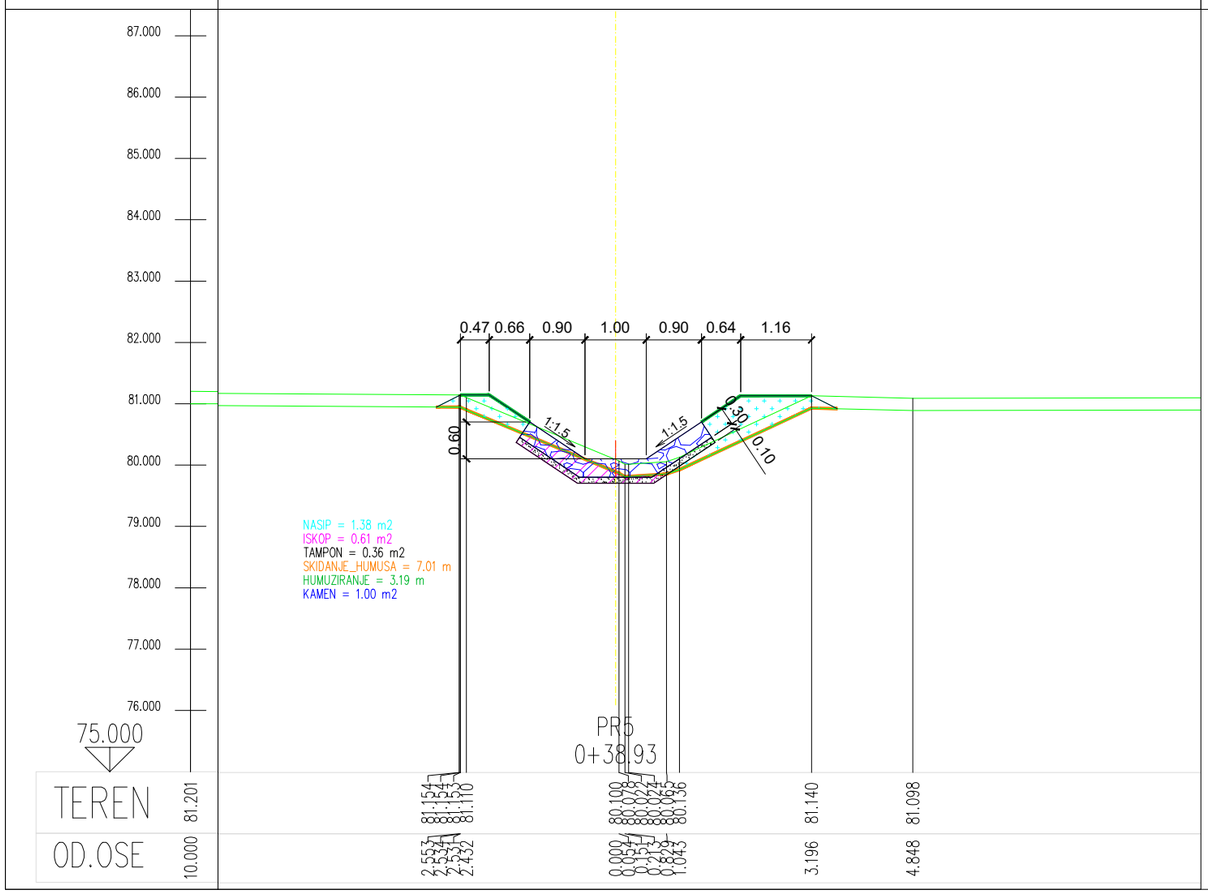

03		
02		
01		
Број	Датум	Опис

Ревизиони блок:

САОБРАЋАЈНИ ИНСТИТУТ ЦИП, д.о.о.

SAOBRAĆAJNI INSTITUT CIP

Немањина 6; 11000 Београд; Србија
Тел: 011/3618-134; Факс: 011/3618-324; web site: www.sicip.co.rs

Организациона јединица:ЗАВОД ЗА ХИДРОТЕХНИКУ

Одговорни пројектант:
Војислав Богданић, дипл.инж.грађ.
лиценца број: 314 D664 06

Сарадници:
Александар Вујановић, дипл.инж.грађ.
Десанка Николић, грађ.техн.

Унутрашња контрола:
Марина Бубало, дипл.грађ.инж.

Главни пројектант:
др Љиљана Милић Марковић, дипл. грађ. инж.

Руководилац организационе јединице:
Марина Бубало, дипл.грађ.инж.

Инвеститор пројекта:
" ИНФРАСТРУКТУРА ЖЕЛЕЗНИЦЕ СРБИЈЕ " А.Д.
Немањина 6/IV, Београд

Наручилац пројекта: Joint Venture of
中国铁路国际有限公司 CHINA RAILWAY International Co., Ltd.
China Railway International Corporation Ltd. (CRIC)
No.10 Fuxing Road,Haidian District,Beijing
P.R China, 100844

CHINA COMMUNICATIONS CONSTRUCTION COMPANY LIMITED
China Communication Construction Company Ltd. (CCCC)
No.85 Deshengmenwai Street,Xicheng District,Beijing
P.R China, 100088

Објекат:
ПРУГА БЕОГРАД - СУБОТИЦА - ДРЖАВНА ГРАНИЦА (КЕЛЕБИЈА)
ДЕОНИЦА ПРУГЕ НОВИ САД - СУБОТИЦА - ДРЖАВНА ГРАНИЦА (КЕЛЕБИЈА)

Део пројекта:
3/2.2 ПРОЈЕКАТ ЗАШТИТЕ И РЕКОНСТРУКЦИЈЕ ПОСТОЈЕЋЕ КАНАЛСКЕ МРЕЖЕ - Руменка (искључиво) – Наумовићево (искључиво)

Цртеж:
ПОПРЕЧНИ ПРОФИЛИ КАНАЛА J-520-2 и J-480-8 на km 99+339.76

Размера: 1:500

Врста тех. док.:	датум:	Цртеж бр.
ПГД	**04.2021.**	2020-250-ХИД-3/2- 06.04

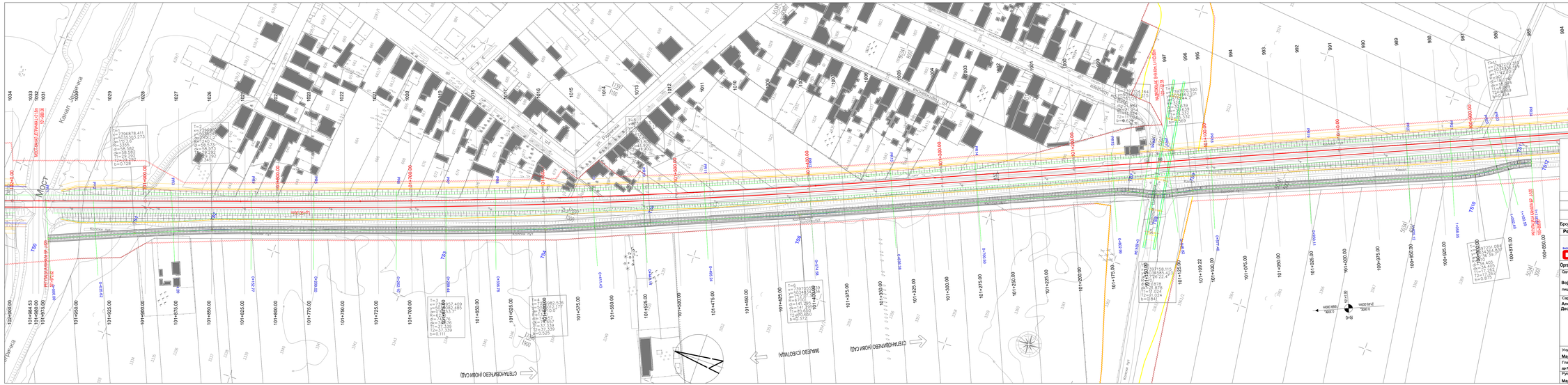
ЛЕГЕНДА:
Земљиште планирано за реализацију пројекта
Ограда пруге
Пројектовани канал
СТЕПАНОВИЋЕВО НОВАЦ
ЗЕЛЕЗНО ПОСТРОЈЕЊЕ
СТЕПАНОВИЋЕВО НОВАЦ
Канал Ковачница
МОСТ
ПЕШАЧКИ ПРЕЛАЗ
ПЕШАЧКИ ПРЕЛАЗ
ПЕШАЧКИ ПРЕЛАЗ

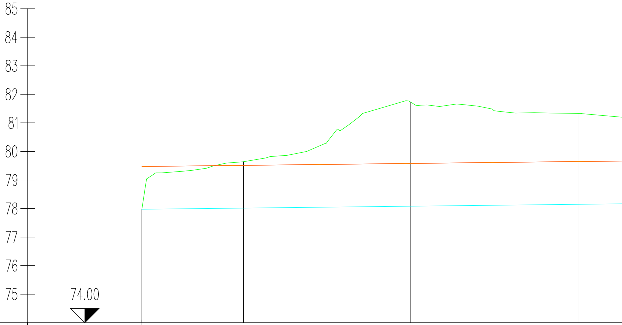

ОЗНАКЕ ПРОФИЛА		PR1	35.62	PR2	58.58	PR3	58.57	PR4
СТАЦИОНАЖЕ		0.00		35.62		94.20 0.1		52.77
КОТЕ ДЕСНЕ ИВИЦЕ КОРИТА	🟧	79.47		79.51		79.58		79.65
КОТЕ ЛЕВЕ ИВИЦЕ КОРИТА	🟥	79.47		79.51		79.58		79.65
КОТЕ ДНА ПО ОСИ КОРИТА	🟩	77.97		79.64		81.72		81.33
КОТЕ НИВЕЛЕТЕ	🟦	77.97		78.01		78.08		78.15
УЗДУЖНИ ПАД								

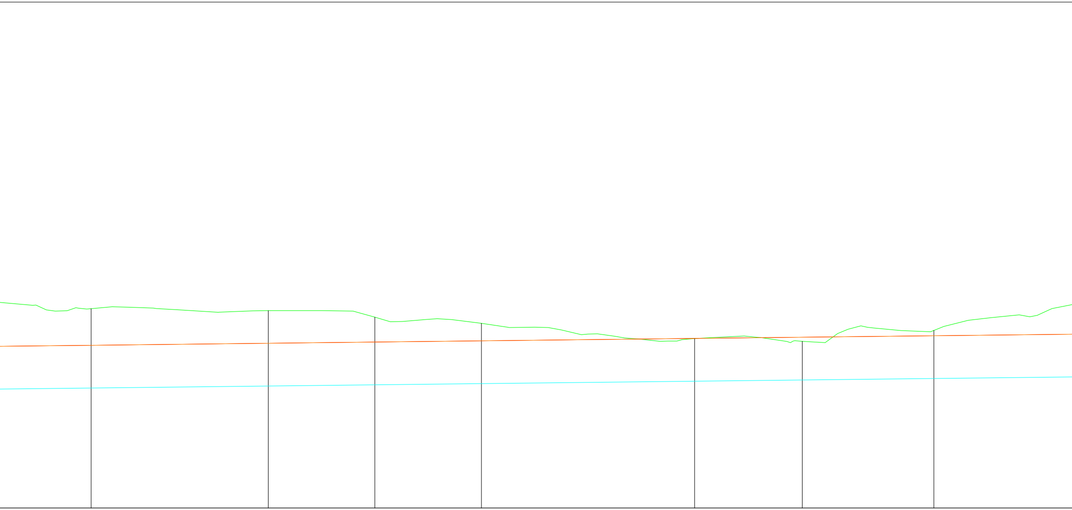

47.23	PR5	62.10	PR6	37.34	PR7	37.34	PR8	74.66	PR9	37.71	PR10	46.10	PR11	79.34
	0.00 0.2		62.10		99.44 0.3		36.78	0.4	11.43		49.14		95.24 0.5	
	79.70		79.77		79.81		79.85		79.94		79.98		80.03	
	79.70		79.77		79.81		79.85		79.94		79.98		80.03	
	80.98		80.91		80.68		80.47		79.93		79.84		80.22	
	78.20		78.27		78.31		78.35		78.44		78.48		78.53	

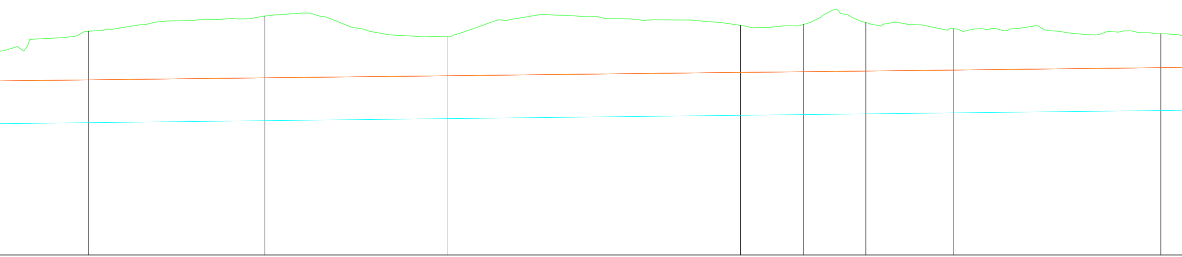

PR12	61.80	PR13	64.12	PR14	102.49	PR15	21.95	PR16	21.88	PR17	30.64	PR18	72.65	PR19
74.58	0.6	36.38		0.7 0.50		0.8 2.99		24.94		46.82		77.46	0.9	50.11
80.12		80.19		80.27		80.38		80.41		80.43		80.47		80.55
80.12		80.19		80.27		80.38		80.41		80.43		80.47		80.55
81.82		82.35		81.63		82.03		82.06		82.13		81.91		81.73
78.62		78.69		78.77		78.88		78.91		78.93		78.97		79.05

0.1131 %
1118.67 m

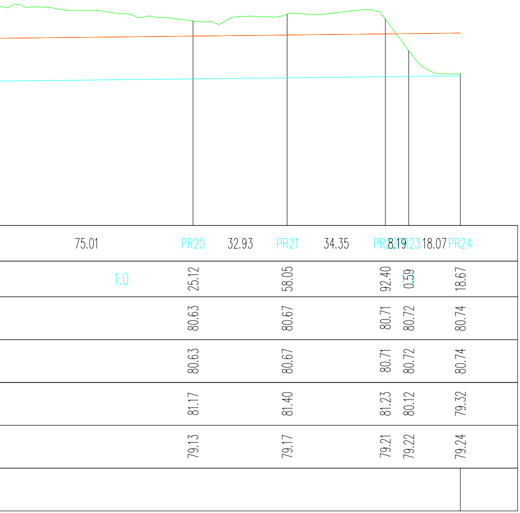

03		
02		
01		
Број	Датум	Опис

Ревизиони блок:

САОБРАЋАЈНИ ИНСТИТУТ ЦИП, д.о.о.

SAOBRAĆAJNI INSTITUT CIP

Немањина 6; 11000 Београд; Србија
Тел: 011/3618-134; Факс: 011/3618-324; web site: www.sicip.co.rs

Организациона јединица:ЗАВОД ЗА ХИДРОТЕХНИКУ

Одговорни пројектант:
Војислав Богданић, дипл.инж.грађ.
лиценца број: 314 D664 06

Сарадници:
Александар Вујановић, дипл.инж.грађ.
Десанка Николић, грађ.техн.

Инвеститор пројекта:
" ИНФРАСТРУКТУРА ЖЕЛЕЗНИЦЕ СРБИЈЕ " А.Д.
Инфраструктура железнице Србије а.д.
Немањина 6/IV, Београд

Наручилац пројекта:
中国铁路国际有限公司
CHINA RAILWAY International Co., Ltd.
CHINA COMMUNICATIONS CONSTRUCTION COMPANY LIMITED

Joint Venture of
China Railway International Corporation Ltd. (CRIC)
No.10 Fuxing Road,Haidian District,Beijing
P.R China, 100844

China Communication Construction Company Ltd. (CCCC)
No.85 Deshengmenwai Street,Xicheng District,Beijing
P.R China, 100088

Објекат:
ПРУГА БЕОГРАД - СУБОТИЦА - ДРЖАВНА ГРАНИЦА (КЕЛЕБИЈА)
ДЕОНИЦА ПРУГЕ НОВИ САД - СУБОТИЦА - ДРЖАВНА ГРАНИЦА (КЕЛЕБИЈА)

Део пројекта:
3/2.2 ПРОЈЕКАТ ЗАШТИТЕ И РЕКОНСТРУКЦИЈЕ ПОСТОЈЕЋЕ КАНАЛСКЕ МРЕЖЕ - Руменка (искључиво) – Наумовићево (искључиво)

Унутрашња контрола:
Марина Бубало, дипл.грађ.инж.

Главни пројектант:
др Љиљана Милић Марковић, дипл. грађ. инж.

Руководилац организационе јединице:
Марина Бубало, дипл.грађ.инж.

Цртеж:
ПОДУЖНИ ПРОФИЛ КАНАЛА Ј-520
од km100+856,82 до km 101+972,62

Размера:
1:100/1000

Врста тех. док.:	датум:	Цртеж бр.
ПГД	**04.2021.**	2020-250-ХИД-3/2- 07.02

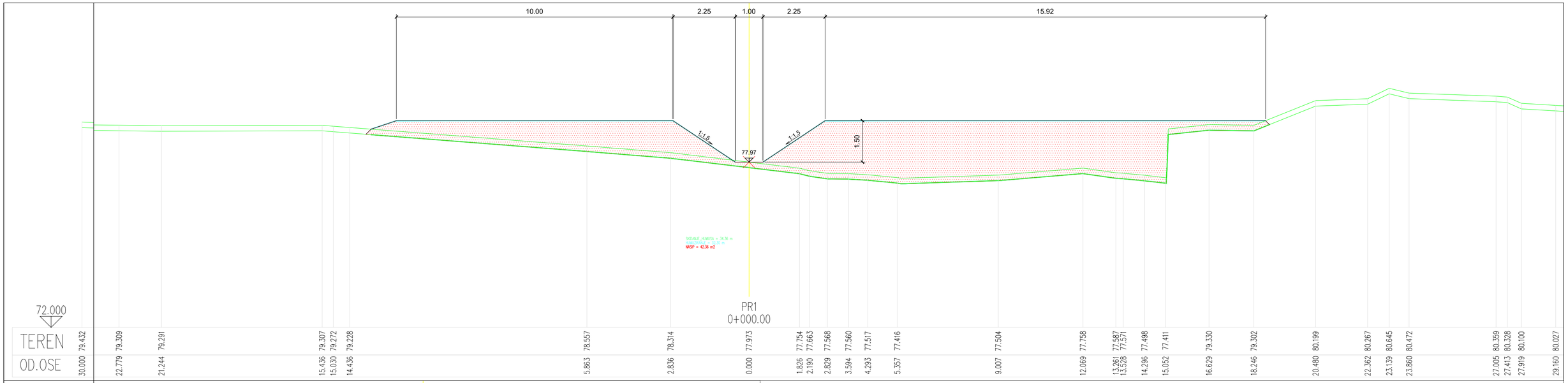

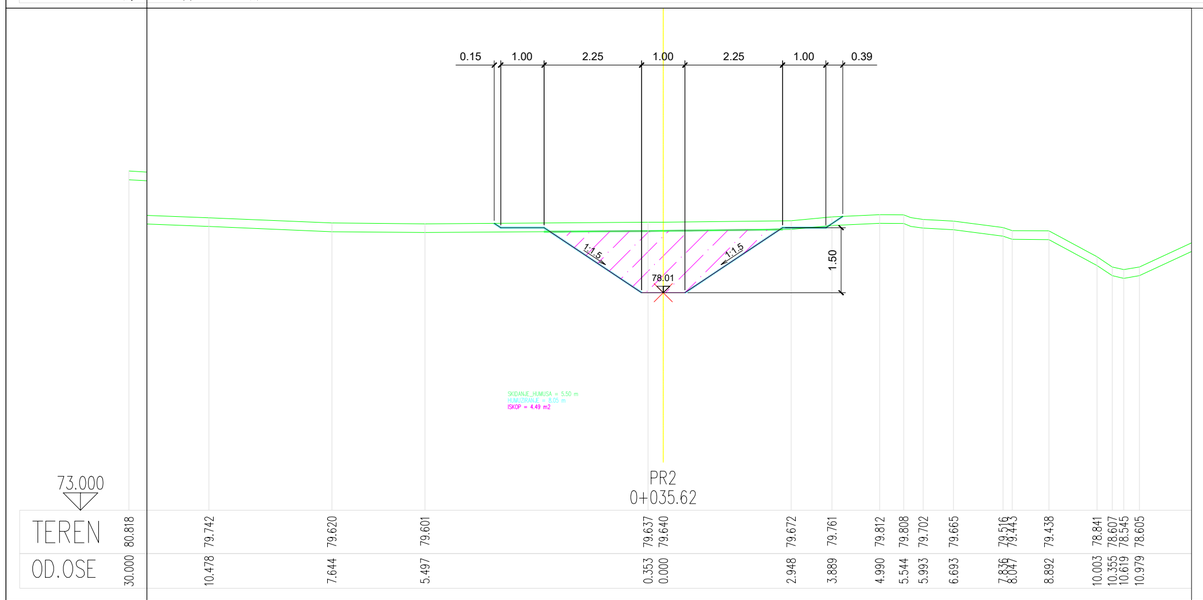

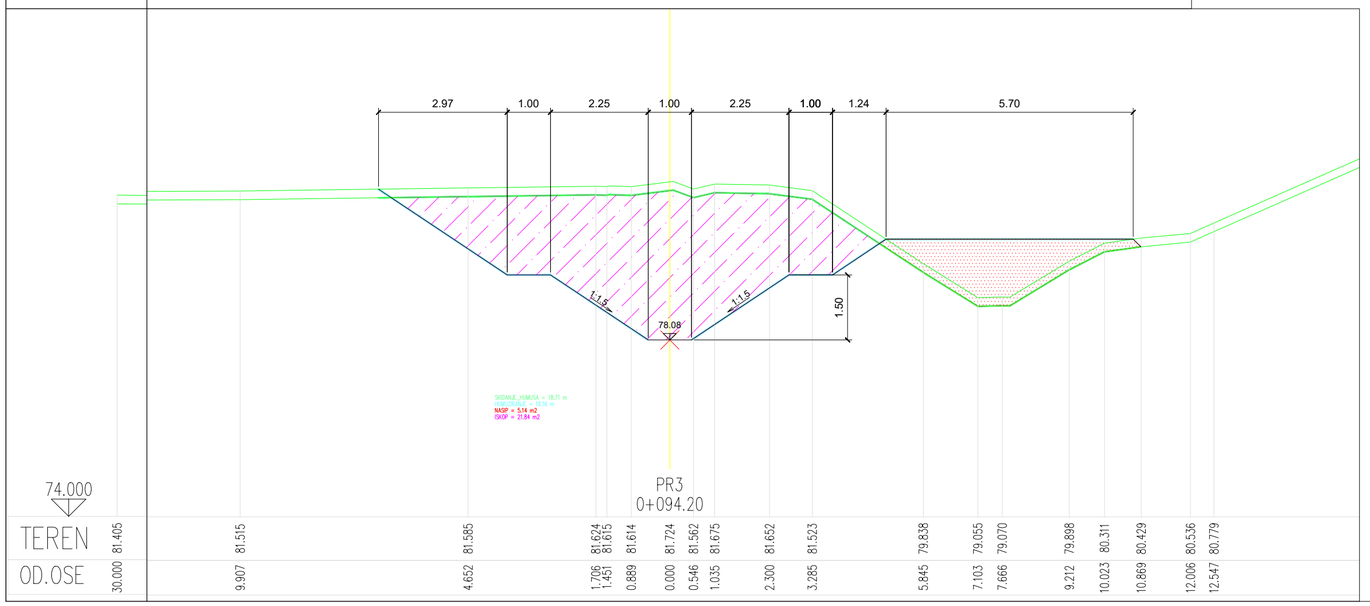

03		
02		
01		
Број	Датум	Опис

Ревизиони блок:

САОБРАЋАЈНИ ИНСТИТУТ ЦИП, д.о.о.

Немањина 6; 11000 Београд; Србија
Тел: 011/3618-134; Факс: 011/3618-324; web site: www.sicip.co.rs

Организациона јединица:ЗАВОД ЗА ХИДРОТЕХНИКУ

Одговорни пројектант:
Војислав Богданић, дипл.инж.грађ.
лиценца број: 314 D664 06

Сарадници:
Александар Вујановић, дипл.инж.грађ.
Десанка Николић, грађ.техн.

Инвеститор пројекта:
" ИНФРАСТРУКТУРА ЖЕЛЕЗНИЦЕ СРБИЈЕ " А.Д.
Немањина 6/IV, Београд

Наручилац пројекта:
Joint Venture of
China Railway International Corporation Ltd. (CRIC)
No.10 Fuxing Road,Haidian District,Beijing
P.R China, 100844
China Communication Construction Company Ltd. (CCCC)
No.85 Deshengmenwai Street,Xicheng District,Beijing
P.R China, 100088

Објекат:
ПРУГА БЕОГРАД - СУБОТИЦА - ДРЖАВНА ГРАНИЦА (КЕЛЕБИЈА)
ДЕОНИЦА ПРУГЕ НОВИ САД - СУБОТИЦА - ДРЖАВНА ГРАНИЦА (КЕЛЕБИЈА)

Део пројекта:
3/2.2 ПРОЈЕКАТ ЗАШТИТЕ И РЕКОНСТРУКЦИЈЕ ПОСТОЈЕЋЕ КАНАЛСКЕ МРЕЖЕ - Руменка (искључиво) – Наумовићево (искључиво)

Унутрашња контрола:
Марина Бубало, дипл.грађ.инж.

Главни пројектант:
др Љиљана Милић Марковић, дипл. грађ. инж.

Руководилац организационе јединице:
Марина Бубало, дипл.грађ.инж.

Цртеж:
ПОПРЕЧНИ ПРОФИЛИ КАНАЛА
J-520 од km100+856,82 до km 101+972,62

Размера: 1:100

Врста тех. док.: **ПГД**
датум: **04.2021.**
Цртеж бр. 2020-250-ХИД-3/2- 07.03

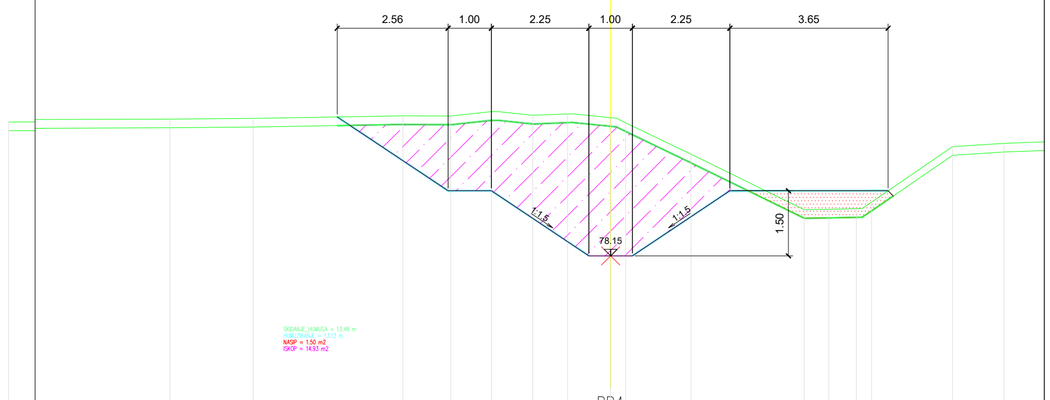

74.000

PR4
0+152.77

| | | |

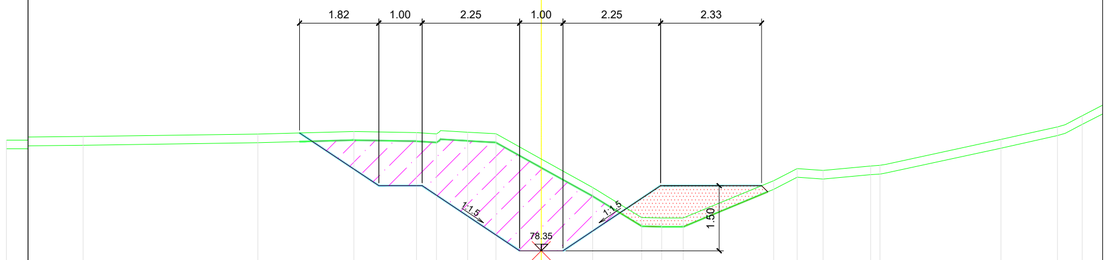
1.82
1.00
2.25
1.00
2.25
2.33
1:1.5
1:1.5
1.50
78.35
SKIDANJE_HUMUSA = 11.50 m
NASIP = 2.05 m2
ISKOP = 8.75 m2

PR8
0+336.78

| | | |

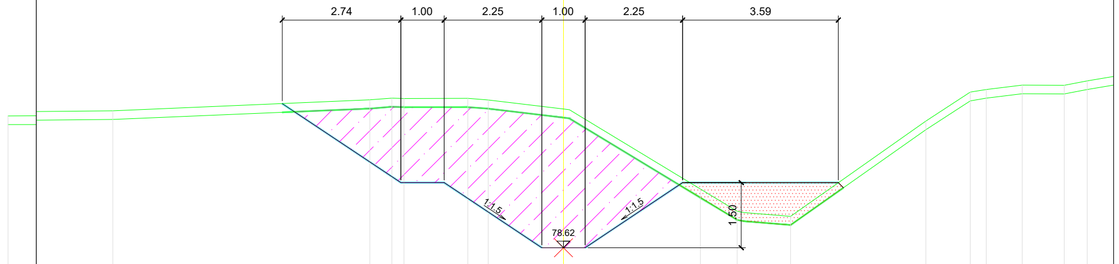

74.000

PR12
0+574.58

TEREN	81.663	81.782	82.032	82.074	82.064	82.066	82.031	81.823	79.977	79.464	79.348	81.543	82.210	82.272	82.372	82.368	82.469
OD.OSE	30.000	10.393	4.467	3.957	3.678	2.204	1.735	0.000	3.157	4.007	5.238	8.356	9.380	9.748	10.580	11.549	12.077

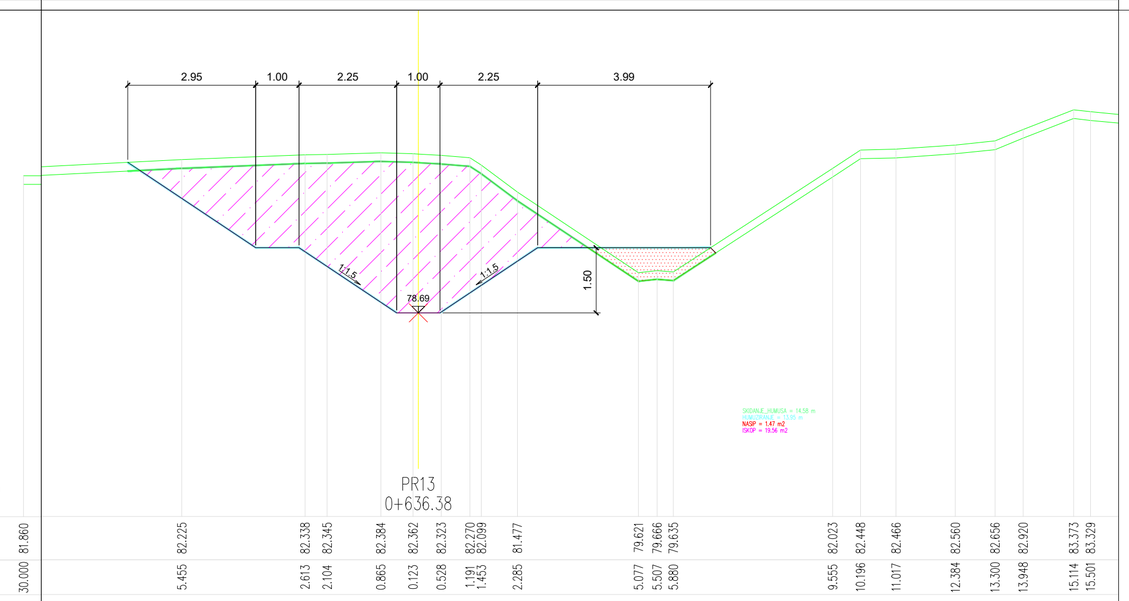

74.000

PR13
0+636.38

TEREN	81.860	82.225	82.338	82.345	82.384	82.362	82.323	82.270	82.099	81.477	79.621	79.666	79.635	82.023	82.448	82.466	82.560	82.656	82.920	83.373	83.329
OD.OSE	30.000	5.455	2.613	2.104	0.865	0.123	0.528	1.191	1.453	2.285	5.077	5.507	5.880	9.555	10.196	11.017	12.384	13.300	13.948	15.114	15.501

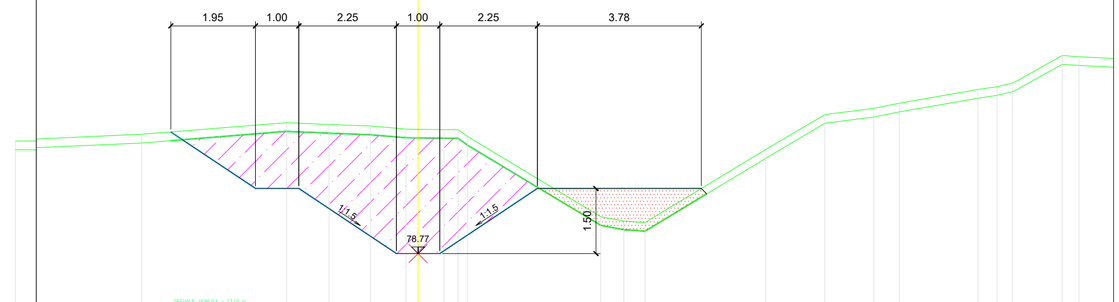

74.000

PR14
0+700.50

TEREN	81.370	81.515	81.782	81.740	81.705	81.635	81.632	81.624	81.622	81.466	79.615	79.514	79.482	81.164	81.969	82.115	82.232	82.548	82.612	82.693	83.330	83.303
OD.OSE	30.000	6.377	3.033	2.052	1.097	0.280	0.000	0.597	0.921	1.158	4.213	4.743	5.233	8.016	9.381	10.508	11.098	12.910	13.352	13.702	14.854	15.241

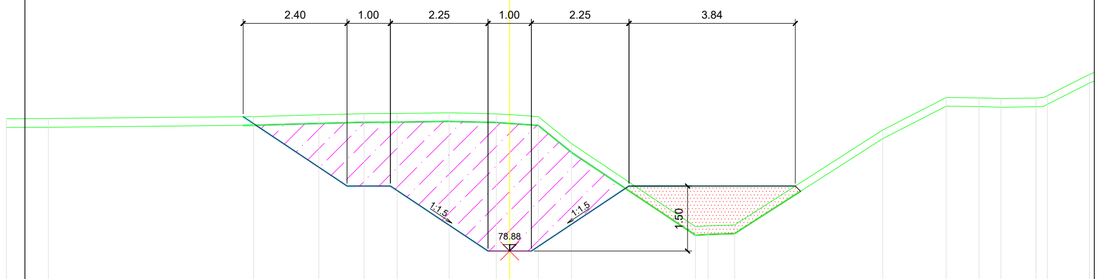

74.000

PR15
0+802.99

TEREN	81.933	81.938	81.983	82.025	82.049	82.053	82.071	82.047	82.026	81.980	81.358	79.446	79.463	79.485	81.673	82.423	82.414	82.399	82.408	82.463	82.956
OD.OSE	30.000	10.638	5.904	4.404	3.357	2.593	1.398	0.308	0.000	0.659	1.426	4.286	4.577	5.186	8.604	10.068	10.823	11.329	12.135	12.399	13.370

03		
02		
01		
Број	Датум	Опис

Ревизиони блок:

САОБРАЋАЈНИ ИНСТИТУТ ЦИП, д.о.о.

Немањина 6; 11000 Београд; Србија
Тел: 011/3618-134; Факс: 011/3618-324; web site: www.sicip.co.rs

Организациона јединица:ЗАВОД ЗА ХИДРОТЕХНИКУ

Одговорни пројектант:
Војислав Богданић, дипл.инж.грађ.
лиценца број: 314 D664 06

Сарадници:
Александар Вујановић, дипл.инж.грађ.
Десанка Николић, грађ.техн.

Инвеститор пројекта:
" ИНФРАСТРУКТУРА ЖЕЛЕЗНИЦЕ СРБИЈЕ " А.Д.
Немањина 6ІV, Београд

Наручилац пројекта:
Joint Venture of
China Railway International Corporation Ltd. (CRIC)
No.10 Fuxing Road,Haidian District,Beijing
P.R China, 100844
China Communication Construction Company Ltd. (CCCC)
No,85 Deshengmenwai Street,Xicheng District,Beijing
P.R China, 100088

Објекат:
ПРУГА БЕОГРАД - СУБОТИЦА - ДРЖАВНА ГРАНИЦА (КЕЛЕБИЈА)
ДЕОНИЦА ПРУГЕ НОВИ САД - СУБОТИЦА - ДРЖАВНА ГРАНИЦА (КЕЛЕБИЈА)

Део пројекта:
3/2.2 ПРОЈЕКАТ ЗАШТИТЕ И РЕКОНСТРУКЦИЈЕ ПОСТОЈЕЋЕ КАНАЛСКЕ МРЕЖЕ - Руменка (искључиво) – Наумовићево (искључиво

Унутрашња контрола:
Марина Бубало, дипл.грађ.инж.

Главни пројектант:
др Љиљана Милић Марковић, дипл. грађ. инж.

Руководилац организационе јединице:
Марина Бубало, дипл.грађ.инж.

Цртеж:
ПОПРЕЧНИ ПРОФИЛИ КАНАЛА
J-520 од km100+856,82 до km 101+972,62

Размера: 1:100

Врста тех. док.:	датум:	Цртеж бр.
ПГД	**04.2021.**	2020-250-ХИД-3/2- 07.06

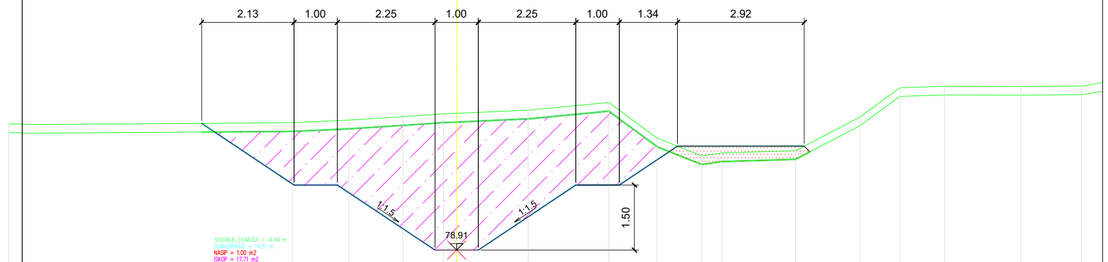

76.000

PR16
0+824.94

| | | |

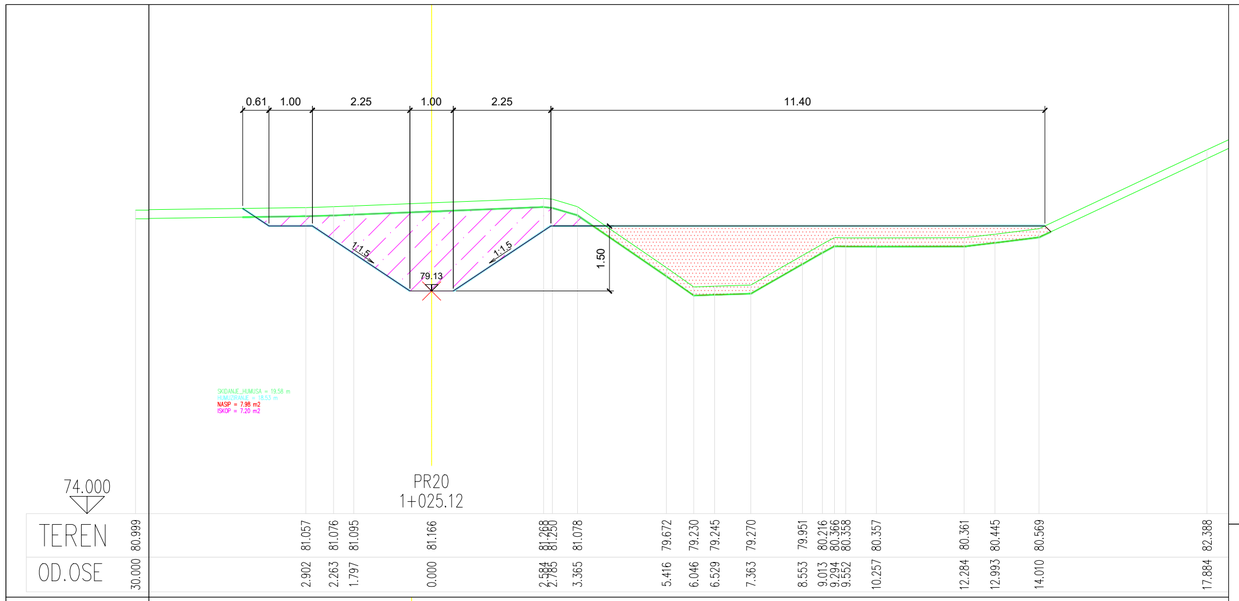

74.000

PR20
1+025.12

| | | |

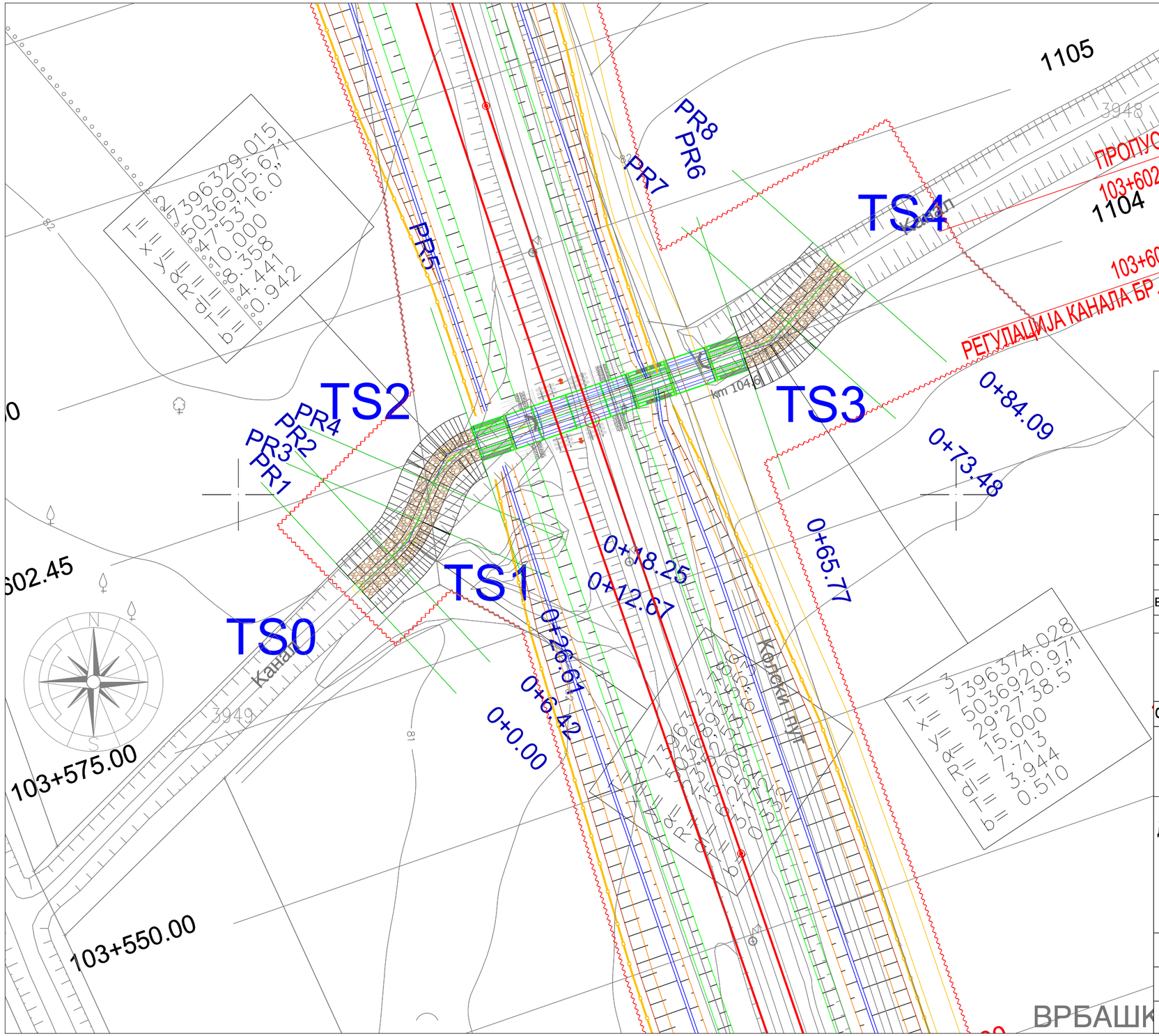

ЛЕГЕНДА:

- Земљиште планирано за реализацију пројекта
- Ограда пруге
- Пројектовани канал

Број	Датум	Опис
03		
02		
01		

Ревизиони блок:

САОБРАЋАЈНИ ИНСТИТУТ ЦИП, д.о.о.

Немањина 6; 11000 Београд; Србија
Тел: 011/3618-134; Факс: 011/3618-324; web site: www.sicip.co.rs

Организациона јединица:ЗАВОД ЗА ХИДРОТЕХНИКУ

Одговорни пројектант:
Војислав Богданић, дипл.инж.грађ.
лиценца број: 314 D664 06

Сарадници:
Александар Вујановић, дипл.инж.грађ.
Десанка Николић, грађ.техн.

Унутрашња контрола:
Марина Бубало, дипл.грађ.инж.

Главни пројектант:
др Љиљана Милић Марковић, дипл. грађ. инж.

Руководилац организационе јединице:
Марина Бубало, дипл.грађ.инж.

Инвеститор пројекта:
" ИНФРАСТРУКТУРА ЖЕЛЕЗНИЦЕ СРБИЈЕ " А.Д.
Немањина 6/IV, Београд

Наручилац пројекта:
Joint Venture of
China Railway International Corporation Ltd. (CRIC)
No.10 Fuxing Road,Haidian District,Beijing
P.R China, 100844
China Communication Construction Company Ltd. (CCCC)
No.85 Deshengmenwai Street,Xicheng District,Beijing
P.R China, 100088

Објекат:
ПРУГА БЕОГРАД - СУБОТИЦА - ДРЖАВНА ГРАНИЦА (КЕЛЕБИЈА)
ДЕОНИЦА ПРУГЕ НОВИ САД - СУБОТИЦА - ДРЖАВНА ГРАНИЦА (КЕЛЕБИЈА)

Део пројекта:
3/2.2 ПРОЈЕКАТ ЗАШТИТЕ И РЕКОНСТРУКЦИЈЕ ПОСТОЈЕЋЕ КАНАЛСКЕ МРЕЖЕ - Руменка (искључиво) – Наумовићево (искључиво)

Цртеж:
СИТУАЦИОНИ ПЛАН КАНАЛА J-III-1
НА km 103+602.05

Размера:
1:500

Врста тех. док.:	датум:	Цртеж бр.
ПГД	**04.2021.**	2020-250-ХИД-3/2- 08.01

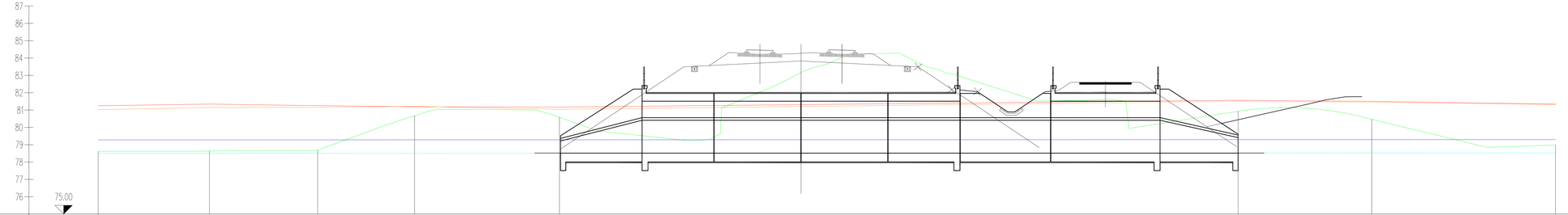
87
86
85
84
83
82
81
80
79
78
77
76
75.00

| | | |

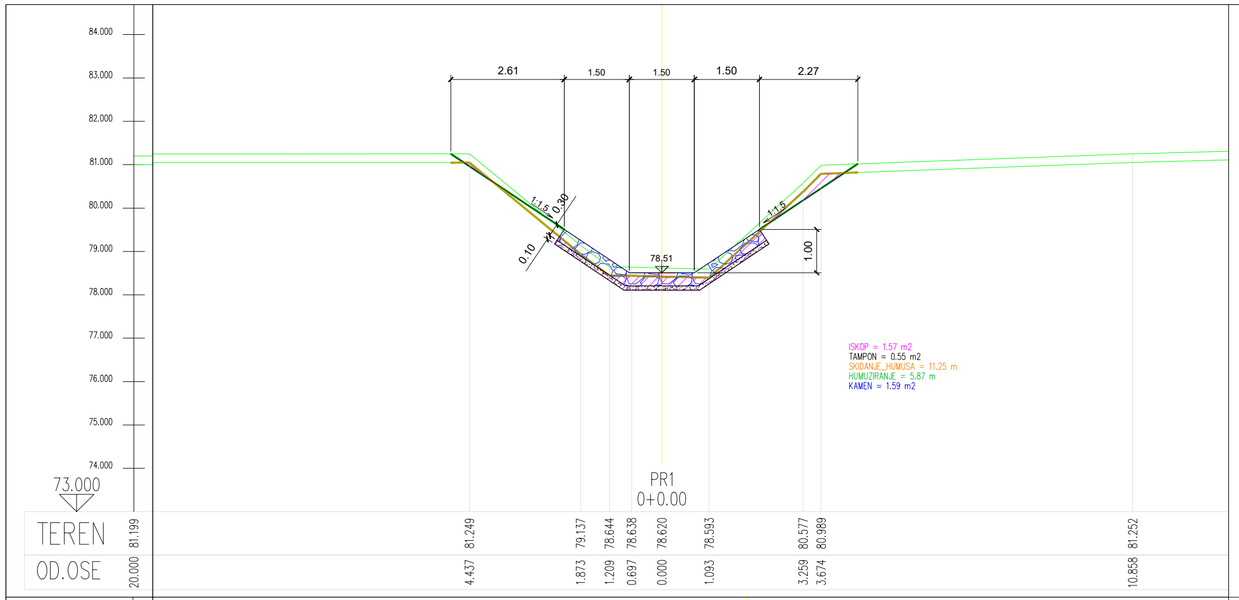

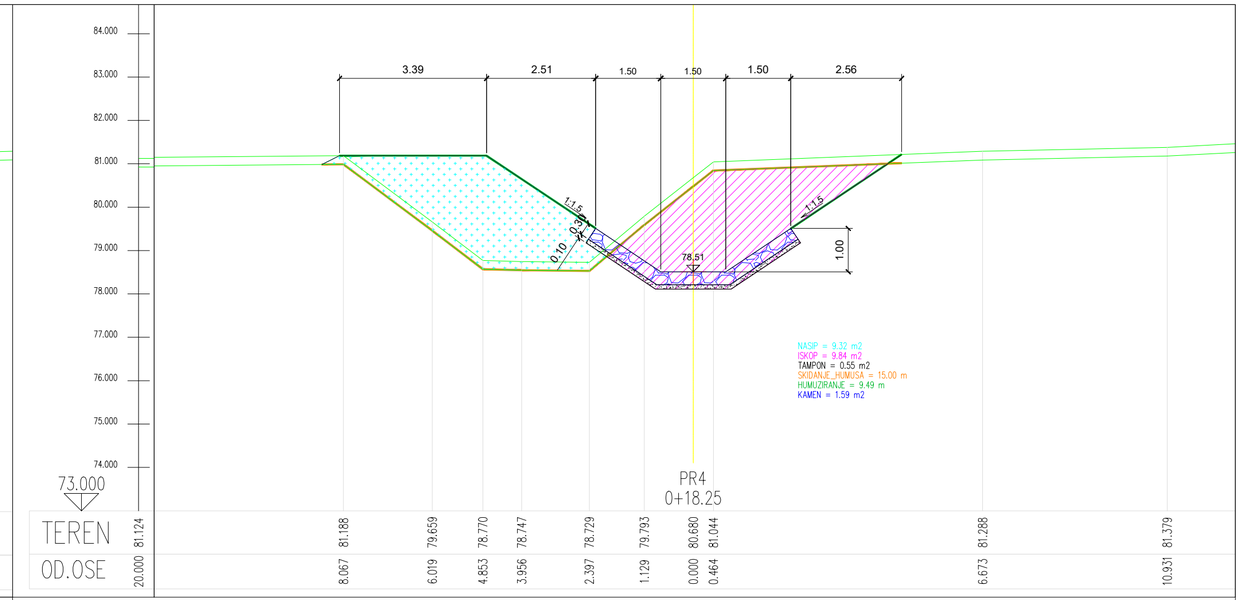

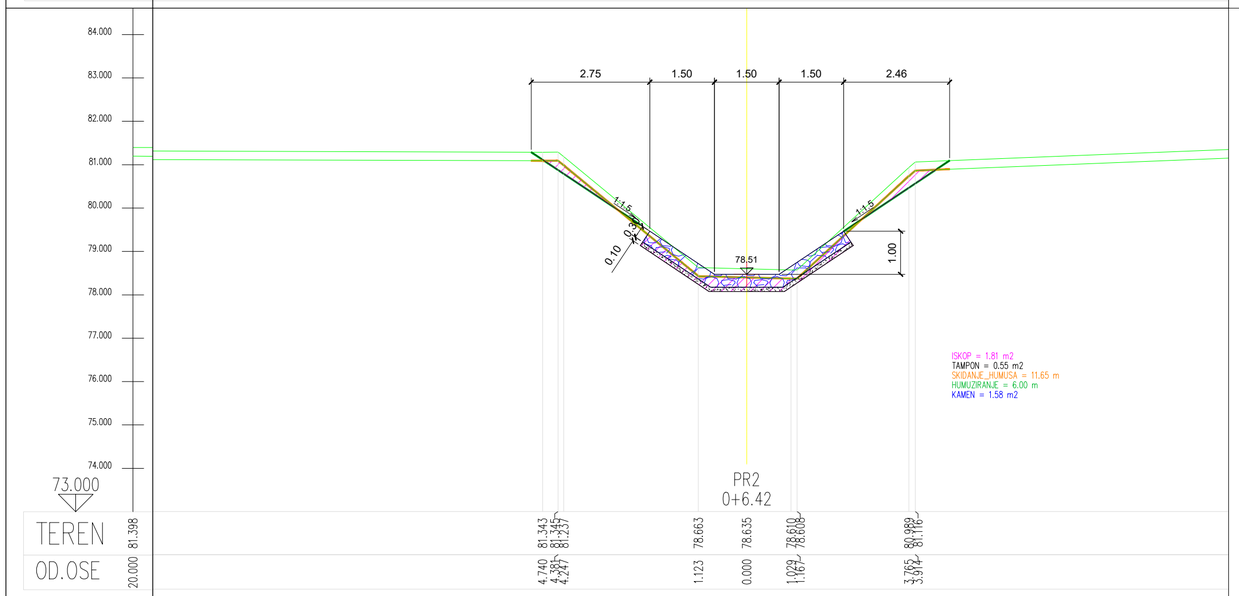

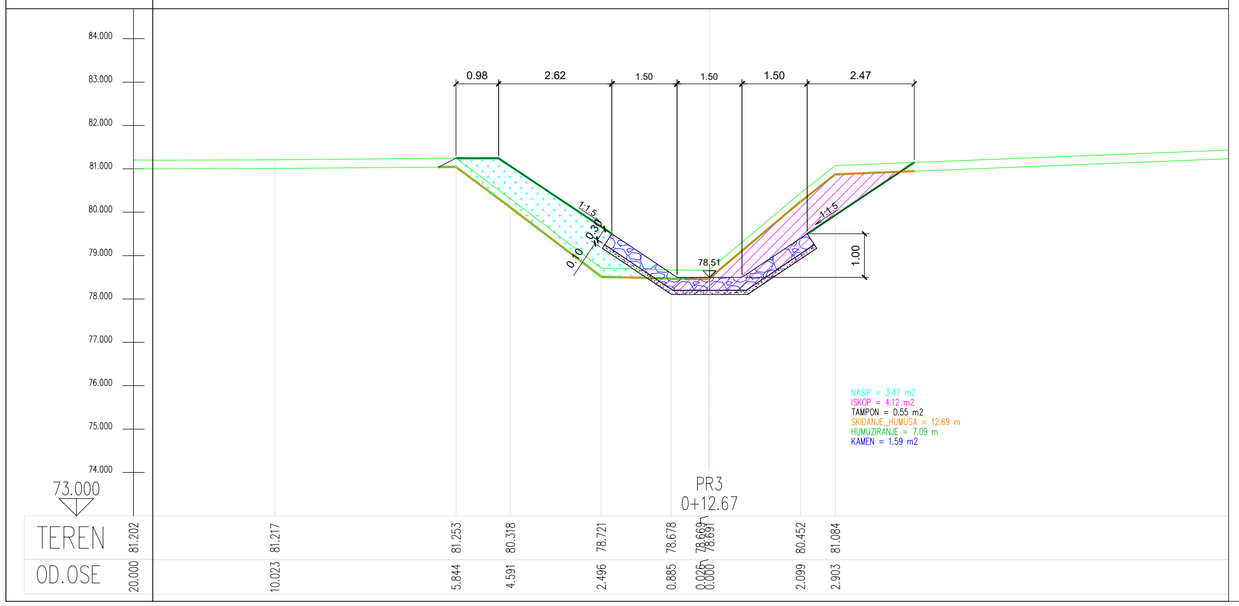

Број	Датум	Опис
03		
02		
01		

Ревизиони блок:

САОБРАЋАЈНИ ИНСТИТУТ ЦИП, д.о.о.

Немањина 6; 11000 Београд; Србија
Тел: 011/3618-134; Факс: 011/3618-324; web site: www.sicip.co.rs

Организациона јединица:ЗАВОД ЗА ХИДРОТЕХНИКУ

Одговорни пројектант:
Војислав Богданић, дипл.инж.грађ.
лиценца број: 314 D664 06

Сарадници:
Александар Вујановић, дипл.инж.грађ.
Десанка Николић, грађ.техн.

Инвеститор пројекта:
" ИНФРАСТРУКТУРА ЖЕЛЕЗНИЦЕ СРБИЈЕ " А.Д.
Немањина 6/IV, Београд

Наручилац пројекта:
Joint Venture of
China Railway International Corporation Ltd. (CRIC)
No.10 Fuxing Road,Haidian District,Beijing
P.R China, 100844
China Communication Construction Company Ltd. (CCCC)
No.85 Deshengmenwai Street,Xicheng District,Beijing
P.R China, 100088

Објекат:
ПРУГА БЕОГРАД - СУБОТИЦА - ДРЖАВНА ГРАНИЦА (КЕЛЕБИЈА)
ДЕОНИЦА ПРУГЕ НОВИ САД - СУБОТИЦА - ДРЖАВНА ГРАНИЦА (КЕЛЕБИЈА)

Део пројекта:
3/2.2 ПРОЈЕКАТ ЗАШТИТЕ И РЕКОНСТРУКЦИЈЕ ПОСТОЈЕЋЕ КАНАЛСКЕ МРЕЖЕ - Руменка (искључиво) – Наумовићево (искључиво)

Унутрашња контрола:
Марина Бубало, дипл.грађ.инж.

Главни пројектант:
др Љиљана Милић Марковић, дипл. грађ. инж.

Руководилац организационе јединице:
Марина Бубало, дипл.грађ.инж.

Цртеж:
ПОПРЕЧНИ ПРОФИЛИ КАНАЛА
J-III-1 НА km 103+602.05

Размера: 1:100

Врста тех. док.: **ПГД**
датум: **04.2021.**
Цртеж бр. 2020-250-ХИД-3/2- 08.03

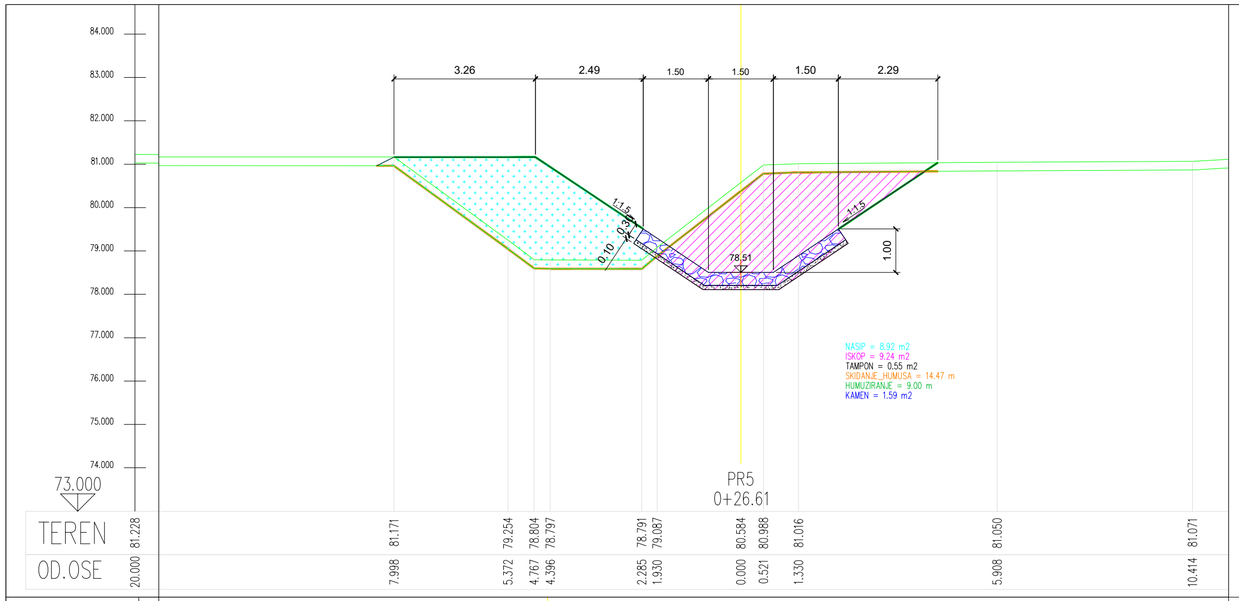

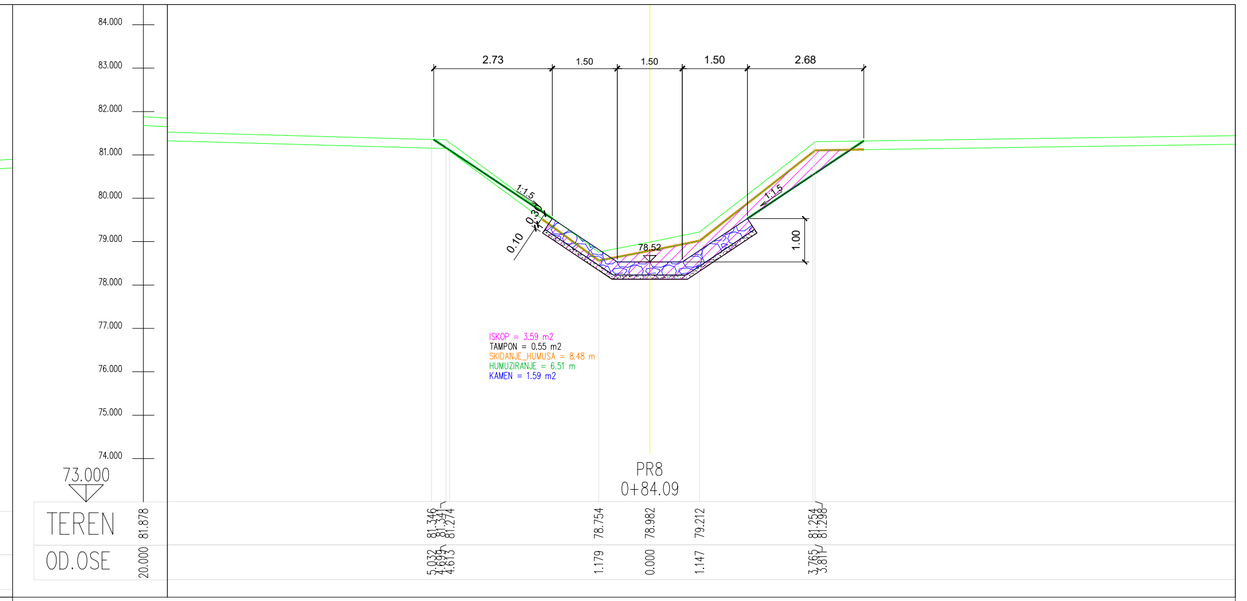

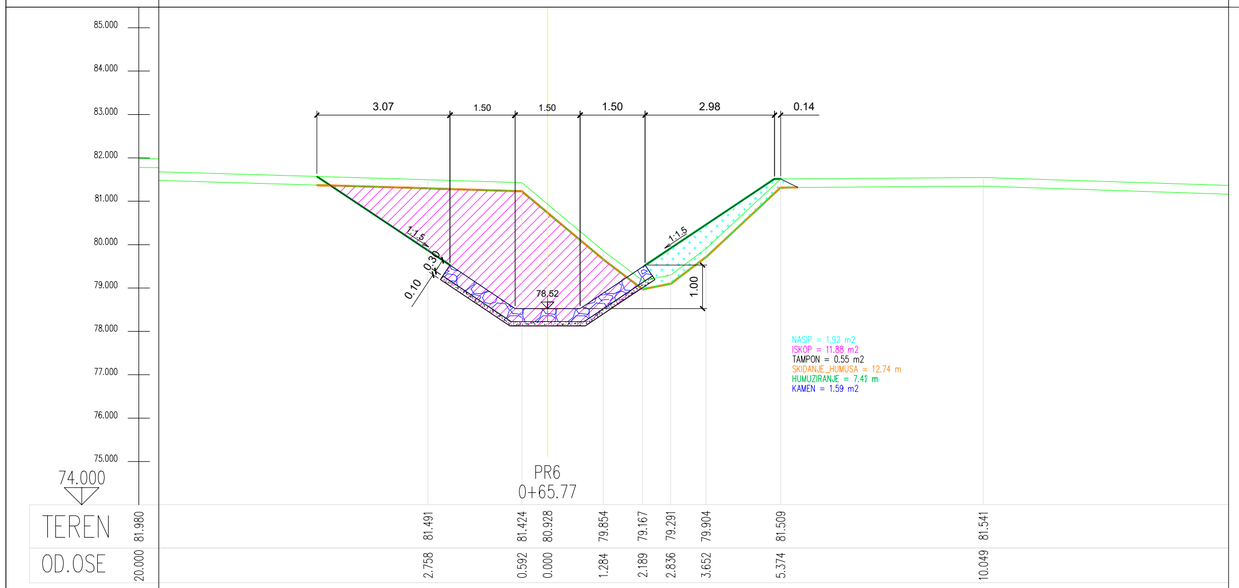

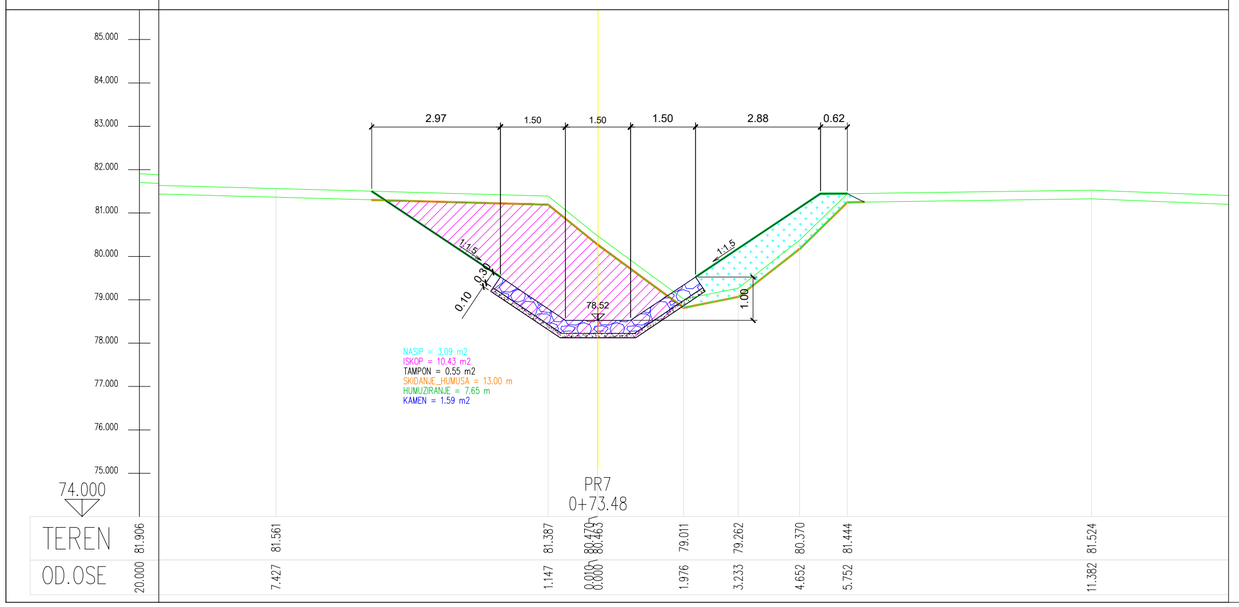

Број	Датум	Опис
03		
02		
01		

Ревизиони блок:

САОБРАЋАЈНИ ИНСТИТУТ ЦИП, д.о.о.

Немањина 6; 11000 Београд; Србија
Тел: 011/3618-134; Факс: 011/3618-324; web site: www.sicip.co.rs

Организациона јединица:ЗАВОД ЗА ХИДРОТЕХНИКУ

Одговорни пројектант:
Војислав Богданић, дипл.инж.грађ.
лиценца број: 314 D664 06

Сарадници:
Александар Вујановић, дипл.инж.грађ.
Десанка Николић, грађ.техн.

Инвеститор пројекта:
" ИНФРАСТРУКТУРА ЖЕЛЕЗНИЦЕ СРБИЈЕ " А.Д.
Немањина 6/IV, Београд

Наручилац пројекта:
Joint Venture of
China Railway International Corporation Ltd. (CRIC)
No.10 Fuxing Road,Haidian District,Beijing
P.R China, 100844
China Communication Construction Company Ltd. (CCCC)
No.85 Deshengmenwai Street,Xicheng District,Beijing
P.R China, 100088

Објекат:
ПРУГА БЕОГРАД - СУБОТИЦА - ДРЖАВНА ГРАНИЦА (КЕЛЕБИЈА)
ДЕОНИЦА ПРУГЕ НОВИ САД - СУБОТИЦА - ДРЖАВНА ГРАНИЦА (КЕЛЕБИЈА)

Део пројекта:
3/2.2 ПРОЈЕКАТ ЗАШТИТЕ И РЕКОНСТРУКЦИЈЕ ПОСТОЈЕЋЕ КАНАЛСКЕ МРЕЖЕ - Руменка (искључиво) – Наумовићево (искључиво)

Унутрашња контрола:
Марина Бубало, дипл.грађ.инж.

Главни пројектант:
др Љиљана Милић Марковић, дипл. грађ. инж.

Руководилац организационе јединице:
Марина Бубало, дипл.грађ.инж.

Цртеж:
ПОПРЕЧНИ ПРОФИЛИ КАНАЛА
J-III-1 НА km 103+602.05

Размера: 1:100

Врста тех. док.: **ПГД**
датум: **04.2021.**
Цртеж бр.: 2020-250-ХИД-3/2- 08.04

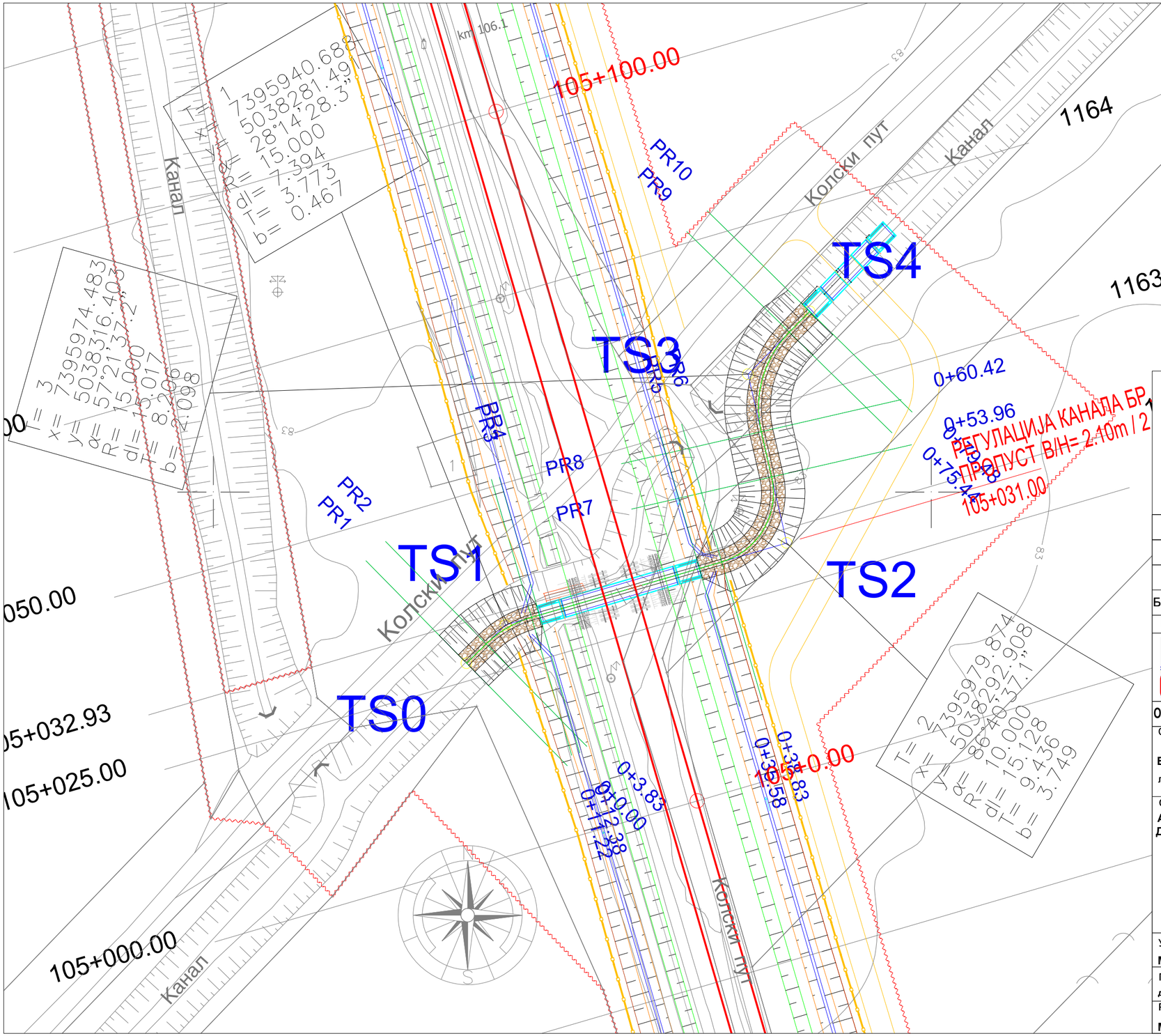

ЛЕГЕНДА:

- Земљиште планирано за реализацију пројекта
- Ограда пруге
- Пројектовани канал

Број	Датум	Опис
03		
02		
01		

Ревизиони блок:

САОБРАЋАЈНИ ИНСТИТУТ ЦИП, д.о.о.

Немањина 6; 11000 Београд; Србија
Тел: 011/3618-134; Факс: 011/3618-324; web site: www.sicip.co.rs

Организациона јединица:ЗАВОД ЗА ХИДРОТЕХНИКУ

Одговорни пројектант:
Војислав Богданић, дипл.инж.грађ.
лиценца број: 314 D664 06

Сарадници:
Александар Вујановић, дипл.инж.грађ.
Десанка Николић, грађ.техн.

Унутрашња контрола:
Марина Бубало, дипл.грађ.инж.

Главни пројектант:
др Љиљана Милић Марковић, дипл. грађ. инж.

Руководилац организационе јединице:
Марина Бубало, дипл.грађ.инж.

Инвеститор пројекта:
" ИНФРАСТРУКТУРА ЖЕЛЕЗНИЦЕ СРБИЈЕ " А.Д.
Немањина 6/IV, Београд

Наручилац пројекта: Joint Venture of
中国铁路国际有限公司 CHINA RAILWAY International Co., Ltd.
China Railway International Corporation Ltd. (CRIC)
No.10 Fuxing Road,Haidian District,Beijing
P.R China, 100844

China Communication Construction Company Ltd. (CCCC)
No.85 Deshengmenwai Street,Xicheng District,Beijing
P.R China, 100088

Објекат:
ПРУГА БЕОГРАД - СУБОТИЦА - ДРЖАВНА ГРАНИЦА (КЕЛЕБИЈА)
ДЕОНИЦА ПРУГЕ НОВИ САД - СУБОТИЦА - ДРЖАВНА ГРАНИЦА (КЕЛЕБИЈА)

Део пројекта:
3/2.2 ПРОЈЕКАТ ЗАШТИТЕ И РЕКОНСТРУКЦИЈЕ ПОСТОЈЕЋЕ КАНАЛСКЕ МРЕЖЕ - Руменка (искључиво) – Наумовићево (искључиво)

Цртеж: СИТУАЦИОНИ ПЛАН КАНАЛА J-III-2 НА km 405+031
Размера: 1:500

Врста тех. док.:	датум:	Цртеж бр.
ПГД	**04.2021.**	2020-250-ХИД-3/2- 09.01

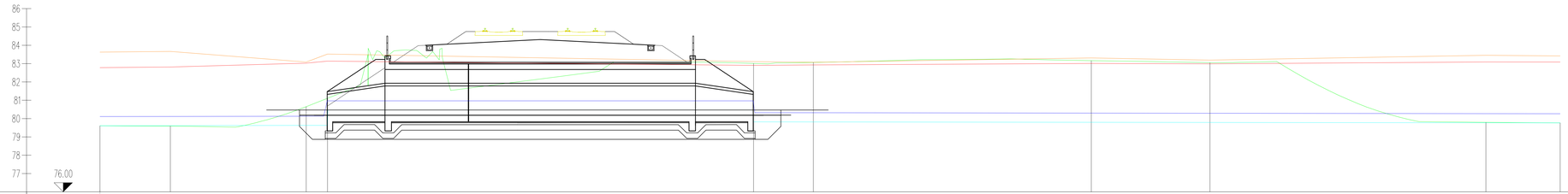
86
85
84
83
82
81
80
79
78
77
76.00

| | | |

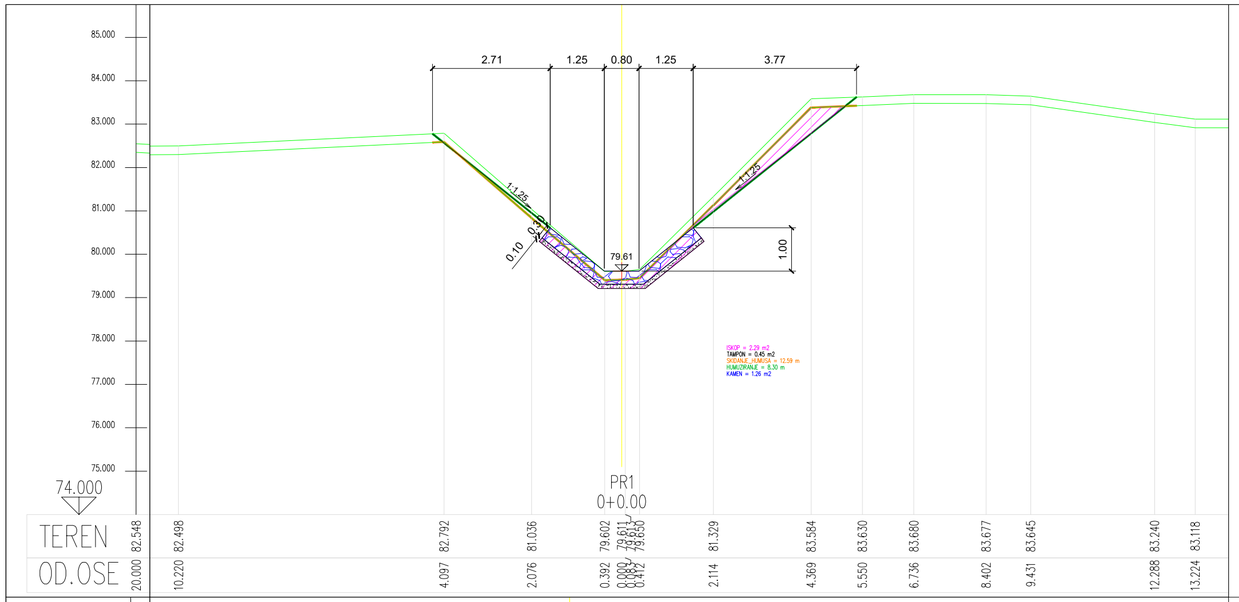

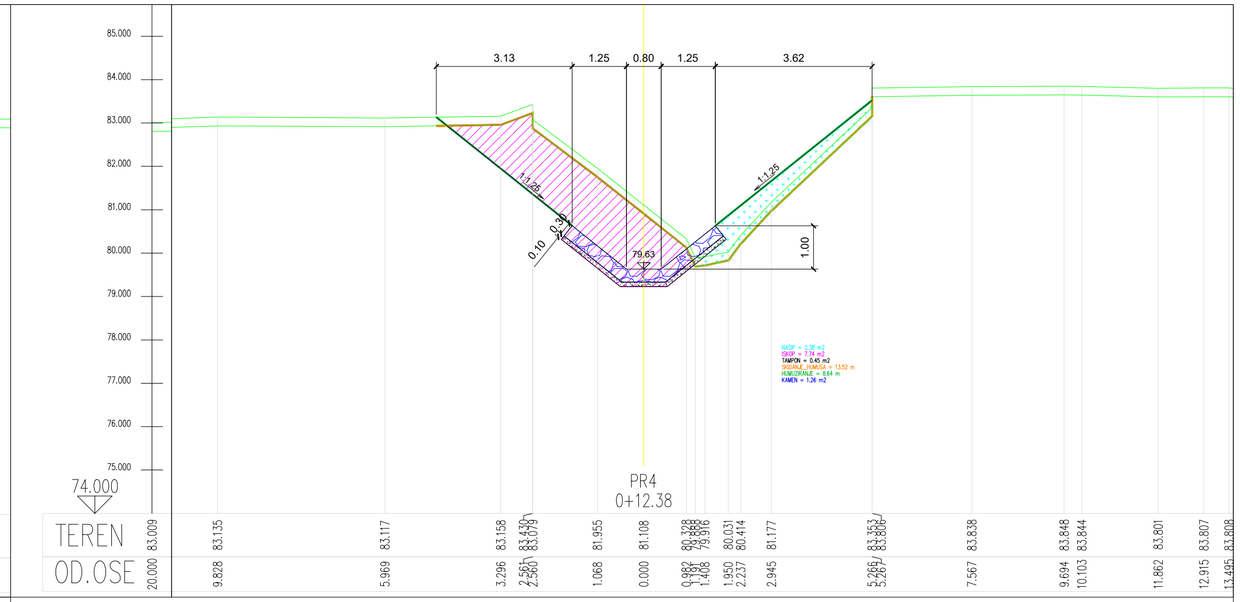

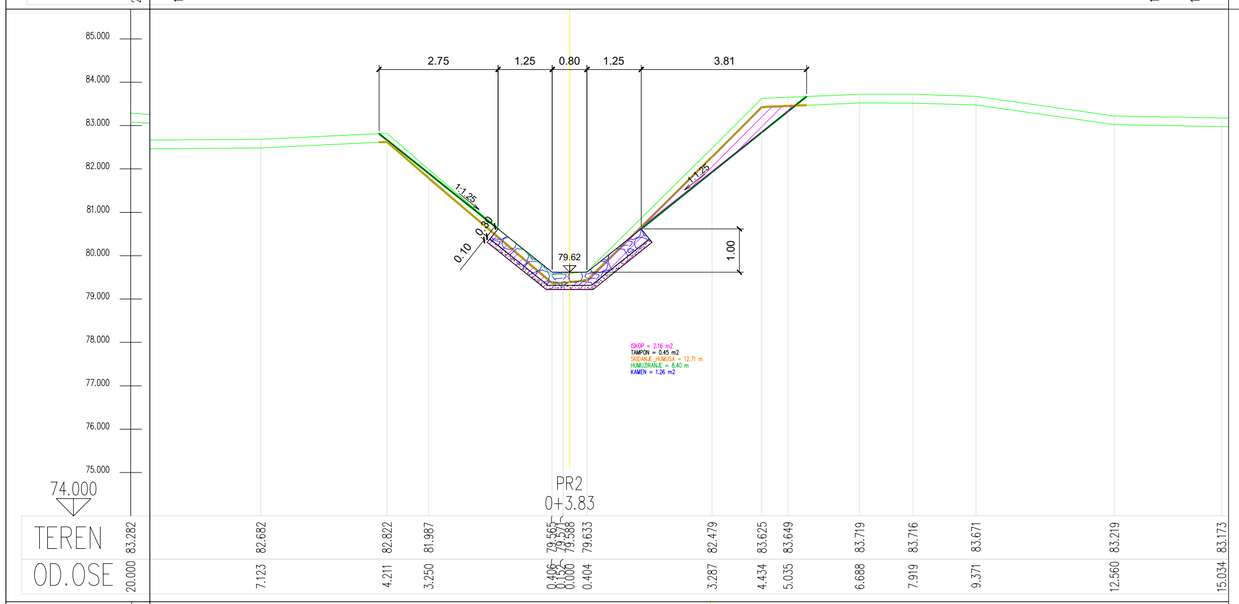

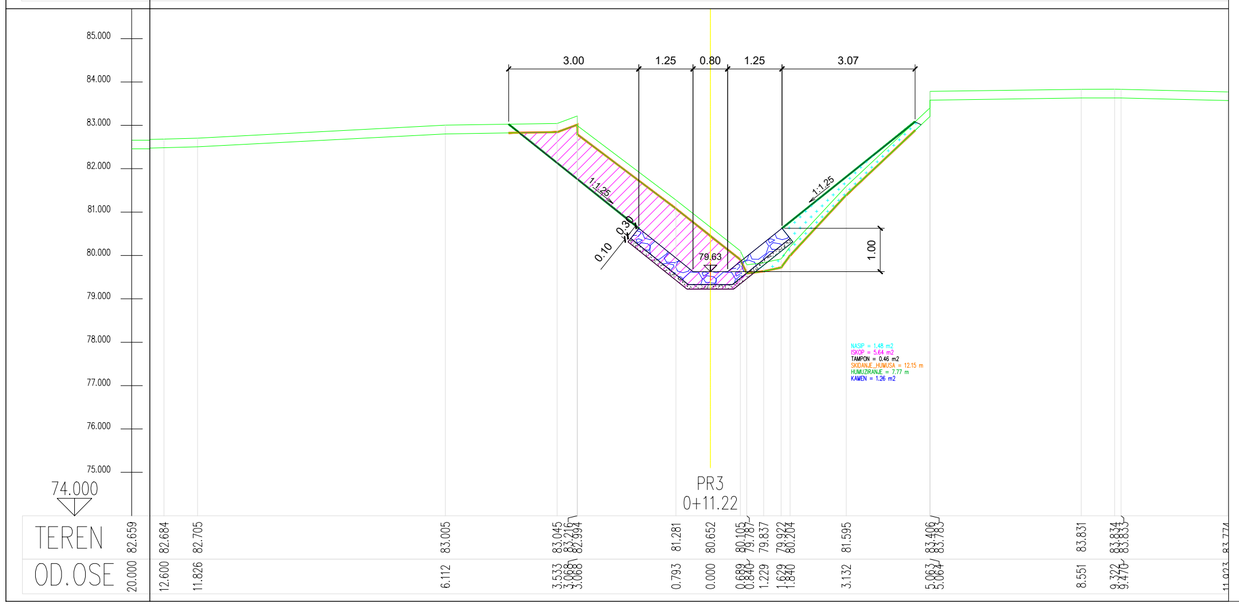

03		
02		
01		
Број	Датум	Опис

Ревизиони блок:

САОБРАЋАЈНИ ИНСТИТУТ ЦИП, д.о.о.

Немањина 6; 11000 Београд; Србија
Тел: 011/3618-134; Факс: 011/3618-324; web site: www.sicip.co.rs

Организациона јединица:ЗАВОД ЗА ХИДРОТЕХНИКУ

Одговорни пројектант:
Војислав Богданић, дипл.инж.грађ.
лиценца број: 314 D664 06

Сарадници:
Александар Вујановић, дипл.инж.грађ.
Десанка Николић, грађ.техн.

Инвеститор пројекта:
" ИНФРАСТРУКТУРА ЖЕЛЕЗНИЦЕ СРБИЈЕ " А.Д.
Немањина 6/IV, Београд

Наручилац пројекта:
Joint Venture of
China Railway International Corporation Ltd. (CRIC)
No.10 Fuxing Road,Haidian District,Beijing
P.R China, 100844
China Communication Construction Company Ltd. (CCCC)
No.85 Deshengmenwai Street,Xicheng District,Beijing
P.R China, 100088

Објекат:
ПРУГА БЕОГРАД - СУБОТИЦА - ДРЖАВНА ГРАНИЦА (КЕЛЕБИЈА)
ДЕОНИЦА ПРУГЕ НОВИ САД - СУБОТИЦА - ДРЖАВНА ГРАНИЦА (КЕЛЕБИЈА)

Део пројекта:
3/2.2 ПРОЈЕКАТ ЗАШТИТЕ И РЕКОНСТРУКЦИЈЕ ПОСТОЈЕЋЕ КАНАЛСКЕ МРЕЖЕ - Руменка (искључиво) – Наумовићево (искључиво)

Унутрашња контрола:
Марина Бубало, дипл.грађ.инж.

Главни пројектант:
др Љиљана Милић Марковић, дипл. грађ. инж.

Руководилац организационе јединице:
Марина Бубало, дипл.грађ.инж.

Цртеж:
ПОПРЕЧНИ ПРОФИЛИ КАНАЛА
J-III-2 НА km 105+031

Размера: 1:100

Врста тех. док.: **ПГД**
датум: **04.2021.**
Цртеж бр.: 2020-250-ХИД-3/2- 09.03

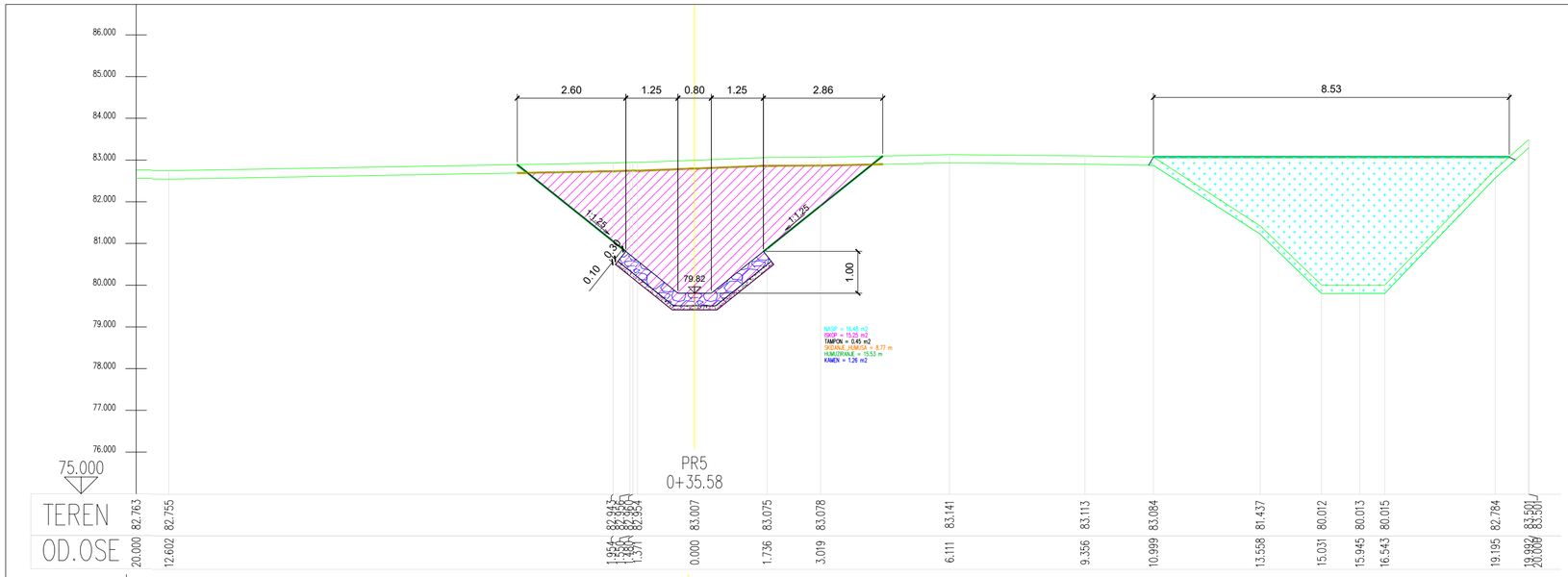

03		
02		
01		
Број	Датум	Опис

Ревизиони блок:

САОБРАЋАЈНИ ИНСТИТУТ ЦИП, д.о.о.

Немањина 6; 11000 Београд; Србија
Тел: 011/3618-134; Факс: 011/3618-324; web site: www.sicip.co.rs

Организациона јединица:ЗАВОД ЗА ХИДРОТЕХНИКУ

Одговорни пројектант:
Војислав Богданић, дипл.инж.грађ.
лиценца број: 314 D664 06

Сарадници:
Александар Вујановић, дипл.инж.грађ.
Десанка Николић, грађ.техн.

Унутрашња контрола:
Марина Бубало, дипл.грађ.инж.

Главни пројектант:
др Љиљана Милић Марковић, дипл. грађ. инж.

Руководилац организационе јединице:
Марина Бубало, дипл.грађ.инж.

Инвеститор пројекта:
" ИНФРАСТРУКТУРА ЖЕЛЕЗНИЦЕ СРБИЈЕ " А.Д.
Немањина 6/IV, Београд

Наручилац пројекта:
Joint Venture of
China Railway International Corporation Ltd. (CRIC)
No.10 Fuxing Road,Haidian District,Beijing
P.R China, 100844
China Communication Construction Company Ltd. (CCCC)
No.85 Deshengmenwai Street,Xicheng District,Beijing
P.R China, 100088

Објекат:
ПРУГА БЕОГРАД - СУБОТИЦА - ДРЖАВНА ГРАНИЦА (КЕЛЕБИЈА)
ДЕОНИЦА ПРУГЕ НОВИ САД - СУБОТИЦА - ДРЖАВНА ГРАНИЦА (КЕЛЕБИЈА)

Део пројекта:
3/2.2 ПРОЈЕКАТ ЗАШТИТЕ И РЕКОНСТРУКЦИЈЕ ПОСТОЈЕЋЕ КАНАЛСКЕ МРЕЖЕ - Руменка (искључиво) – Наумовићево (искључиво

Цртеж:
ПОПРЕЧНИ ПРОФИЛИ КАНАЛА
J-III-2 НА km 105+031

Размера: 1:100

Врста тех. док.: **ПГД**
датум: **04.2021.**
Цртеж бр. 2020-250-ХИД-3/2- 09.04

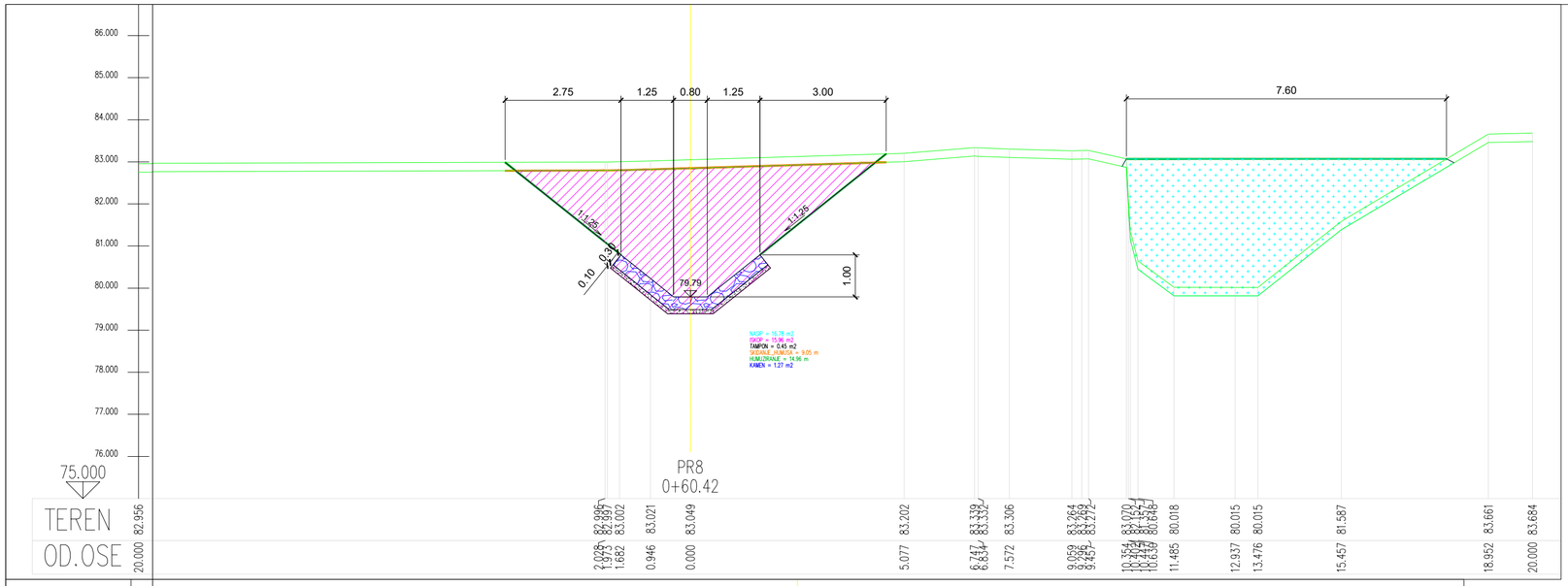

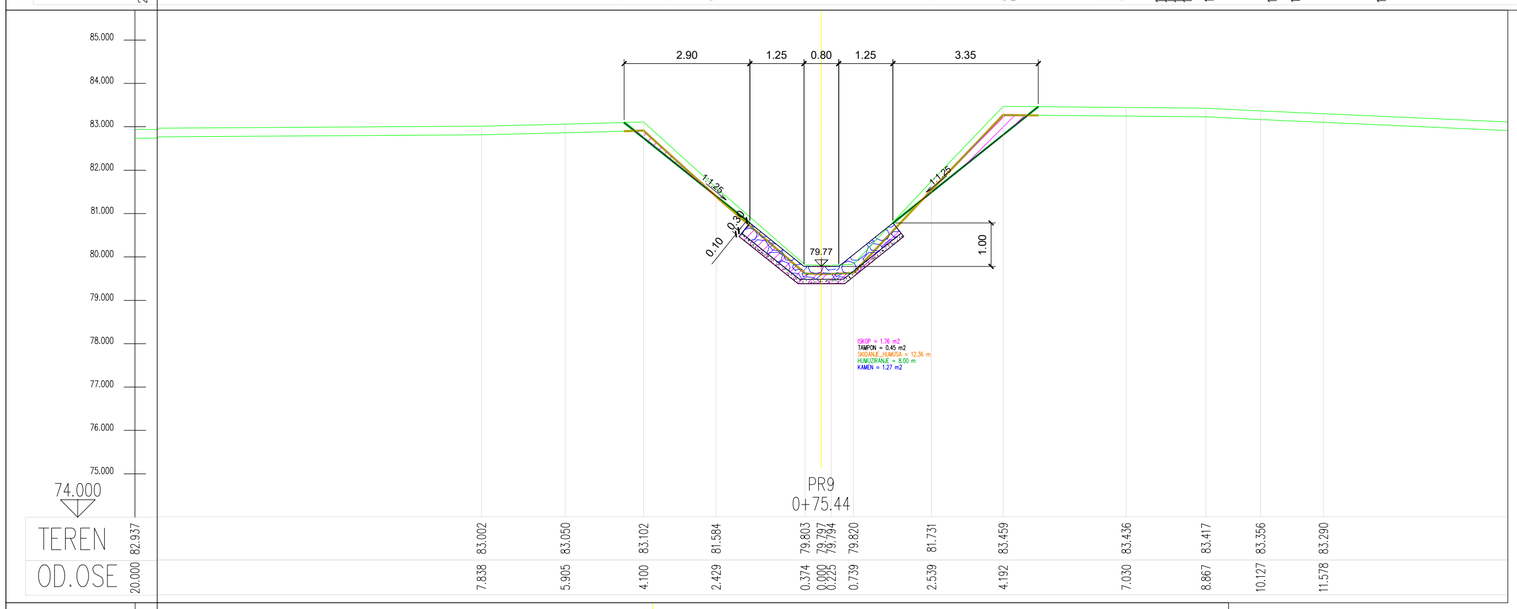

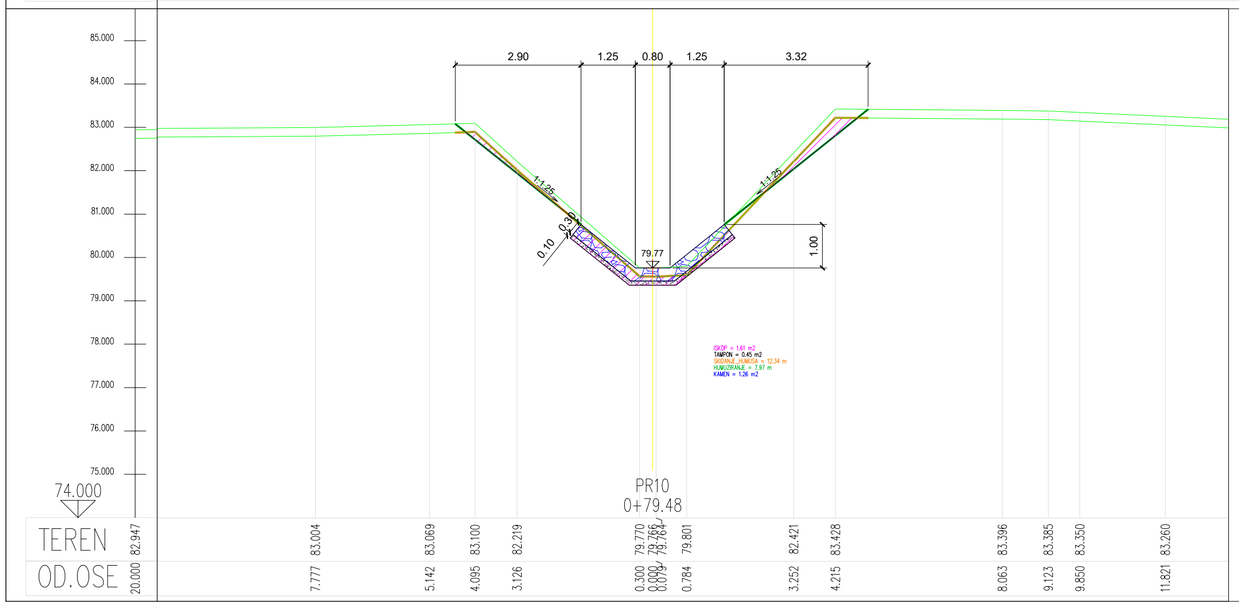

03		
02		
01		
Број	Датум	Опис

Ревизиони блок:

САОБРАЋАЈНИ ИНСТИТУТ ЦИП, д.о.о.

Немањина 6; 11000 Београд; Србија
Тел: 011/3618-134; Факс: 011/3618-324; web site: www.sicip.co.rs

Организациона јединица:ЗАВОД ЗА ХИДРОТЕХНИКУ

Одговорни пројектант:
Војислав Богданић, дипл.инж.грађ.
лиценца број: 314 D664 06

Сарадници:
Александар Вујановић, дипл.инж.грађ.
Десанка Николић, грађ.техн.

Инвеститор пројекта:
" ИНФРАСТРУКТУРА ЖЕЛЕЗНИЦЕ СРБИЈЕ " А.Д.
Немањина 6/IV, Београд

Наручилац пројекта:
Joint Venture of
China Railway International Corporation Ltd. (CRIC)
No.10 Fuxing Road,Haidian District,Beijing
P.R China, 100844
China Communication Construction Company Ltd. (CCCC)
No.85 Deshengmenwai Street,Xicheng District,Beijing
P.R China, 100088

Објекат:
ПРУГА БЕОГРАД - СУБОТИЦА - ДРЖАВНА ГРАНИЦА (КЕЛЕБИЈА)
ДЕОНИЦА ПРУГЕ НОВИ САД - СУБОТИЦА - ДРЖАВНА ГРАНИЦА (КЕЛЕБИЈА)

Део пројекта:
3/2.2 ПРОЈЕКАТ ЗАШТИТЕ И РЕКОНСТРУКЦИЈЕ ПОСТОЈЕЋЕ КАНАЛСКЕ МРЕЖЕ - Руменка (искључиво) – Наумовићево (искључиво)

Унутрашња контрола:
Марина Бубало, дипл.грађ.инж.

Главни пројектант:
др Љиљана Милић Марковић, дипл. грађ. инж.

Руководилац организационе јединице:
Марина Бубало, дипл.грађ.инж.

Цртеж:
ПОПРЕЧНИ ПРОФИЛИ КАНАЛА
J-III-2 НА km 105+031

Размера: 1:100

Врста тех. док.: **ПГД**
датум: **04.2021.**
Цртеж бр.: 2020-250-ХИД-3/2- 09.05

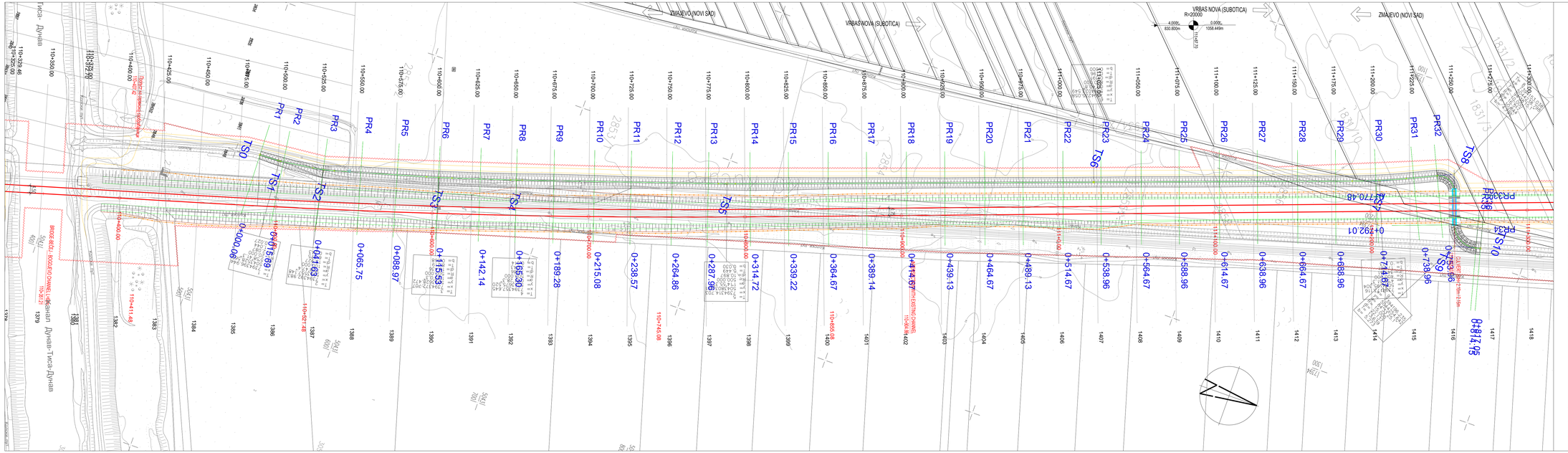
ZMAJEVO (NOVI SAD)
VRBAS NOVA (SUBOTICA)
VRBAS NOVA (SUBOTICA)
R=20000
ZMAJEVO (NOVI SAD)
Тиса - Дунав
Дунав - Тиса - Дунав
ВКОП ЕЛЕКТРОЕНЕРГЕТСКИ ВОДОВОД

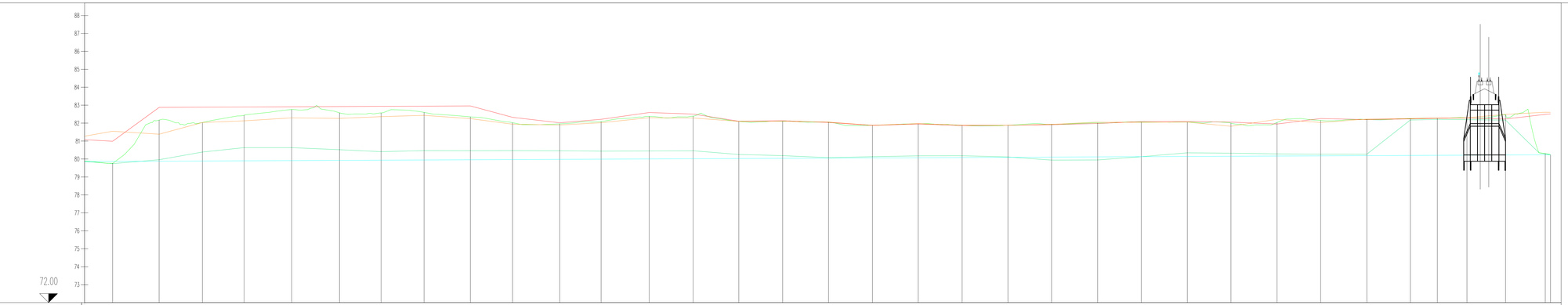
88
87
86
85
84
83
82
81
80
79
78
77
76
75
74
73
72.00

| | | |

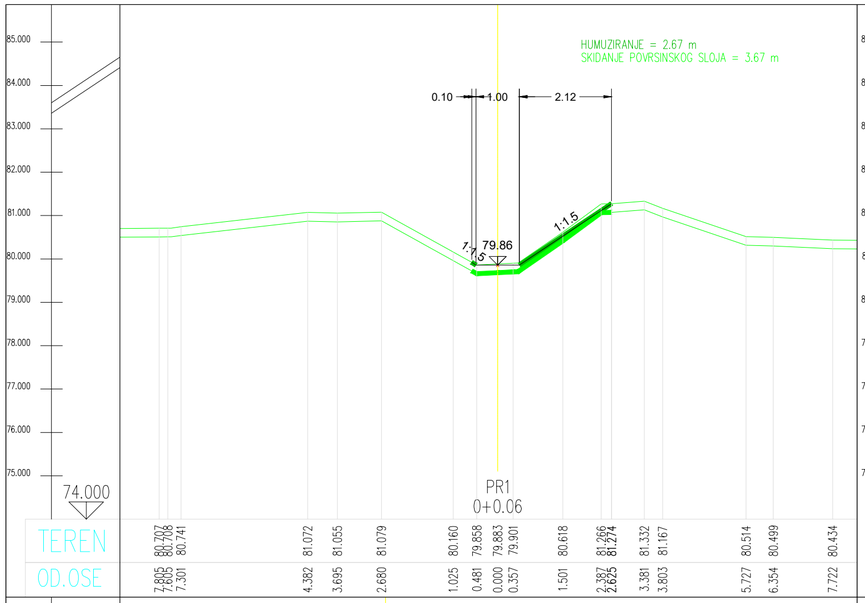

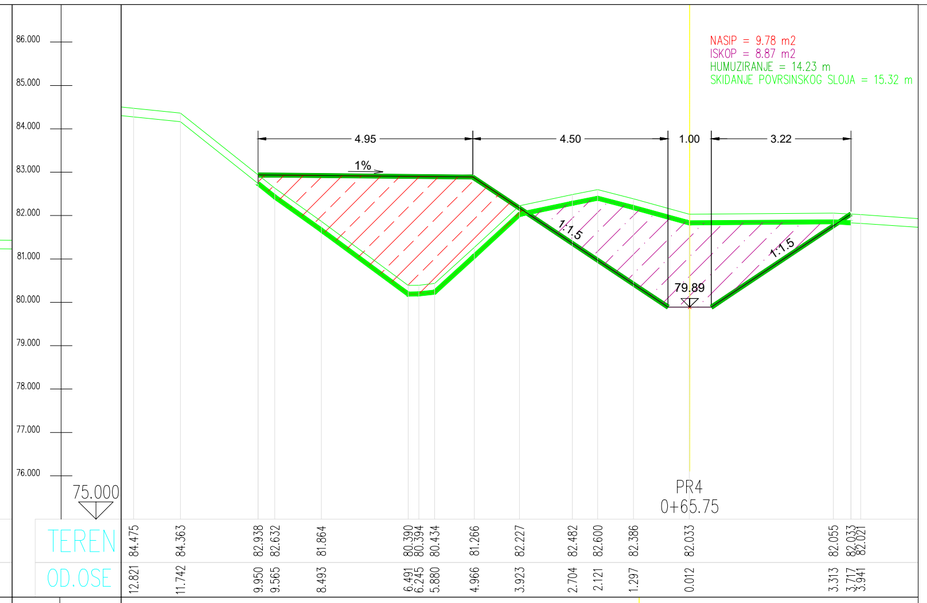

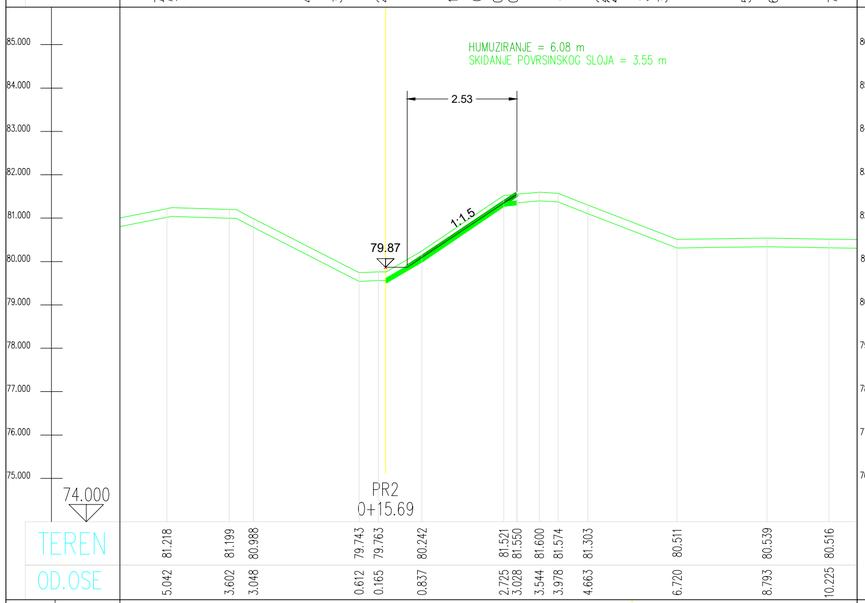

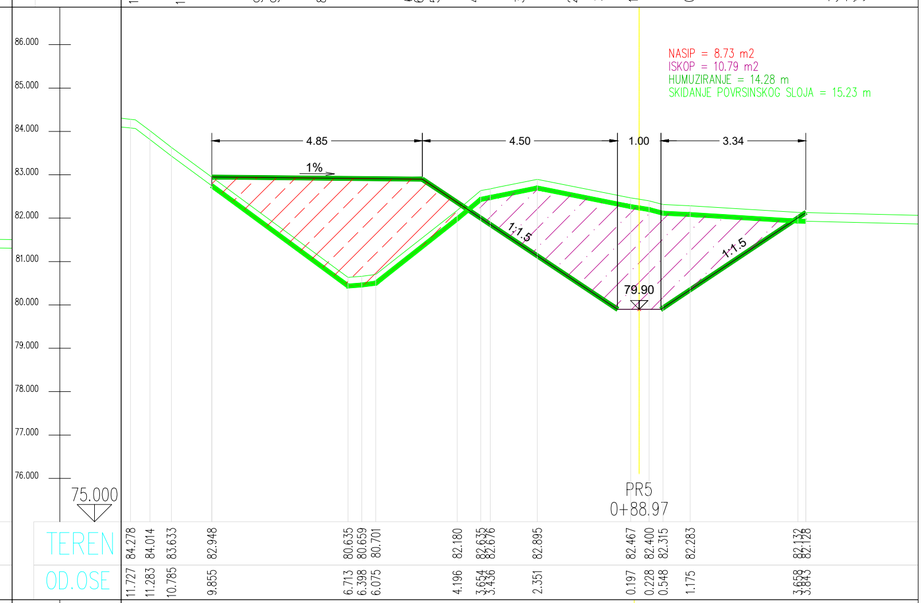

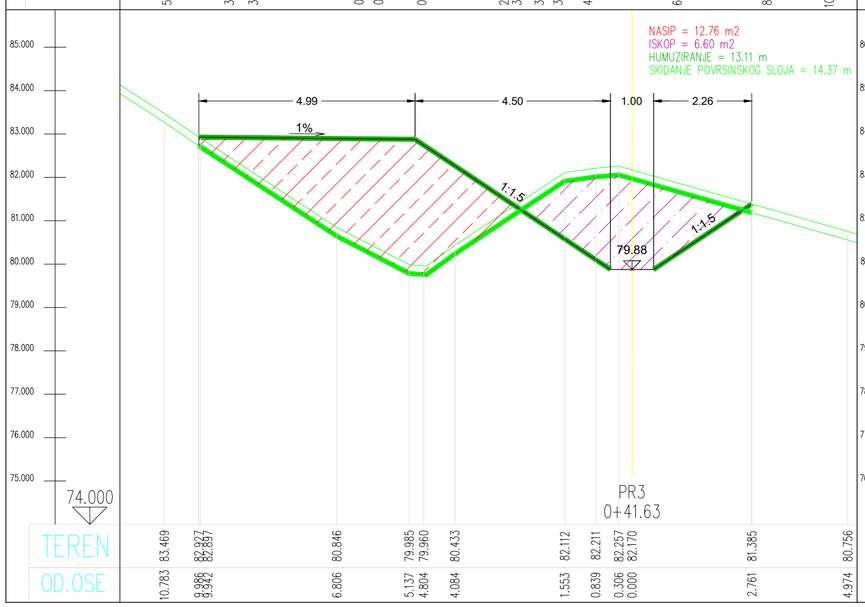

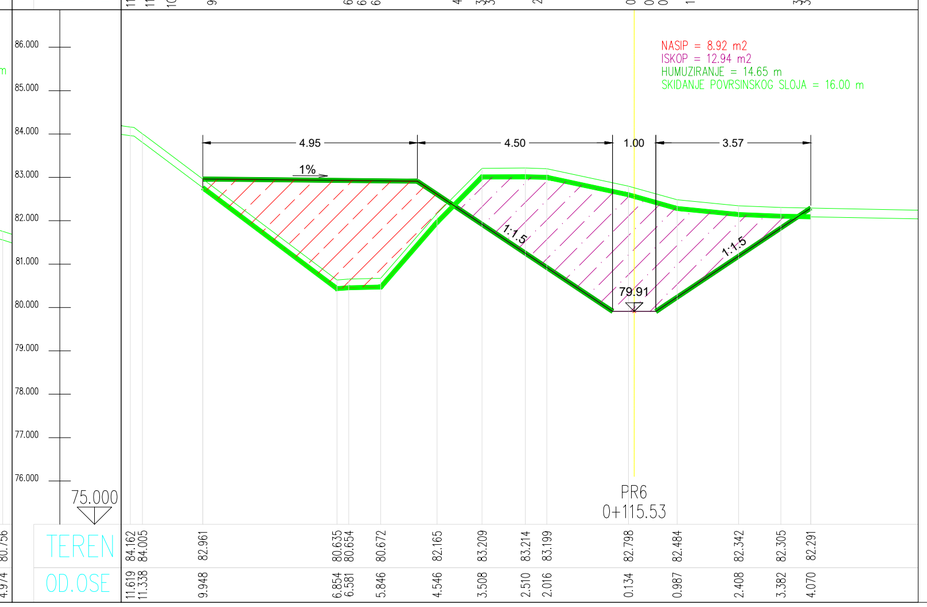

Број	Датум	Опис
03		
02		
01		

Ревизиони блок:

САОБРАЋАЈНИ ИНСТИТУТ ЦИП, д.о.о.

Немањина 6; 11000 Београд; Србија
Тел: 011/3618-134; Факс: 011/3618-324; web site: www.sicip.co.rs

Организациона јединица:ЗАВОД ЗА ХИДРОТЕХНИКУ

Одговорни пројектант:
Војислав Богданић, дипл.инж.грађ.
лиценца број: 314 D664 06

Сарадници:
Александар Вујановић, дипл.инж.грађ.
Десанка Николић, грађ.техн.

Инвеститор пројекта:
" ИНФРАСТРУКТУРА ЖЕЛЕЗНИЦЕ СРБИЈЕ " А.Д.
Немањина 6ПУ, Београд

Наручилац пројекта: Joint Venture of
China Railway International Corporation Ltd. (CRIC)
No.10 Fuxing Road,Haidian District,Beijing
P.R China, 100844
China Communication Construction Company Ltd. (CCCC)
No.85 Deshengmenwai Street,Xicheng District,Beijing
P.R China, 100088

Објекат:
ПРУГА БЕОГРАД - СУБОТИЦА - ДРЖАВНА ГРАНИЦА (КЕЛЕБИЈА)
ДЕОНИЦА ПРУГЕ НОВИ САД - СУБОТИЦА - ДРЖАВНА ГРАНИЦА (КЕЛЕБИЈА)

Део пројекта:
3/2.2 ПРОЈЕКАТ ЗАШТИТЕ И РЕКОНСТРУКЦИЈЕ ПОСТОЈЕЋЕ КАНАЛСКЕ МРЕЖЕ - Румена (искључиво) – Наумовићево (искључиво)

Унутрашња контрола:
Марина Бубало, дипл.грађ.инж.

Главни пројектант:
др Љиљана Милић Марковић, дипл. грађ. инж.

Руководилац организационе јединице:
Марина Бубало, дипл.грађ.инж.

Цртеж: **ПОПРЕЧНИ ПРОФИЛИ БЕЗИМЕНОГ КАНАЛА од km 110+529 до km 111+270**

Размера: 1:100

Врста тех. док.: **ПГД**

датум: **04.2021.**

Цртеж бр. 2020-250-ХИД-3/2- 10.03

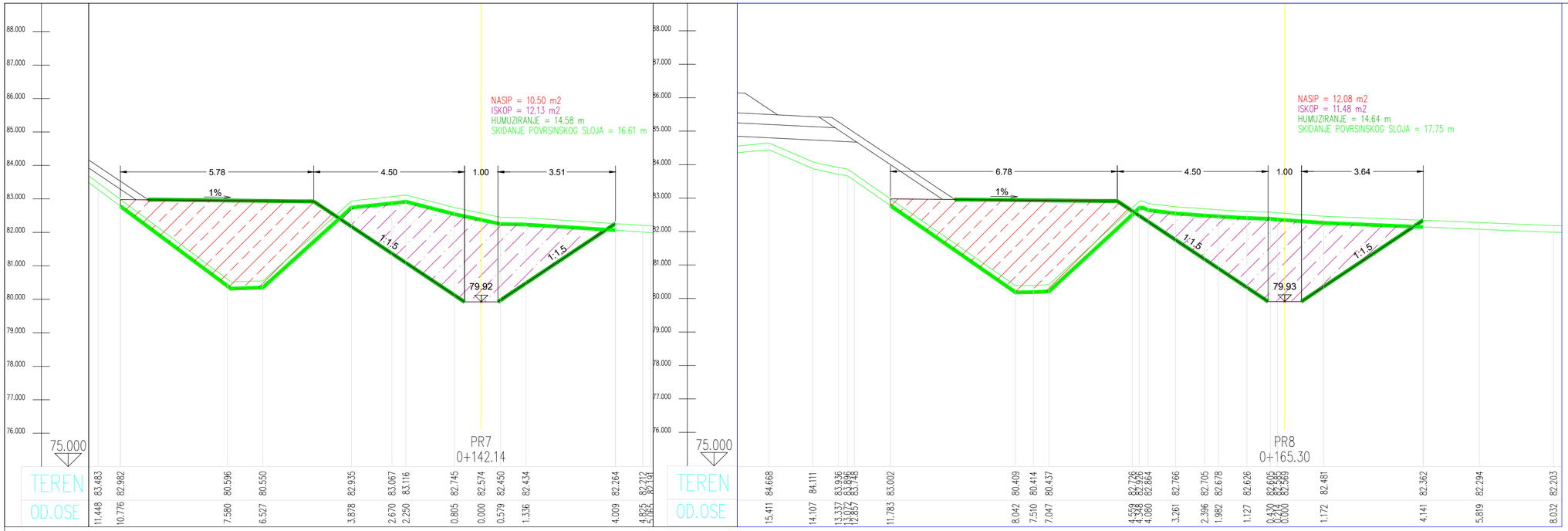

Број	Датум	Опис

Ревизиони блок:

САОБРАЋАЈНИ ИНСТИТУТ ЦИП, д.о.о.

Немањина 6; 11000 Београд; Србија
Тел: 011/3618-134; Факс: 011/3618-324; web site: www.sicip.co.rs

Организациона јединица:ЗАВОД ЗА ХИДРОТЕХНИКУ

Одговорни пројектант:
Војислав Богданић, дипл.инж.грађ.
лиценца број: 314 D664 06

Сарадници:
Александар Вујановић, дипл.инж.грађ.
Десанка Николић, грађ.техн.

Унутрашња контрола:
Марина Бубало, дипл.грађ.инж.

Главни пројектант:
др Љиљана Милић Марковић, дипл. грађ. инж.

Руководилац организационе јединице:
Марина Бубало, дипл.грађ.инж.

Инвеститор пројекта:
" ИНФРАСТРУКТУРА ЖЕЛЕЗНИЦЕ СРБИЈЕ " А.Д.
Немањина 6/IV, Београд

Наручилац пројекта: Joint Venture of
中国铁路国际有限公司 CHINA RAILWAY International Co., Ltd.
China Railway International Corporation Ltd. (CRIC)
No.10 Fuxing Road,Haidian District,Beijing
P.R China, 100844

CHINA COMMUNICATIONS CONSTRUCTION COMPANY LIMITED
China Communication Construction Company Ltd. (CCCC)
No.85 Deshengmenwai Street,Xicheng District,Beijing
P.R China, 100088

Објекат:
ПРУГА БЕОГРАД - СУБОТИЦА - ДРЖАВНА ГРАНИЦА (КЕЛЕБИЈА)
ДЕОНИЦА ПРУГЕ НОВИ САД - СУБОТИЦА - ДРЖАВНА ГРАНИЦА (КЕЛЕБИЈА)

Део пројекта:
3/2.2 ПРОЈЕКАТ ЗАШТИТЕ И РЕКОНСТРУКЦИЈЕ ПОСТОЈЕЋЕ КАНАЛСКЕ МРЕЖЕ - Руменка (искључиво) – Наумовићево (искључиво)

Цртеж:
ПОПРЕЧНИ ПРОФИЛИ БЕЗИМЕНОГ КАНАЛА
од km 110+529 до km 111+270

Размера: 1:100

Врста тех. док.:	датум:	Цртеж бр.
ПГД	**04.2021.**	2020-250-ХИД-3/2- 10.04

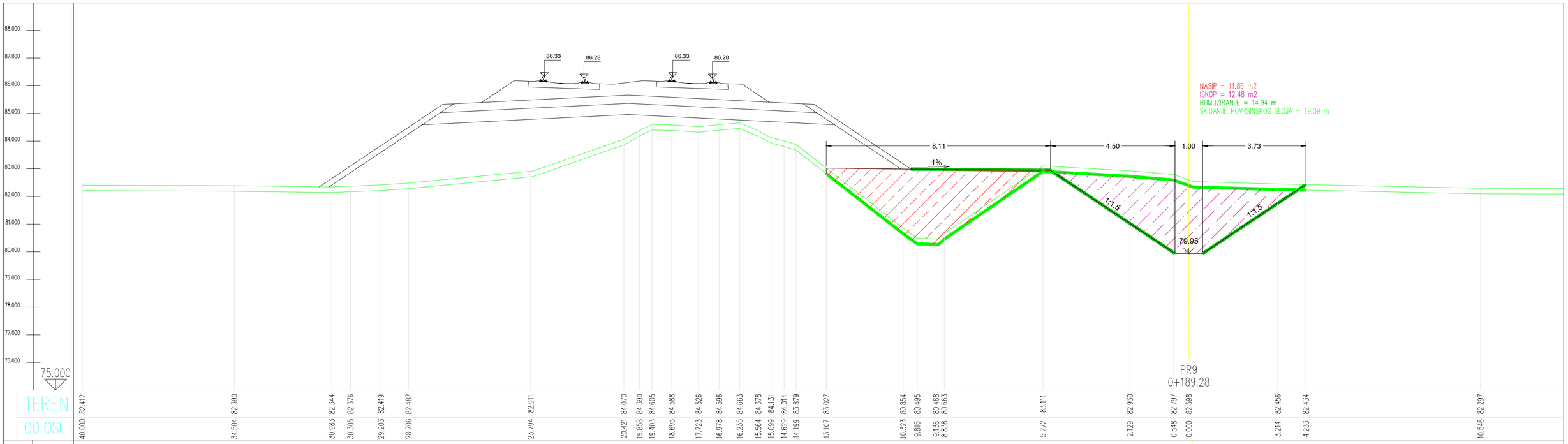

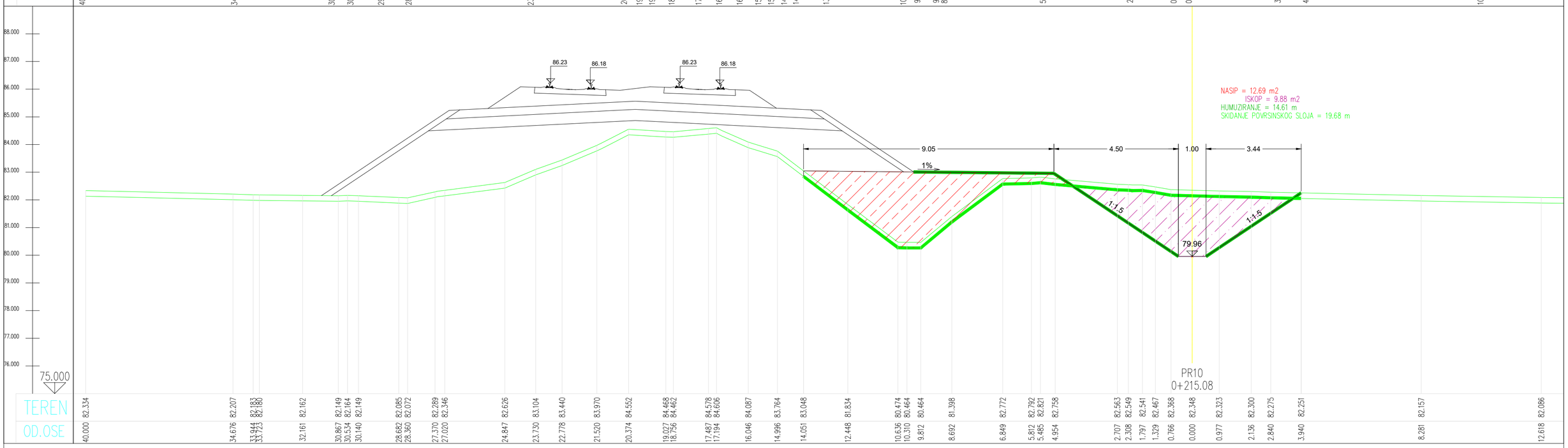

САОБРАЋАЈНИ ИНСТИТУТ ЦИП д.о.о.
Немањина6; 11000 Београд

Инвеститор: * ИНФРАСТРУКТУРА ЖЕЛЕЗНИЦЕ СРБИЈЕ " А.Д.
Немањина 6/IV, Београд

Наручилац пројекта : Joint Venture of
中国铁路国际有限公司 CHINA RAILWAY International Co., Ltd.
China Railway International Corporation Ltd. (CRIC)
No.10 Fuxing Road,Haidian District,Beijing
P.R.China, 100844
CHINA COMMUNICATIONS CONSTRUCTION COMPANY LIMITED
China Communication Construction Company Ltd. (CCCC)
No.85 Deshengmenwai Street,Xicheng District,Beijing
P.R.China, 100088

Организациона јединица: ЗАВОД ЗА ХИДРОТЕХНИКУ

Одговорни пројектант / Бр.лиценце ИКС: 314 D664 06 **Војислав Богданић, дипл.инж.грађ.**	Унутрашња контрола : **Марина Бубало, дипл.грађ.инж.**	Цртеж : **ПОПРЕЧНИ ПРОФИЛИ БЕЗИМЕНОГ КАНАЛА од km 110+529 до km 111+270**	Размера: 1:100
Сарадници Александар Вујановић, дипл.грађ.инж. Десанка Николић, грађ.техн.	Главни пројектант / **др Љиљана Милић Марковић, дипл. грађ. инж.**		
	Руководилац организационе јединице : **Марина Бубало, дипл.грађ.инж.**	Фаза пројекта : **ПГД**	Датум : **04.2021.** Цртеж бр. : 2020-250-ХИД-3/2- 10.05

Бр.	Датум	Опис
03		
02		
01		

Ревизиони блок :

ПРУГА БЕОГРАД - СУБОТИЦА - ДРЖАВНА ГРАНИЦА (КЕЛЕБИЈА)
ДЕОНИЦА ПРУГЕ НОВИ САД - СУБОТИЦА - ДРЖАВНА ГРАНИЦА (КЕЛЕБИЈА)

Део пројекта:
3/2.2 ПРОЈЕКАТ ЗАШТИТЕ И РЕКОНСТРУКЦИЈЕ ПОСТОЈЕЋЕ КАНАЛСКЕ МРЕЖЕ
- Руменка (искључиво) – Наумовићево (искључиво)

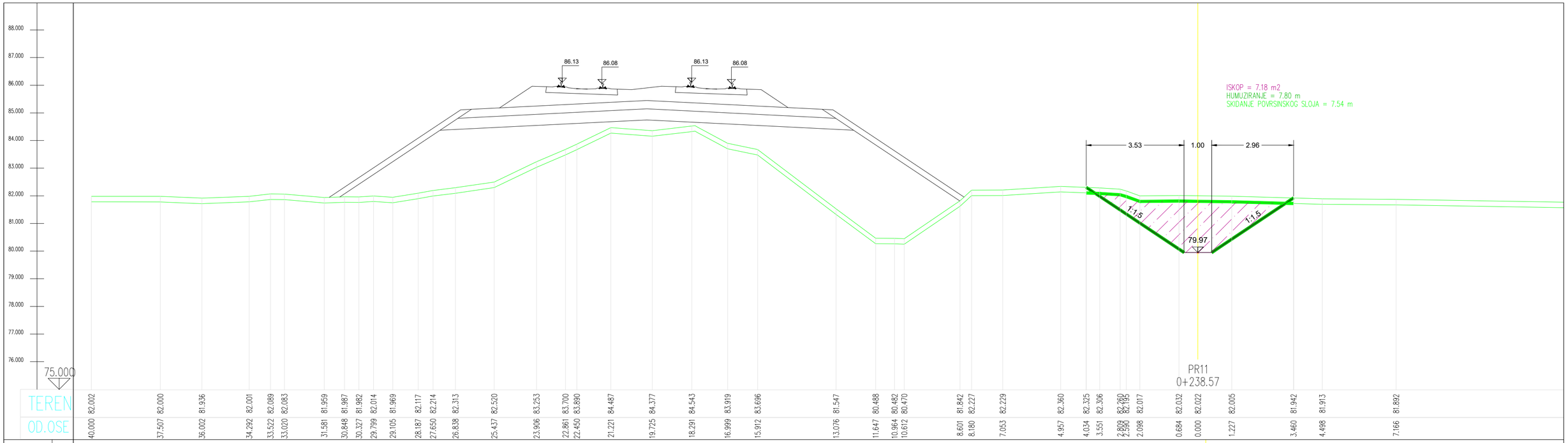

САОБРАЋАЈНИ ИНСТИТУТ ЦИП д.о.о.
Немањина6; 11000 Београд

Инвеститор: * ИНФРАСТРУКТУРА ЖЕЛЕЗНИЦЕ СРБИЈЕ " А.Д.
Немањина 6/IV, Београд

Наручилац пројекта :
中国铁路国际有限公司 CHINA RAILWAY International Co., Ltd.
Joint Venture of
China Railway International Corporation Ltd. (CRIC)
No.10 Fuxing Road,Haidian District,Beijing
P.R.China, 100844
China Communication Construction Company Ltd. (CCCC)
No.85 Deshengmenwai Street,Xicheng District,Beijing
P.R.China, 100088

Организациона јединица: ЗАВОД ЗА ХИДРОТЕХНИКУ

Одговорни пројектант Бр.лиценце ИКС: 314 D664 06 **Војислав Богданић, дипл.инж.грађ.**	Унутрашња контрола **Марина Бубало, дипл.грађ.инж.**	Цртеж : **ПОПРЕЧНИ ПРОФИЛИ БЕЗИМЕНОГ КАНАЛА од km 110+529 до km 111+270**	Размера: 1:100
Сарадници Александар Вујановић, дипл.грађ.инж. Десанка Николић, грађ.техн.	Главни пројектант / **др Љиљана Милић Марковић, дипл. грађ. инж.** Руководилац организационе јединице **Марина Бубало, дипл.грађ.инж.**	Фаза пројекта : **ПГД**	Датум : **04.2021.** Цртеж бр. : 2020-250-ХИД-3/2- 10.06

Бр.	Датум	Опис
03		
02		
01		

Ревизиони блок :

ПРУГА БЕОГРАД - СУБОТИЦА - ДРЖАВНА ГРАНИЦА (КЕЛЕБИЈА)
ДЕОНИЦА ПРУГЕ НОВИ САД - СУБОТИЦА - ДРЖАВНА ГРАНИЦА (КЕЛЕБИЈА)

Део пројекта
3/2.2 ПРОЈЕКАТ ЗАШТИТЕ И РЕКОНСТРУКЦИЈЕ ПОСТОЈЕЋЕ КАНАЛСКЕ МРЕЖЕ
- Руменка (искључиво) – Наумовићево (искључиво)

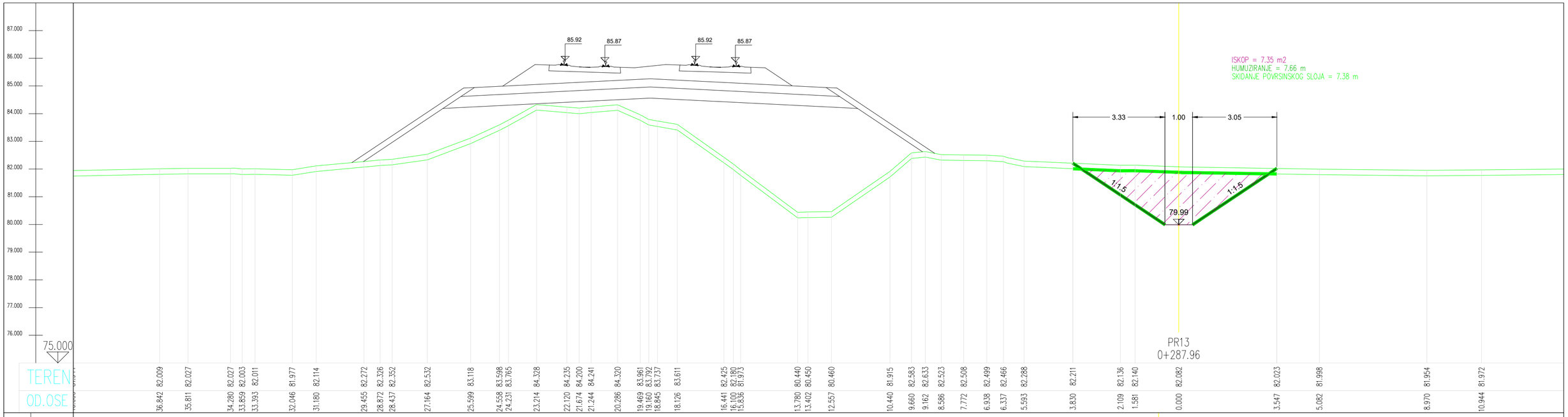

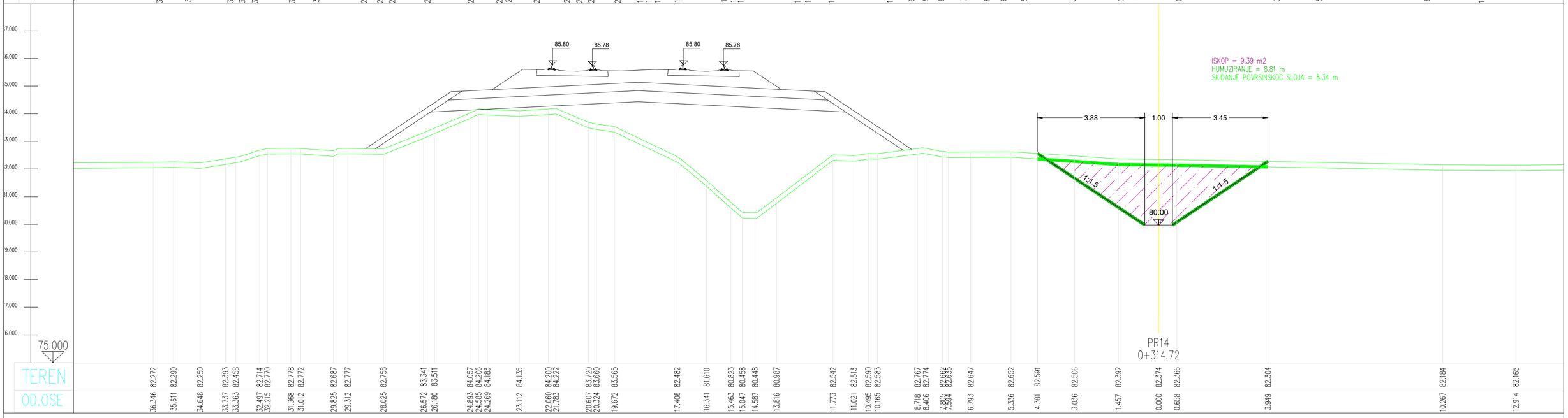

САОБРАЋАЈНИ ИНСТИТУТ ЦИП д.о.о.
Немањина6; 11000 Београд

Инвеститор: " ИНФРАСТРУКТУРА ЖЕЛЕЗНИЦЕ СРБИЈЕ " А.Д.
Немањина 6/IV, Београд

Наручилац пројекта : Joint Venture of
China Railway International Corporation Ltd. (CRIC)
No.10 Fuxing Road,Haidian District,Beijing
P.R China, 100844
China Communication Construction Company Ltd. (CCCC)
No.85 Deshengmenwai Street,Xicheng District,Beijing
P.R China, 100088

Организациона јединица: ЗАВОД ЗА ХИДРОТЕХНИКУ

Одговорни пројектант Бр.лиценце ИКС: 314 D664 06 **Војислав Богданић, дипл.инж.грађ.**		Унутрашња контрола **Марина Бубало, дипл.грађ.инж.**	
Сарадници Александар Вујановић, дипл.грађ.инж. Десанка Николић, грађ.техн.		Главни пројектант / **др Љиљана Милић Марковић, дипл. грађ. инж.**	
		Руководилац организационе јединице **Марина Бубало, дипл.грађ.инж.**	

03			
02			
01			
Бр.	Датум	Опис	

Ревизиони блок :

ПРУГА БЕОГРАД - СУБОТИЦА - ДРЖАВНА ГРАНИЦА (КЕЛЕБИЈА)
ДЕОНИЦА ПРУГЕ НОВИ САД - СУБОТИЦА - ДРЖАВНА ГРАНИЦА (КЕЛЕБИЈА)

Део пројекта :
3/2.2 ПРОЈЕКАТ ЗАШТИТЕ И РЕКОНСТРУКЦИЈЕ ПОСТОЈЕЋЕ КАНАЛСКЕ МРЕЖЕ
- Руменка (искључиво) – Наумовићево (искључиво)

Цртеж : **ПОПРЕЧНИ ПРОФИЛИ БЕЗИМЕНОГ КАНАЛА од km 110+529 до km 111+270**

Размера: 1:100

Фаза пројекта : **ПГД**

Датум : **04.2021.**

Цртеж бр. : 2020-250-ХИД-3/2- 10.07

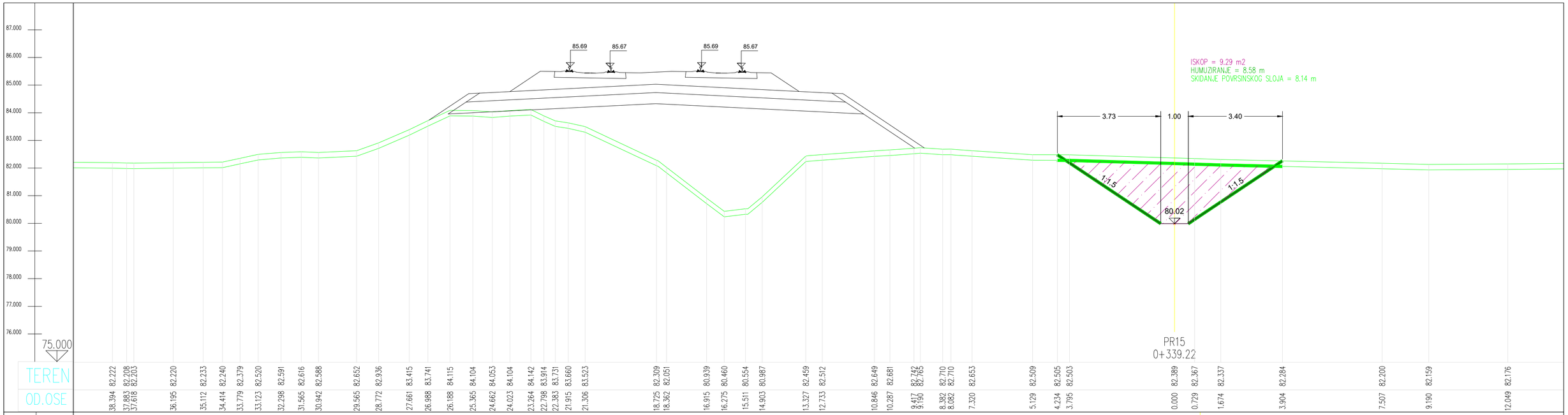

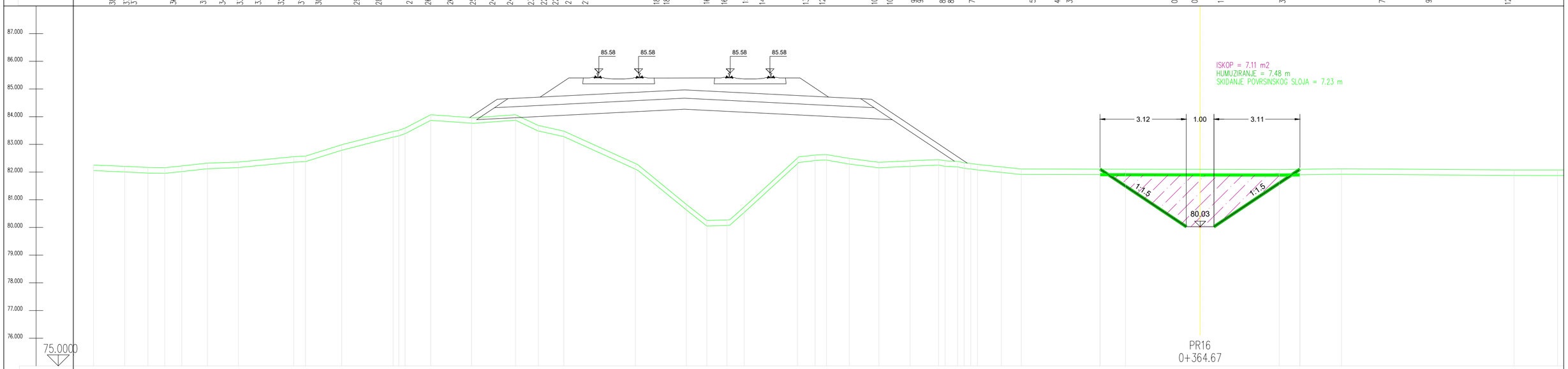

САОБРАЋАЈНИ ИНСТИТУТ ЦИП д.о.о.
Немањина6; 11000 Београд

Инвеститор: * ИНФРАСТРУКТУРА ЖЕЛЕЗНИЦЕ СРБИЈЕ " А.Д.
Немањина 6/IV, Београд

Наручилац пројекта : Joint Venture of
中国铁路国际有限公司 CHINA RAILWAY International Co., Ltd.
China Railway International Corporation Ltd. (CRIC)
No.10 Fuxing Road,Haidian District,Beijing
P.R.China, 100844
CHINA COMMUNICATIONS CONSTRUCTION COMPANY LIMITED
China Communication Construction Company Ltd. (CCCC)
No.85 Deshengmenwai Street,Xicheng District,Beijing
P.R.China, 100088

Организациона јединица: ЗАВОД ЗА ХИДРОТЕХНИКУ

Одговорни пројектант / Бр.лиценце ИКС: 314 D664 06
Војислав Богдановић, дипл.инж.грађ.

Сарадници
Александар Вујановић, дипл.грађ.инж.
Десанка Николић, грађ.техн.

Унутрашња контрола : Марина Бубало, дипл.грађ.инж.
Главни пројектант / др Љиљана Милић Марковић, дипл. грађ. инж.
Руководилац организационе јединице / Марина Бубало, дипл.грађ.инж.

03		
02		
01		
Бр.	Датум	Опис

Ревизиони блок :

ПРУГА БЕОГРАД - СУБОТИЦА - ДРЖАВНА ГРАНИЦА (КЕЛЕБИЈА)
ДЕОНИЦА ПРУГЕ НОВИ САД - СУБОТИЦА - ДРЖАВНА ГРАНИЦА (КЕЛЕБИЈА)

Део пројекта
3/2.2 ПРОЈЕКАТ ЗАШТИТЕ И РЕКОНСТРУКЦИЈЕ ПОСТОЈЕЋЕ КАНАЛСКЕ МРЕЖЕ
- Румена (искључиво) – Наумовићево (искључиво)

Цртеж : ПОПРЕЧНИ ПРОФИЛИ БЕЗИМЕНОГ КАНАЛА од km 110+529 до km 111+270
Размера: 1:100

Фаза пројекта : ПГД
Датум : 04.2021.
Цртеж бр. : 2020-250-ХИД-3/2- 10.08

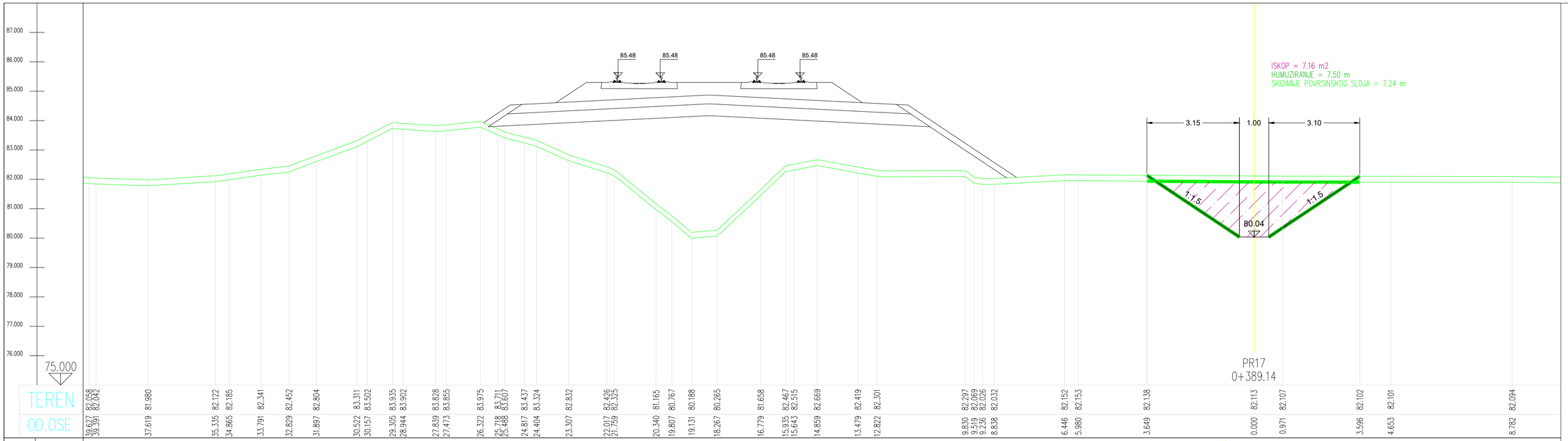

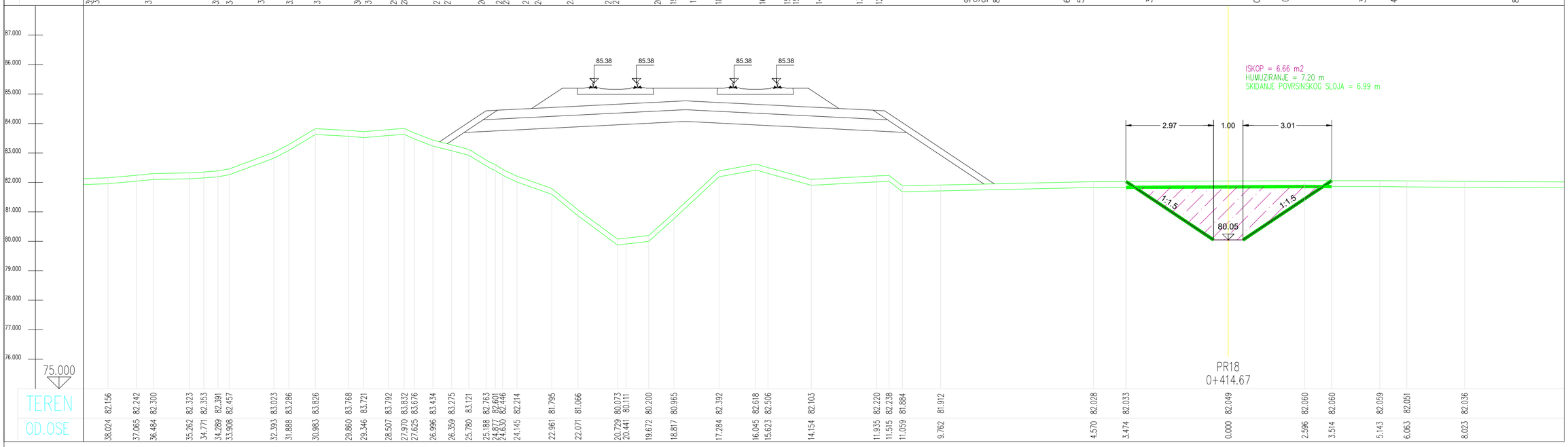

САОБРАЋАЈНИ ИНСТИТУТ ЦИП д.о.о.
Немањина6; 11000 Београд

Инвеститор: * ИНФРАСТРУКТУРА ЖЕЛЕЗНИЦЕ СРБИЈЕ * А.Д.
Немањина 6/IV, Београд

Наручилац пројекта : Joint Venture of
China Railway International Corporation Ltd. (CRIC)
No.10 Fuxing Road,Haidian District,Beijing
P.R China, 100844
China Communication Construction Company Ltd. (CCCC)
No.85 Deshengmenwai Street,Xicheng District,Beijing
P.R China, 100088

Организациона јединица: ЗАВОД ЗА ХИДРОТЕХНИКУ

Одговорни пројектант : Бо.лиценце ИКС: 314 D664 06 **Војислав Богданић, дипл.инж.грађ.**	Унутрашња контрола **Марина Бубало, дипл.грађ.инж.**	
Сарадници **Александар Вујановић, дипл.грађ.инж.** **Десанка Николић, грађ.техн.**	Главни пројектант / **др Љиљана Милић Марковић, дипл. грађ. инж.**	
	Руководилац пројектантског тима **Марина Бубало, дипл.грађ.инж.**	

бр.	Датум	Опис
03		
02		
01		

Ревизиони блок :

ПРУГА БЕОГРАД - СУБОТИЦА - ДРЖАВНА ГРАНИЦА (КЕЛЕБИЈА)
ДЕОНИЦА ПРУГЕ НОВИ САД - СУБОТИЦА - ДРЖАВНА ГРАНИЦА (КЕЛЕБИЈА)

Део пројекта
3/2.2 ПРОЈЕКАТ ЗАШТИТЕ И РЕКОНСТРУКЦИЈЕ ПОСТОЈЕЋЕ КАНАЛСКЕ МРЕЖЕ - Руменка (искључиво) – Наумовићево (искључиво)

Цртеж : **ПОПРЕЧНИ ПРОФИЛИ БЕЗИМЕНОГ КАНАЛА од km 110+529 до km 111+270**

Размера: 1:100

Фаза пројекта : **ПГД**

Датум : **04.2021.**

Цртеж бр. : 2020-250-ХИД-3/2- 10.09

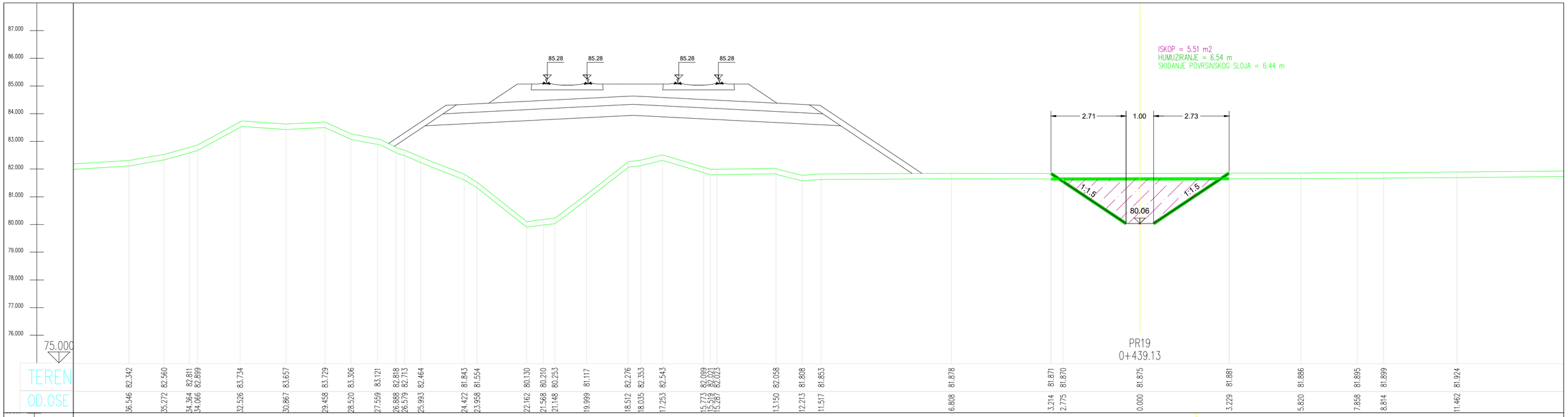

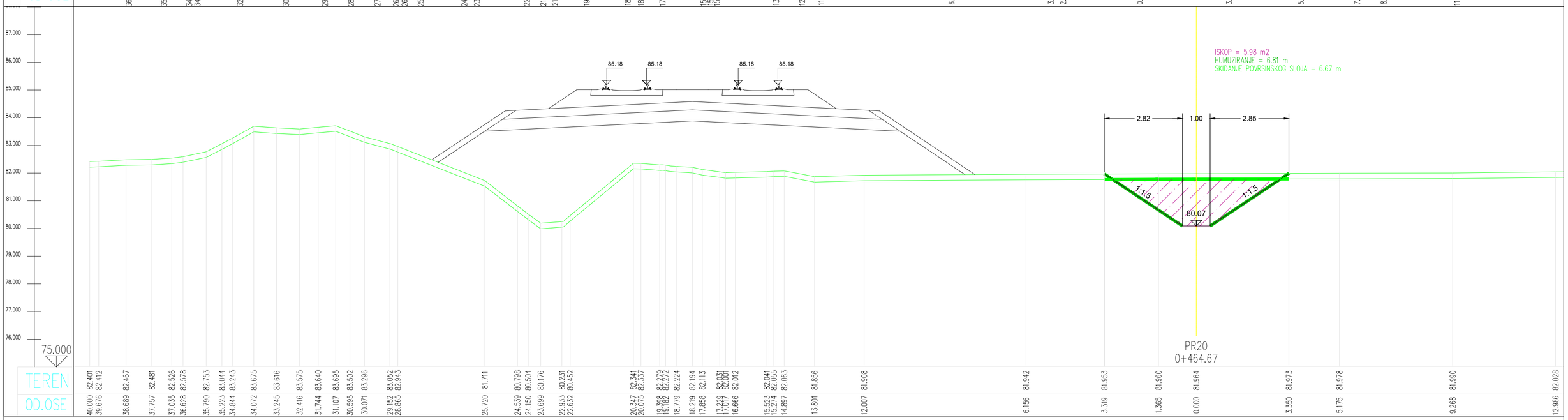

САОБРАЋАЈНИ ИНСТИТУТ ЦИП д.о.о.
Немањина6; 11000 Београд

Инвеститор: " ИНФРАСТРУКТУРА ЖЕЛЕЗНИЦЕ СРБИЈЕ " А.Д.
Немањина 6/IV, Београд

Наручилац пројекта : Joint Venture of
China Railway International Corporation Ltd. (CRIC)
No.10 Fuxing Road,Haidian District,Beijing
P.R.China, 100844
China Communication Construction Company Ltd. (CCCC)
No.85 Deshengmenwai Street,Xicheng District,Beijing
P.R.China, 100088

Организациона јединица: ЗАВОД ЗА ХИДРОТЕХНИКУ

Одговорни пројектант : Бр.лиценце ИКС: 314 D664 06
Војислав Богданић, дипл.инж.грађ.

Сарадници
Александар Вујановић, дипл.грађ.инж.
Десанка Николић, грађ.техн.

Унутрашња контрола : **Марина Бубало, дипл.грађ.инж.**
Главни пројектант / **др Тњиљана Милић Марковић, дипл. грађ. инж.**
Руководилац организационе јединице **Марина Бубало, дипл.грађ.инж.**

03		
02		
01		
Бр.	Датум :	Опис :

Ревизиони блок :

ПРУГА БЕОГРАД - СУБОТИЦА - ДРЖАВНА ГРАНИЦА (КЕЛЕБИЈА)
ДЕОНИЦА ПРУГЕ НОВИ САД - СУБОТИЦА - ДРЖАВНА ГРАНИЦА (КЕЛЕБИЈА)

Део пројекта :
3/2.2 ПРОЈЕКАТ ЗАШТИТЕ И РЕКОНСТРУКЦИЈЕ ПОСТОЈЕЋЕ КАНАЛСКЕ МРЕЖЕ - Руменка (искључиво) – Наумовићево (искључиво)

Цртеж : **ПОПРЕЧНИ ПРОФИЛИ БЕЗИМЕНОГ КАНАЛА од km 110+529 до km 111+270**
Размера: 1:100

Фаза пројекта : **ПГД**
Датум : **04.2021.**
Цртеж бр. : 2020-250-ХИД-3/2- 10.10

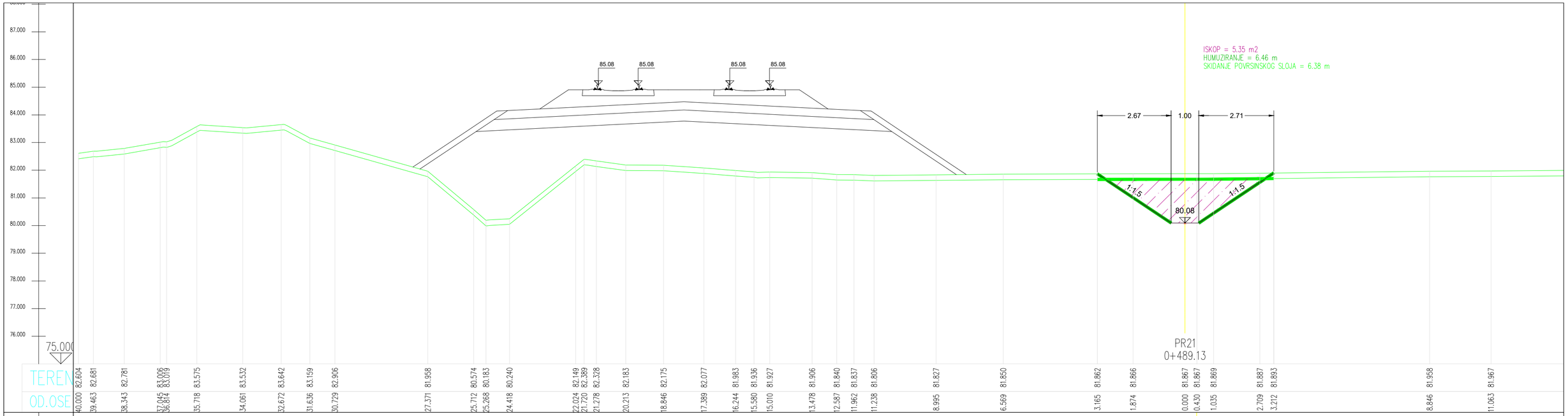

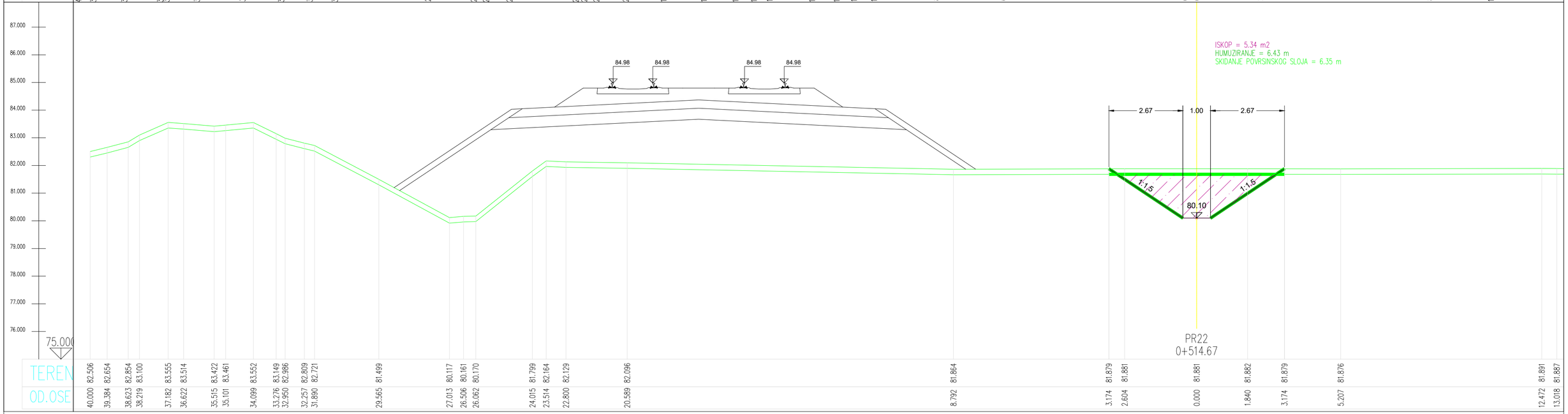

САОБРАЋАЈНИ ИНСТИТУТ ЦИП д.о.о.
Немањина6; 11000 Београд

Инвеститор: " ИНФРАСТРУКТУРА ЖЕЛЕЗНИЦЕ СРБИЈЕ " А.Д.
Немањина 6/IV, Београд

Наручилац пројекта : Joint Venture of
China Railway International Corporation Ltd. (CRIC)
No.10 Fuxing Road,Haidian District,Beijing
P.R China, 100844
China Communication Construction Company Ltd. (CCCC)
No.85 Deshengmenwai Street,Xicheng District,Beijing
P.R China, 100088

Организациона јединица: ЗАВОД ЗА ХИДРОТЕХНИКУ

Одговорни пројектант Бр.лиценце ИКС: 314 D664 06 **Војислав Богданић, дипл.инж.грађ.**		Унутрашња контрола **Марина Бубало, дипл.грађ.инж.**	
Сарадници Александар Вујановић, дипл.грађ.инж. Десанка Николић, грађ.техн.		Главни пројектант / **др Љиљана Милић Марковић, дипл. грађ. инж.**	
		Руководилац организације израде **Марина Бубало, дипл.грађ.инж.**	

03			
02			
01			
Бр.	Датум	Опис	

Ревизиони блок :

ПРУГА БЕОГРАД - СУБОТИЦА - ДРЖАВНА ГРАНИЦА (КЕЛЕБИЈА)
ДЕОНИЦА ПРУГЕ НОВИ САД - СУБОТИЦА - ДРЖАВНА ГРАНИЦА (КЕЛЕБИЈА)

Део пројекта :

Цртеж : **ПОПРЕЧНИ ПРОФИЛИ БЕЗИМЕНОГ КАНАЛА од km 110+529 до km 111+270**			Размера: 1:100
Фаза пројекта : **ПГД**	Датум : **04.2021.**	Цртеж бр. : 2020-250-ХИД-3/2- 10.11	

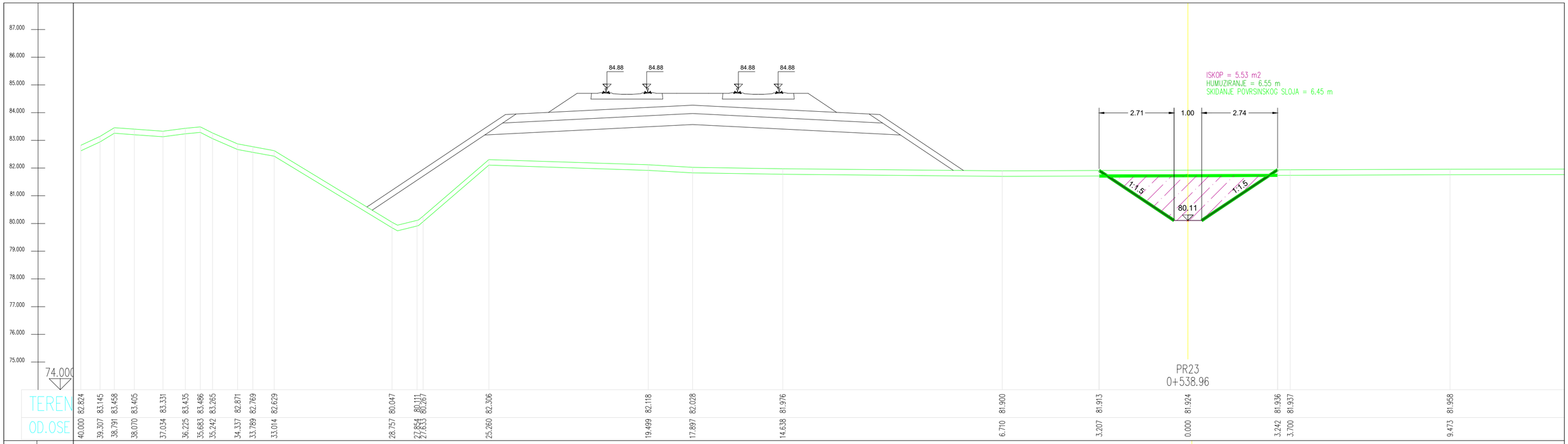

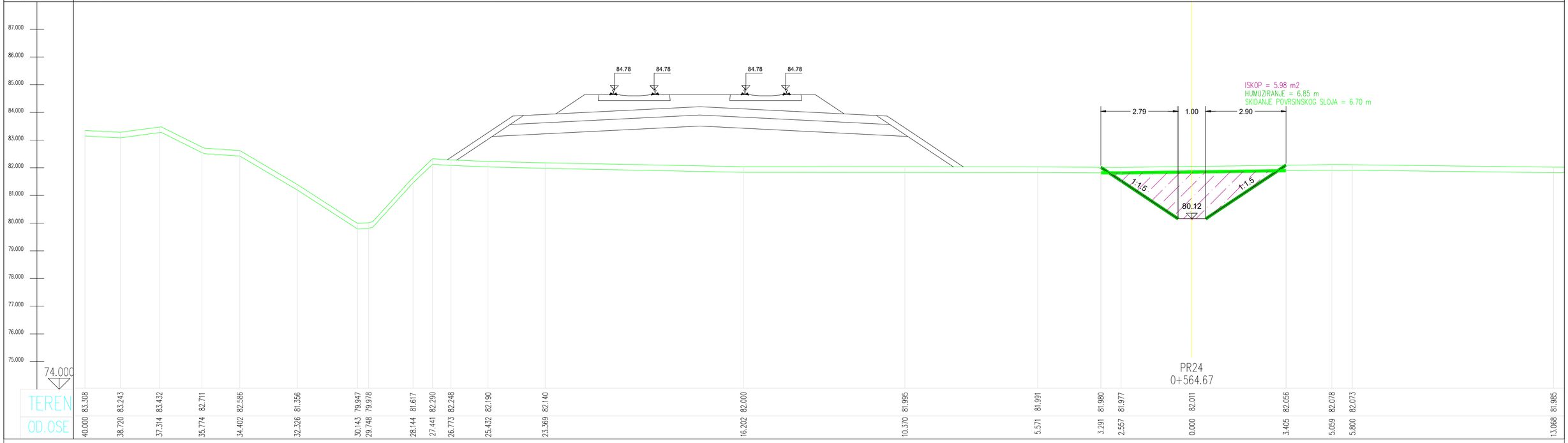

САОБРАЋАЈНИ ИНСТИТУТ ЦИП д.о.о.
Немањина6; 11000 Београд

Инвеститор: " ИНФРАСТРУКТУРА ЖЕЛЕЗНИЦЕ СРБИЈЕ " А.Д.
Немањина 6/IV, Београд

Наручилац пројекта : Joint Venture of
中国铁路国际有限公司 CHINA RAILWAY International Co., Ltd.
China Railway International Corporation Ltd. (CRIC)
No.10 Fuxing Road,Haidian District,Beijing
P.R.China, 100844
CHINA COMMUNICATIONS CONSTRUCTION COMPANY LIMITED
China Communication Construction Company Ltd. (CCCC)
No.85 Deshengmenwai Street,Xicheng District,Beijing
P.R.China, 100088

Организациона јединица: ЗАВОД ЗА ХИДРОТЕХНИКУ

Одговорни пројектант : Војислав Богданић, дипл.инж.грађ. Бр.лиценце ИКС: 314 D664 06
Сарадници : Александар Вујановић, дипл.грађ.инж. Десанка Николић, грађ.техн.
Унутрашња контрола : Марина Бубало, дипл.грађ.инж.
Главни пројектант : др Љиљана Милић Марковић, дипл. грађ. инж.
Руководилац организационе јединице : Марина Бубало, дипл.грађ.инж.

Бр.	Датум	Опис
03		
02		
01		

Ревизиони блок :

ПРУГА БЕОГРАД - СУБОТИЦА - ДРЖАВНА ГРАНИЦА (КЕЛЕБИЈА)
ДЕОНИЦА ПРУГЕ НОВИ САД - СУБОТИЦА - ДРЖАВНА ГРАНИЦА (КЕЛЕБИЈА)

Део пројекта :

Цртеж : ПОПРЕЧНИ ПРОФИЛИ БЕЗИМЕНОГ КАНАЛА од km 110+529 до km 111+270

Размера: 1:100

Фаза пројекта : ПГД

Датум : 04.2021.

Цртеж бр. : 2020-250-ХИД-3/2- 10.12

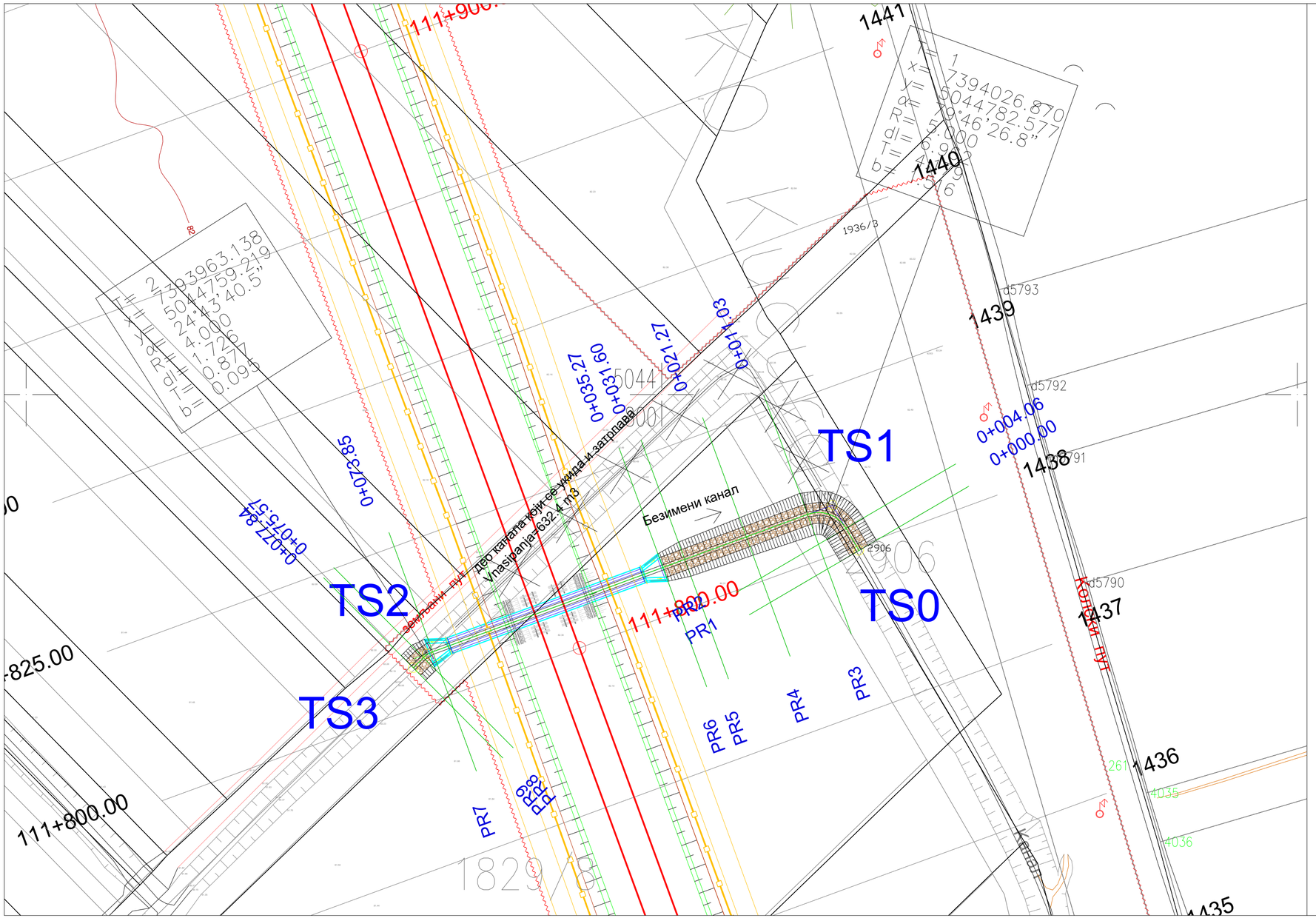

Број	Датум	Опис
03		
02		
01		

Ревизиони блок:

САОБРАЋАЈНИ ИНСТИТУТ ЦИП, д.о.о.

Немањина 6; 11000 Београд; Србија
Тел: 011/3618-134; Факс: 011/3618-324; web site: www.sicip.co.rs

Организациона јединица:ЗАВОД ЗА ХИДРОТЕХНИКУ

Одговорни пројектант:
Војислав Богданић, дипл.инж.грађ.
лиценца број: 314 D664 06

Сарадници:
Александар Вујановић, дипл.инж.грађ.
Десанка Николић, грађ.техн.

Унутрашња контрола:
Марина Бубало, дипл.грађ.инж.

Главни пројектант:
др Љиљана Милић Марковић, дипл. грађ. инж.

Руководилац организационе јединице:
Марина Бубало, дипл.грађ.инж.

Инвеститор пројекта:
" ИНФРАСТРУКТУРА ЖЕЛЕЗНИЦЕ СРБИЈЕ " А.Д.
Немањина 6/IV, Београд

Наручилац пројекта:
Joint Venture of
China Railway International Corporation Ltd. (CRIC)
No.10 Fuxing Road,Haidian District,Beijing
P.R.China, 100044
China Communication Construction Company Ltd. (CCCC)
No.85 Deshengmenwai Street,Xicheng District,Beijing
P.R.China, 100088

Објекат:
ПРУГА БЕОГРАД - СУБОТИЦА - ДРЖАВНА ГРАНИЦА (КЕЛЕБИЈА)
ДЕОНИЦА ПРУГЕ НОВИ САД - СУБОТИЦА - ДРЖАВНА ГРАНИЦА (КЕЛЕБИЈА)

Део пројекта:
3/2.2 ПРОЈЕКАТ ЗАШТИТЕ И РЕКОНСТРУКЦИЈЕ ПОСТОЈЕЋЕ КАНАЛСКЕ МРЕЖЕ - Руменка (искључиво) – Наумовићево (искључиво)

Цртеж: **СИТУАЦИЈА БЕЗИМЕНОГ КАНАЛА km 111+807.38**

Размера: **1:500**

Врста тех. док.: **ПГД**

датум: **04.2021.**

Цртеж бр. **2020-250-ХИД-3/2- 10.1.01**

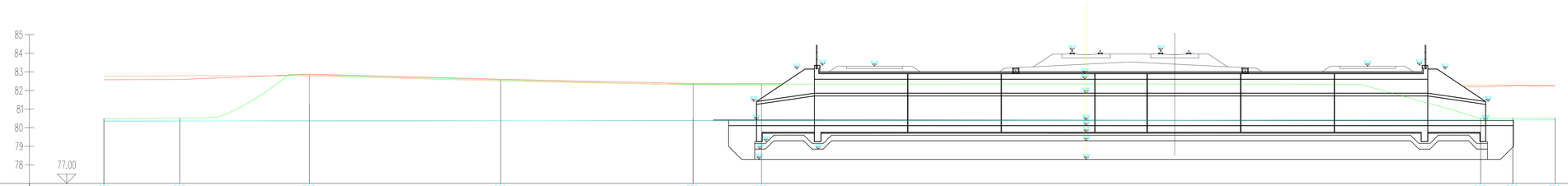

ОЗНАКЕ ПРОФИЛА	PR1	PR2	PR3	PR4	PR5	PR6	PR7	PR8	PR9
СТАЦИОНАЖЕ	0.00	4.06	11.02	21.27	31.59	35.27	73.84	75.57	77.83
КОТЕ ДЕСНЕ ИВИЦЕ КОРИТА	82.75	82.80	82.78	82.52	82.31	82.29	82.29	82.29	82.28
КОТЕ ЛЕВЕ ИВИЦЕ КОРИТА	82.57	82.59	82.87	82.60	82.37	82.37	82.19	82.27	82.24
КОТЕ ДНА ПО ОСИ КОРИТА	80.48	80.51	82.83	82.56	82.33	82.33	80.51	80.51	80.52
КОТЕ НИВЕЛЕТЕ	80.35	80.36	80.36	80.37	80.38	80.38	80.41	80.41	80.41
УЗДУЖНИ ПАД									

Број	Датум	Опис
03		
02		
01		

Ревизиони блок:

САОБРАЋАЈНИ ИНСТИТУТ ЦИП, д.о.о.

Немањина 6; 11000 Београд; Србија
Тел: 011/3618-134; Факс: 011/3618-324; web site: www.sicip.co.rs

Организациона јединица:ЗАВОД ЗА ХИДРОТЕХНИКУ

Одговорни пројектант:

Војислав Богданић, дипл.инж.грађ.

лиценца број: 314 D664 06

Сарадници:

Александар Вујановић, дипл.инж.грађ.
Десанка Николић, грађ.техн.

Инвеститор пројекта:
" ИНФРАСТРУКТУРА ЖЕЛЕЗНИЦЕ СРБИЈЕ " А.Д.

Извођач радова:
Немањина 6Ч, Београд,
AWI Venture d
China Railway International Corporation Ltd. (CRIC)
No.20 Dashanzhuanxiai Street,Xicheng District,Beijing
P.R.China, 100044

China Communication Construction Company Ltd. (CCCC)
No.85 Dashanzhuanxiai Street,Xicheng District,Beijing
P.R.China, 100088

Објекат:
ДЕО БЕОГРАД - СУБОТИЦА - ДРЖАВНА ГРАНИЦА (ХЕЛЕВЕЦИЈА)
ДЕОНИЦА ПРУГЕ НОВИ САД - СУБОТИЦА - ДРЖАВНА ГРАНИЦА (ХЕЛЕВЕЦИЈА)

Део пројекта:
3/2.2 ПРОЈЕКАТ ЗАШТИТЕ И РЕКОНСТРУКЦИЈЕ ПОСТОЈЕЋЕ КАНАЛСКЕ МРЕЖЕ - Ругвица (искључиво) – Пауковићево (искључиво)

Унутрашња контрола:
Марина Бубало, дипл.грађ.инж.

Главни пројектант:
др Љиљана Милић Марковић, дипл. грађ. инж.

Руководилац организационе јединице:
Марина Бубало, дипл.грађ.инж.

Цртеж:
ПОДУЖНИ ПРОФИЛ БЕЗИМЕНОГ КАНАЛА
km 1111+857.38

Размера:
1:100
1:1000

Врста тех. док.:	датум:	Цртеж бр.
ПГД	**04.2021.**	2020-250-ХИД.3/2. 10.1.02

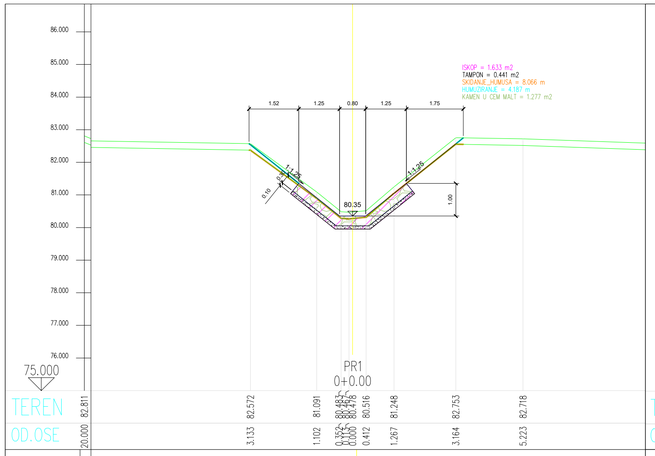

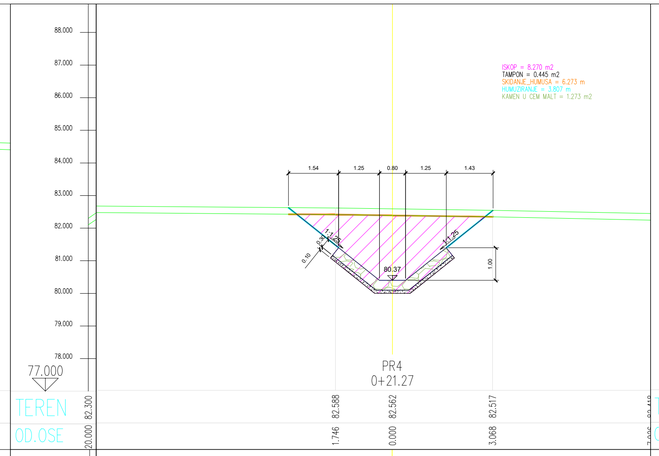

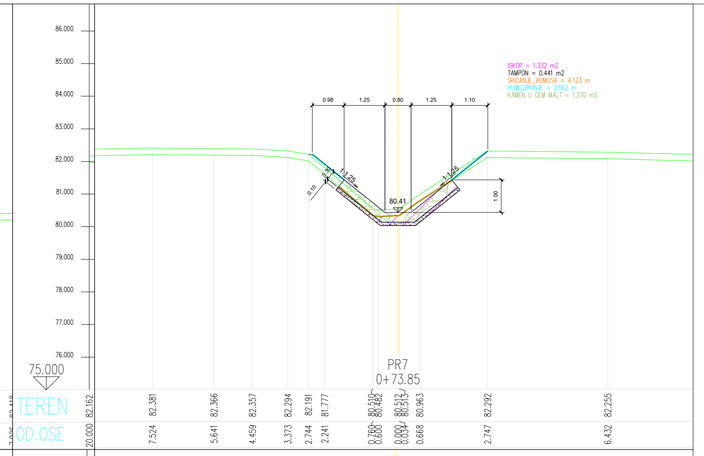

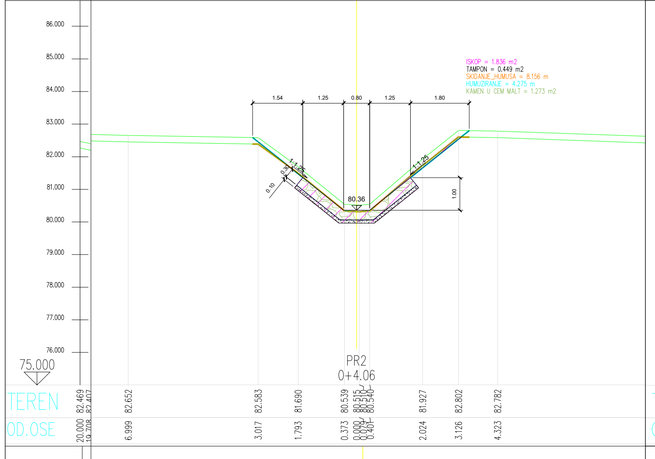

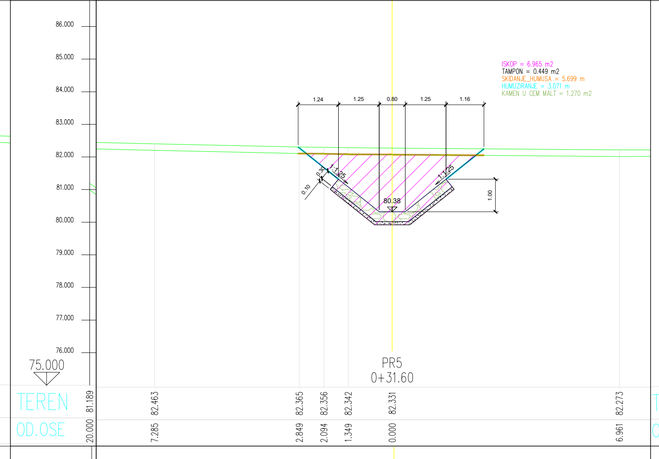

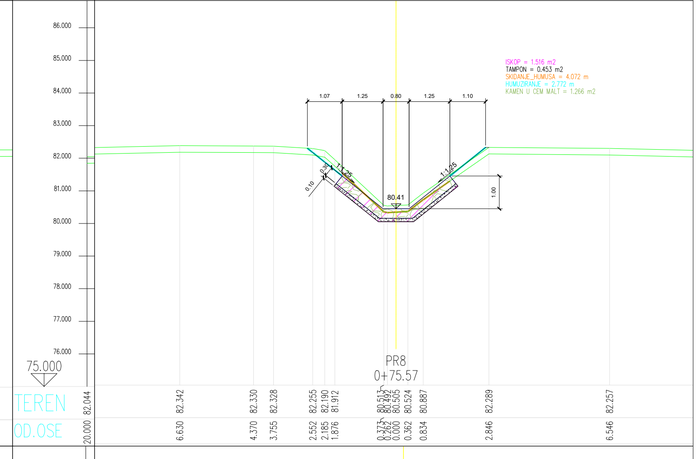

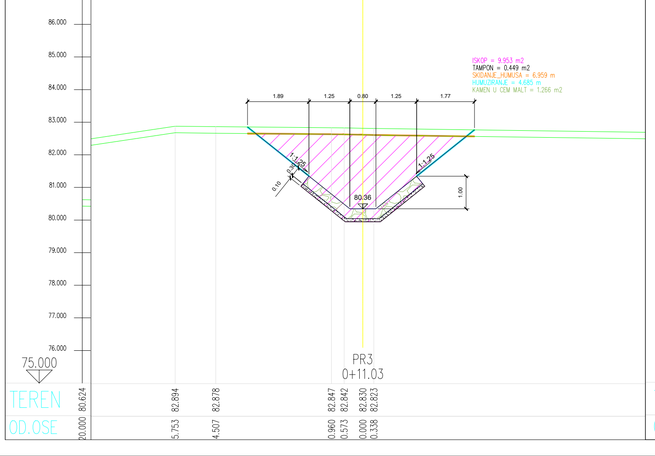

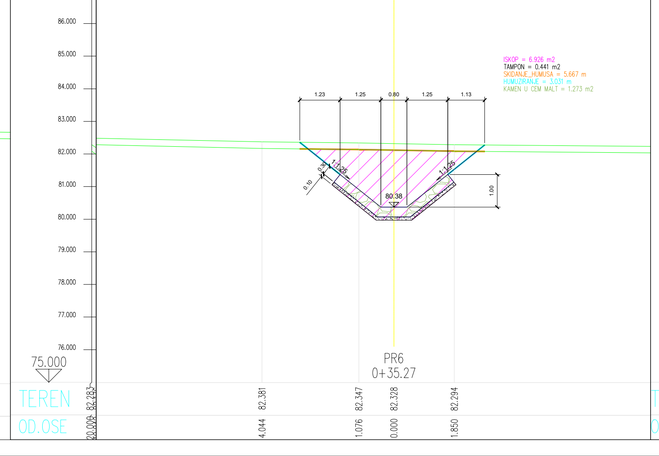

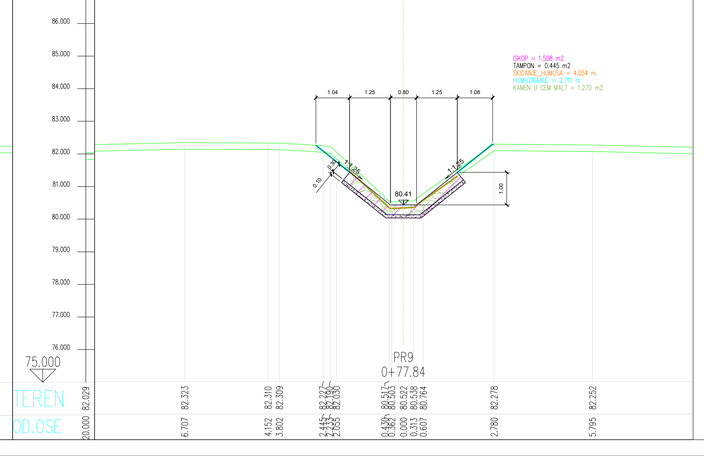

Број	Датум	Опис
03		
02		
01		

Ревизиони блок:

САОБРАЋАЈНИ ИНСТИТУТ ЦИП, д.о.о.

Немањина 6; 11000 Београд; Србија
Тел: 011/3618-134; Факс: 011/3618-324; web site: www.sicip.co.rs

Организациона јединица:ЗАВОД ЗА ХИДРОТЕХНИКУ

Одговорни пројектант:
Војислав Богданић, дипл.инж.грађ.
лиценца број: 314 D664 06

Сарадници:
Александар Вујановић, дипл.инж.грађ.
Десанка Николић, грађ.техн.

Инвеститор пројекта:
" ИНФРАСТРУКТУРА ЖЕЛЕЗНИЦЕ СРБИЈЕ " А.Д.
Немањина 6ПУ, Београд

Наручилац пројекта: Joint Venture of
China Railway International Corporation Ltd. (CRIC)
No.10 Fuxing Road,Haidian District,Beijing
P.R China, 100844
China Communication Construction Company Ltd. (CCCC)
No.85 Deshengmenwai Street,Xicheng District,Beijing
P.R China, 100088

Објекат:
ПРУГА БЕОГРАД - СУБОТИЦА - ДРЖАВНА ГРАНИЦА (КЕЛЕБИЈА)
ДЕОНИЦА ПРУГЕ НОВИ САД - СУБОТИЦА - ДРЖАВНА ГРАНИЦА (КЕЛЕБИЈА)

Део пројекта:
3/2.2 ПРОЈЕКАТ ЗАШТИТЕ И РЕКОНСТРУКЦИЈЕ ПОСТОЈЕЋЕ КАНАЛСКЕ МРЕЖЕ - Руменка (искључиво) – Наумовићево (искључиво)

Унутрашња контрола:
Марина Бубало, дипл.грађ.инж.

Главни пројектант:
др Љиљана Милић Марковић, дипл. грађ. инж.

Руководилац организационе јединице:
Марина Бубало, дипл.грађ.инж.

Цртеж: **ПОПРЕЧНИ ПРОФИЛИ БЕЗИМЕНОГ КАНАЛА km 111+807.38**

Размера: 1:100

Врста тех. док.: **ПГД**

датум: **04.2021.**

Цртеж бр.: 2020-250-ХИД-3/2- 10.1.03

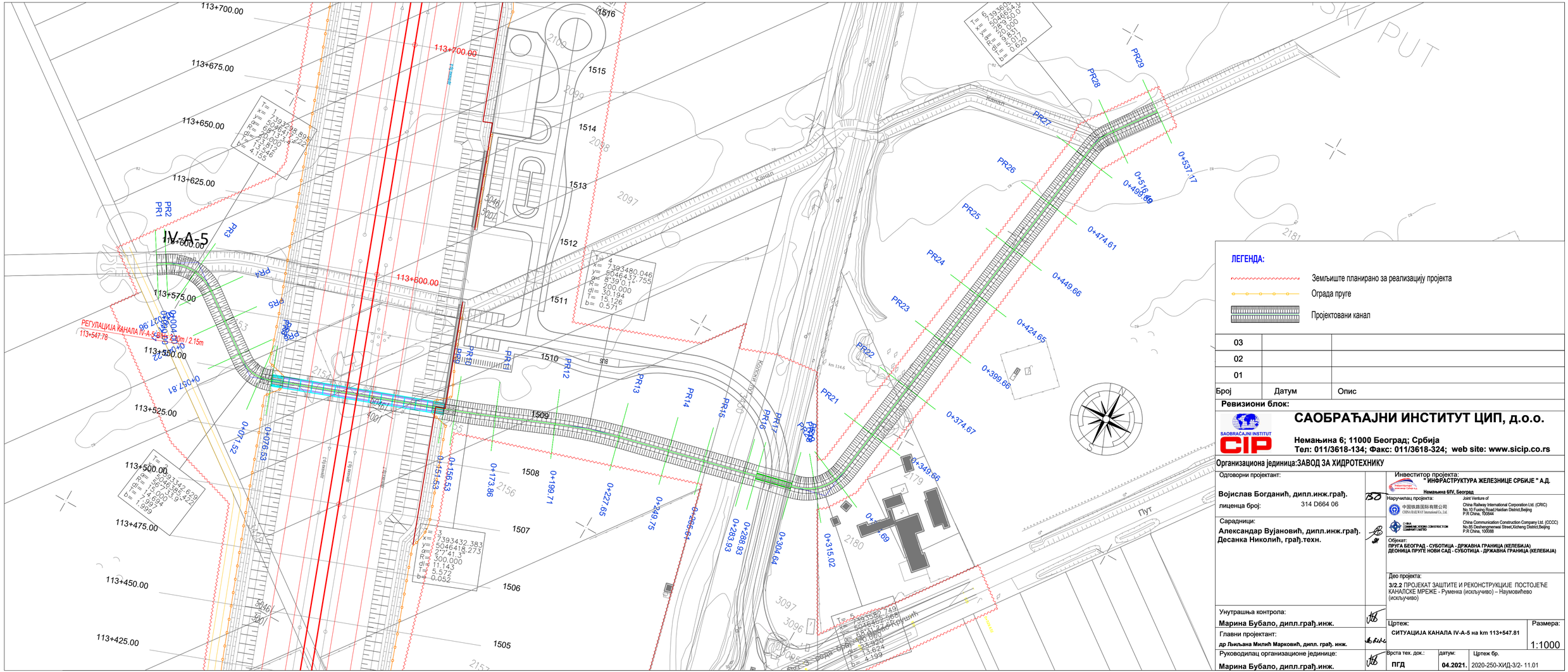

ЛЕГЕНДА:

- Земљиште планирано за реализацију пројекта
- Ограда пруге
- Пројектовани канал

Број	Датум	Опис
03		
02		
01		

Ревизиони блок:

САОБРАЋАЈНИ ИНСТИТУТ ЦИП, д.о.о.

Немањина 6; 11000 Београд; Србија
Тел: 011/3618-134; Факс: 011/3618-324; web site: www.sicip.co.rs

Организациона јединица:ЗАВОД ЗА ХИДРОТЕХНИКУ

Одговорни пројектант:
Војислав Богданић, дипл.инж.грађ.
лиценца број: 314 D664 06

Сарадници:
Александар Вујановић, дипл.инж.грађ.
Десанка Николић, грађ.техн.

Инвеститор пројекта:
" ИНФРАСТРУКТУРА ЖЕЛЕЗНИЦЕ СРБИЈЕ " А.Д.
Немањина 6/IV, Београд

Наручилац пројекта: Joint Venture of
China Railway International Corporation Ltd. (CRIC)
No.10 Fuxing Road,Haidian Distinct,Beijing
P.R China, 100844
China Communication Construction Company Ltd. (CCCC)
No.85 Deshengmenwai Street,Xicheng District,Beijing
P.R China, 100088

Објекат:
ПРУГА БЕОГРАД - СУБОТИЦА - ДРЖАВНА ГРАНИЦА (КЕЛЕБИЈА)
ДЕОНИЦА ПРУГЕ НОВИ САД - СУБОТИЦА - ДРЖАВНА ГРАНИЦА (КЕЛЕБИЈА)

Део пројекта:
3/2.2 ПРОЈЕКАТ ЗАШТИТЕ И РЕКОНСТРУКЦИЈЕ ПОСТОЈЕЋЕ КАНАЛСКЕ МРЕЖЕ - Руменка (искључиво) – Наумовићево (искључиво)

Унутрашња контрола:
Марина Бубало, дипл.грађ.инж.

Главни пројектант:
др Љиљана Милић Марковић, дипл. грађ. инж.

Руководилац организационе јединице:
Марина Бубало, дипл.грађ.инж.

Цртеж:
СИТУАЦИЈА КАНАЛА IV-A-5 на km 113+547.81

Размера:
1:1000

Врста тех. док.: **ПГД**
датум: **04.2021.**
Цртеж бр.: 2020-250-ХИД-3/2- 11.01

PROFIL–1: OSA_2
RAZMERA 1:1000/100

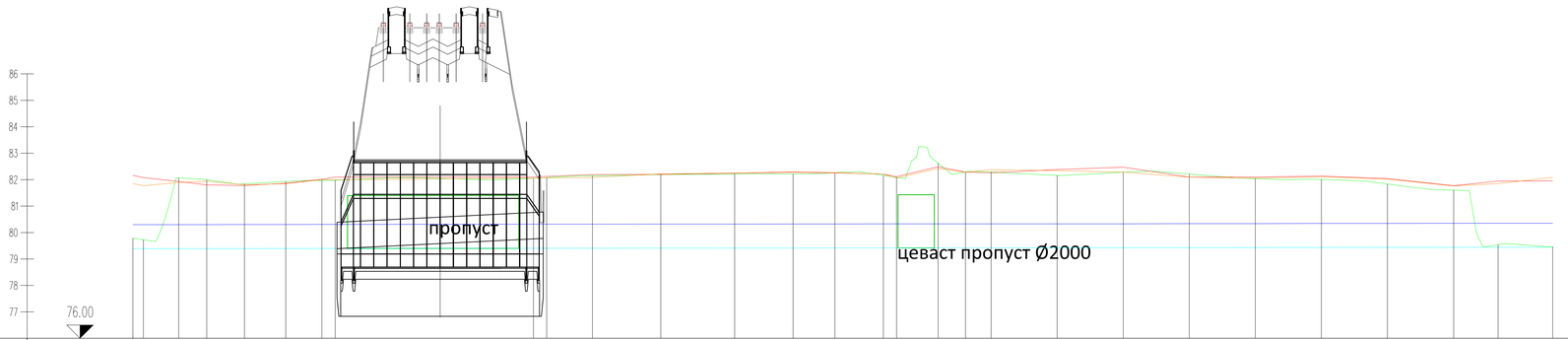

ОЗНАКЕ ПРОФИЛА	PR0	PR1	PR2	PR3	PR4	PR5	PR6	PR7	PR8	PR9	PR10	PR11	PR12	PR13	PR14	PR15	PR16	PR17	PR18	PR19	PR20	PR21	PR22	PR23	PR24	PR25	PR26	PR27	PR28	PR29
	0.00	13.31	10.65	14.26	15.59	13.70	5.08	75.00	17.33	25.85	27.94	22.11	15.86	18.32	15.71	10.38	9.67	24.97	25.00	24.99	24.99	25.02	24.95	25.08	16.80	20.68	
СТАЦИОНАЖЕ	0.00	13.31	23.96	38.22	53.81	67.51	72.59	0.1	51.53	73.86	101.80	27.64	49.75	65.60	83.92	94.30	4.63	29.69	49.66	74.66	99.65	124.64	149.66	174.61	191.41	212.09	237.17	0.34		
КОТЕ ДЕСНЕ ИВИЦЕ КОРИТА	81.85	81.77	81.89	81.94	81.81	81.85	82.00	82.00		82.05	82.07	82.08	82.22	82.25	82.30	82.27	82.21	82.06	82.42	82.28	82.38	82.34	82.29	82.09	82.06	82.10	82.01	81.76	81.65	82.09
КОТЕ ЛЕВЕ ИВИЦЕ КОРИТА	82.16	82.08	81.93	81.80	81.78	81.86	82.01	82.09		82.10	82.12	82.19	82.20	82.24	82.28	82.25	82.21	82.11	82.49	82.29	82.26	82.38	82.47	82.10	82.10	82.14	82.04	81.77	81.95	81.95
ЛИНИЈА НИВОА ВЕЛИКЕ ВОДЕ	80.30	80.30	80.30	80.30	80.30	80.30	80.31	80.31		80.31	80.31	80.32	80.32	80.32	80.32	80.33	80.33	80.33	80.33	80.33	80.33	80.33	80.33	80.34	80.34	80.34	80.35	80.35	80.35	80.35
КОТЕ ДНА ПО ОСИ КОРИТА	79.78	79.73	82.07	81.99	81.84	81.93	81.97	81.98		82.05	82.06	82.15	82.19	82.21	82.22	82.26	82.16	82.09	82.62	82.29	82.29	82.16	82.28	82.21	82.04	82.01	81.83	81.60	79.54	79.46
КОТЕ НИВЕЛЕТЕ	79.39	79.39	79.39	79.39	79.39	79.39	79.40	79.40		79.40	79.40	79.41	79.41	79.41	79.41	79.42	79.42	79.42	79.42	79.42	79.42	79.42	79.43	79.43	79.43	79.43	79.44	79.44	79.44	79.44
УЗДУЖНИ ПАД																														

0.0100 ‰
537.17 m

Број	Датум	Опис
03		
02		
01		

Ревизиони блок:

САОБРАЋАЈНИ ИНСТИТУТ ЦИП, д.о.о.
Немањина 6; 11000 Београд; Србија
Тел: 011/3618-134; Факс: 011/3618-324; web site: www.sicip.co.rs

Организациона јединица:ЗАВОД ЗА ХИДРОТЕХНИКУ

Одговорни пројектант:
Војислав Богдановић, дипл.инж.грађ.
лиценца број: 314 D664 06

Сарадници:
Александар Вујановић, дипл.инж.грађ.
Десанка Николић, грађ.техн.

Инвеститор пројекта:
" ИНФРАСТРУКТУРА ЖЕЛЕЗНИЦЕ СРБИЈЕ " А.Д.
Немањина 6/IV, Београд

Научно-стручни пројекти:
Joint Venture of
China Railway International Corporation Ltd. (CRIC)
No.10 Fuxing Road,Haidian District,Beijing
P.R.China, 100044
China Communication Construction Company Ltd. (CCCC)
No.85 Dechengmennei Street,Xicheng District,Beijing
P.R.China, 100088

Објекат:
ПРУГА БЕОГРАД - СУБОТИЦА - ДРЖАВНА ГРАНИЦА (КЕЛЕБИЈА)
ДЕОНИЦА ПРУГЕ НОВИ САД - СУБОТИЦА - ДРЖАВНА ГРАНИЦА (КЕЛЕБИЈА)

Део пројекта:
3/2.2 ПРОЈЕКАТ ЗАШТИТЕ И РЕКОНСТРУКЦИЈЕ ПОСТОЈЕЋЕ КАНАЛСКЕ МРЕЖЕ - Румена (искључиво) – Наумовићево (искључиво)

Унутрашња контрола:
Марина Бубало, дипл.грађ.инж.

Главни пројектант:
др Љиљана Милић Марковић, дипл. грађ. инж.

Руководилац организационе јединице:
Марина Бубало, дипл.грађ.инж.

Цртеж:
ПОДУЖНИ ПРОФИЛ КАНАЛА IV-A-5 на km 113+547.81

Размера:
1:100/1000

Врста тех. док.:	датум:	Цртеж бр.
ПГД	**04.2021.**	2020-250-ХИД-3/2- 11.02

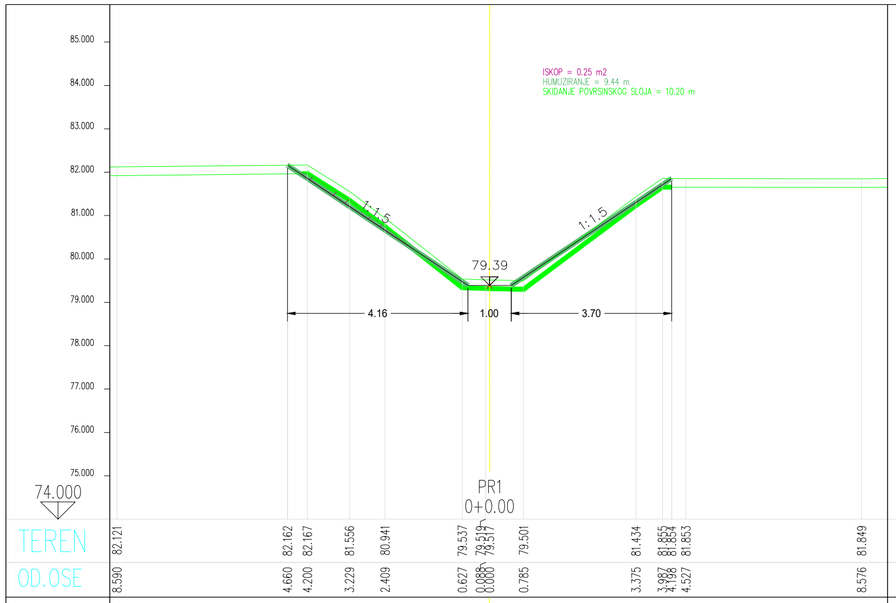

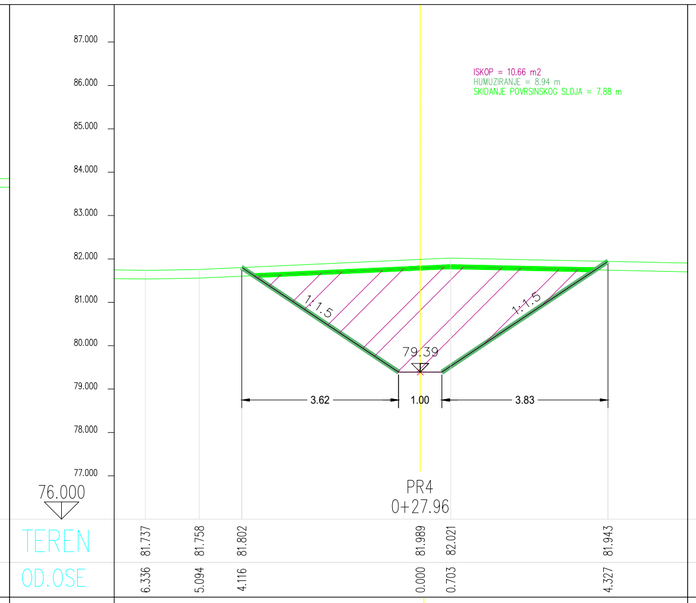

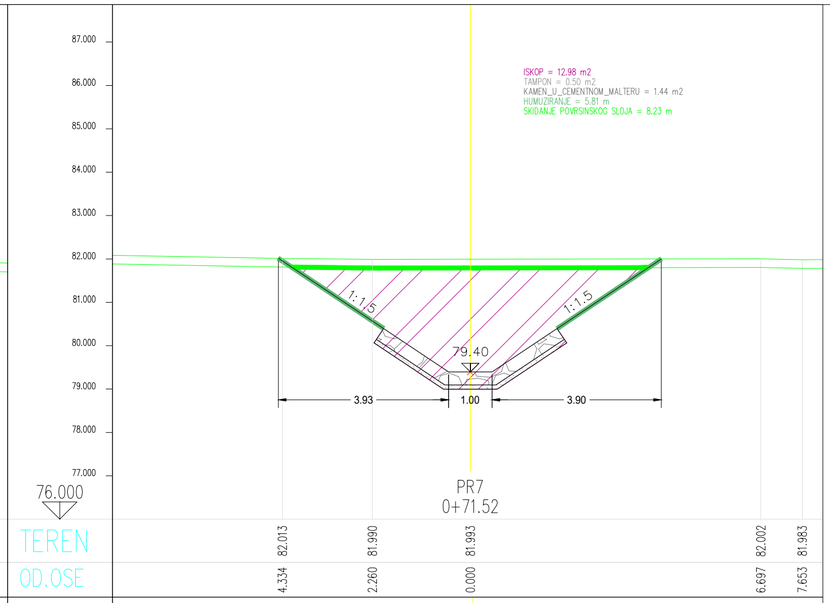

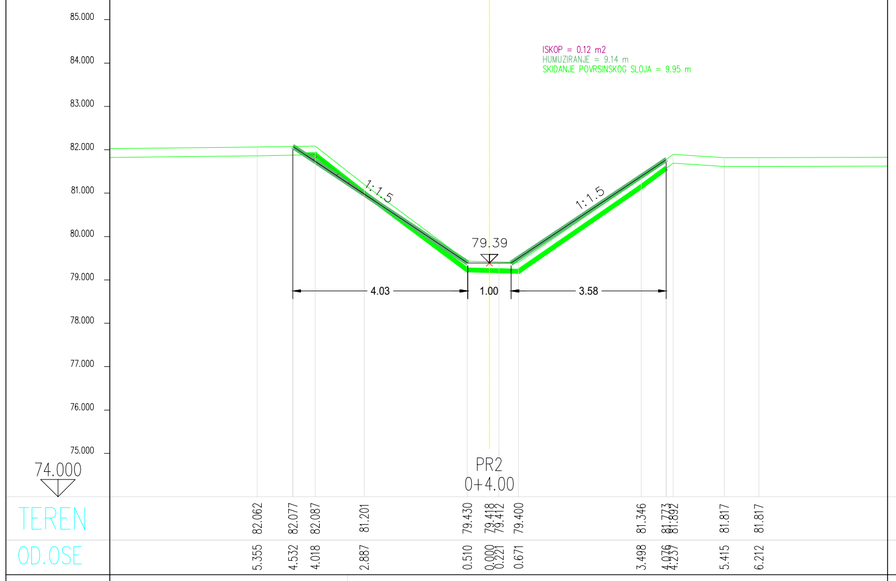

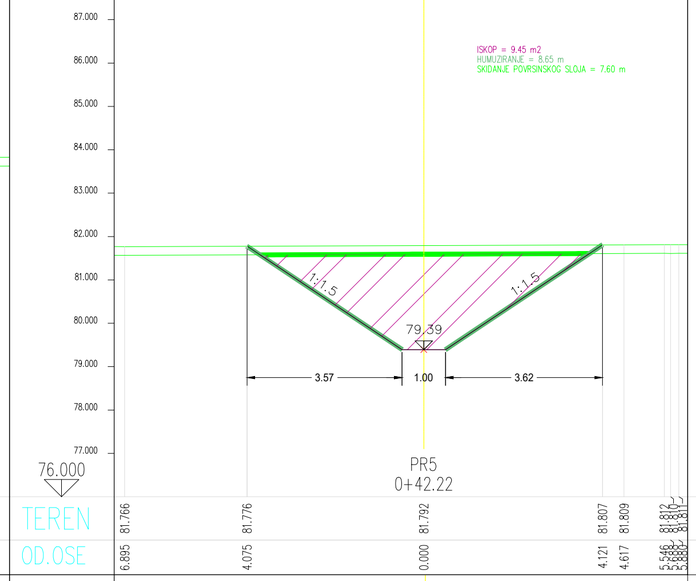

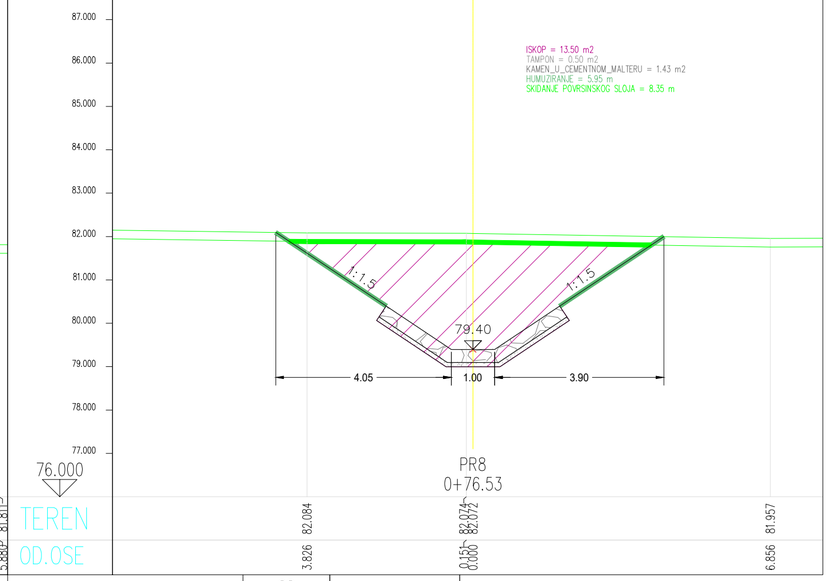

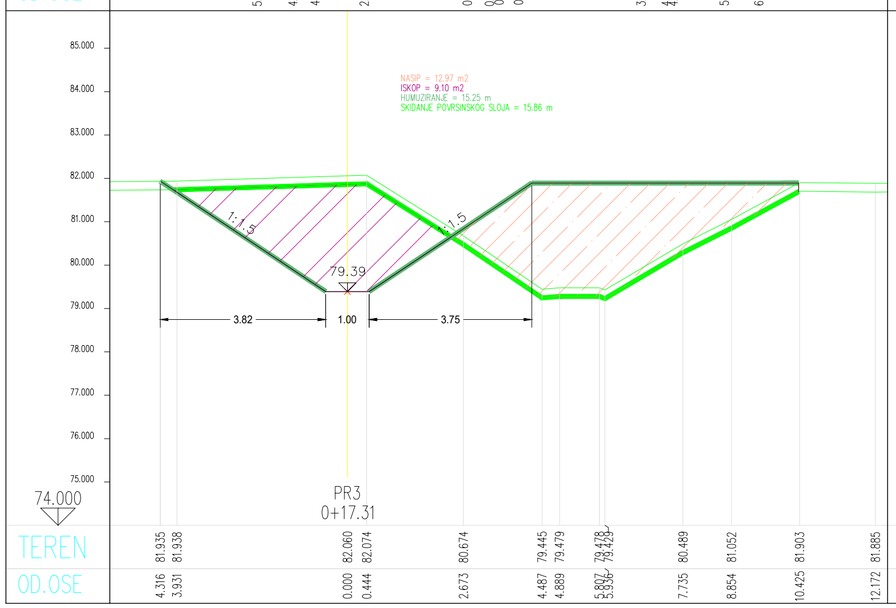

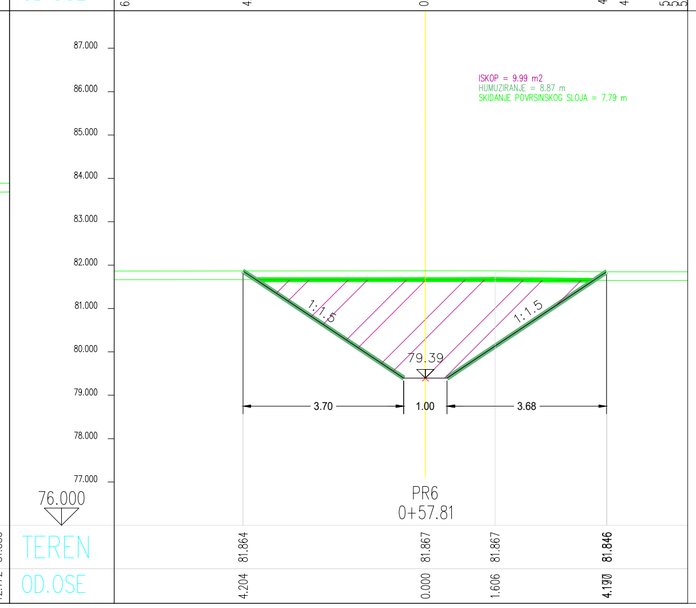

Број	Датум	Опис
02		
01		

Ревизиони блок:

САОБРАЋАЈНИ ИНСТИТУТ ЦИП, д.о.о.

SAOBRAĆAJNI INSTITUT CIP

Немањина 6; 11000 Београд; Србија
Тел: 011/3618-134; Факс: 011/3618-324; web site: www.sicip.co.rs

Организациона јединица:ЗАВОД ЗА ХИДРОТЕХНИКУ

Одговорни пројектант:
Војислав Богданић, дипл.инж.грађ.
лиценца број: 314 D664 06

Сарадници:
Александар Вујановић, дипл.инж.грађ.
Десанка Николић, грађ.техн.

Унутрашња контрола:
Марина Бубало, дипл.грађ.инж.

Главни пројектант:
др Љиљана Милић Марковић, дипл. грађ. инж.

Руководилац организационе јединице:
Марина Бубало, дипл.грађ.инж.

Инвеститор пројекта:
" ИНФРАСТРУКТУРА ЖЕЛЕЗНИЦЕ СРБИЈЕ " А.Д.
Немањина 6/IV, Београд

Наручилац пројекта: Joint Venture of
China Railway International Corporation Ltd. (CRIC)
No.10 Fuxing Road,Haidian District,Beijing
P.R China, 100844
China Communication Construction Company Ltd. (CCCC)
No.85 Deshengmenwai Street,Xicheng District,Beijing
P.R China, 100088

Објекат:
ПРУГА БЕОГРАД - СУБОТИЦА - ДРЖАВНА ГРАНИЦА (КЕЛЕБИЈА)
ДЕОНИЦА ПРУГЕ НОВИ САД - СУБОТИЦА - ДРЖАВНА ГРАНИЦА (КЕЛЕБИЈА)

Део пројекта:
3/2.2 ПРОЈЕКАТ ЗАШТИТЕ И РЕКОНСТРУКЦИЈЕ ПОСТОЈЕЋЕ КАНАЛСКЕ МРЕЖЕ - Руменка (искључиво) – Наумовићево (искључиво)

Цртеж: **ПОПРЕЧНИ ПРОФИЛИ КАНАЛА IV-A-5 на km 113+547.81**

Размера: 1:100

Врста тех. док.:	датум:	Цртеж бр.
ПГД	04.2021.	2020-250-ХИД-3/2- 11.03

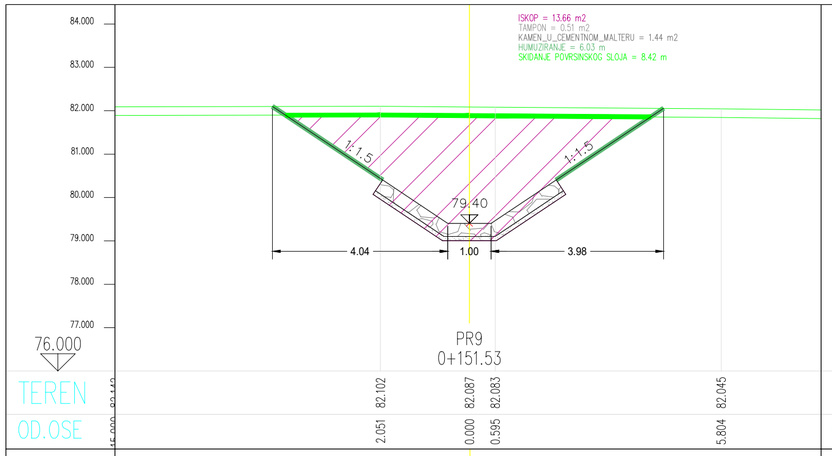

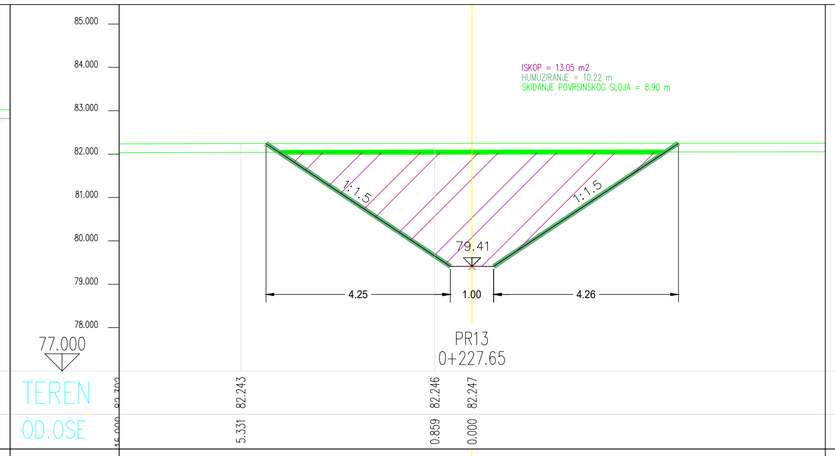

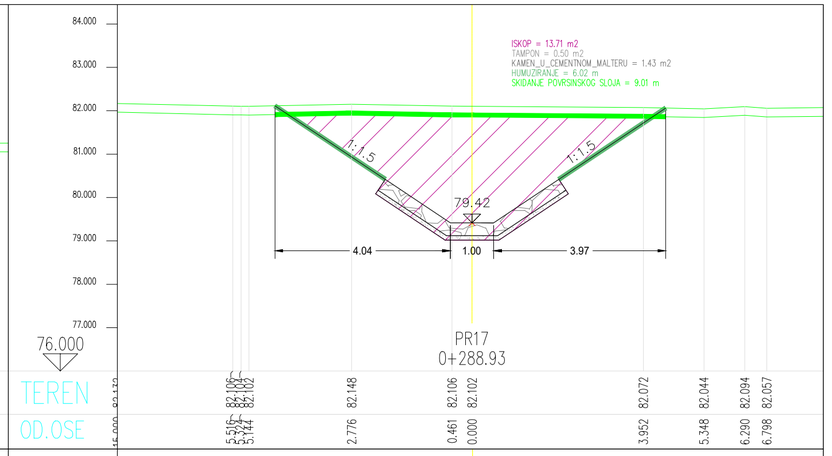

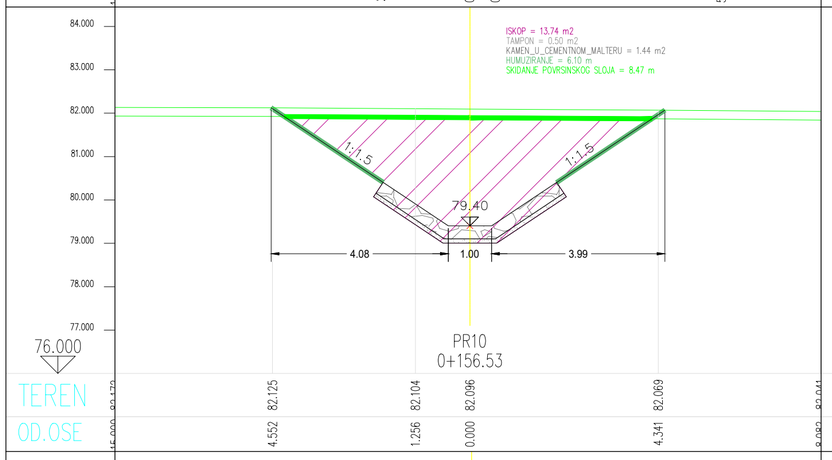

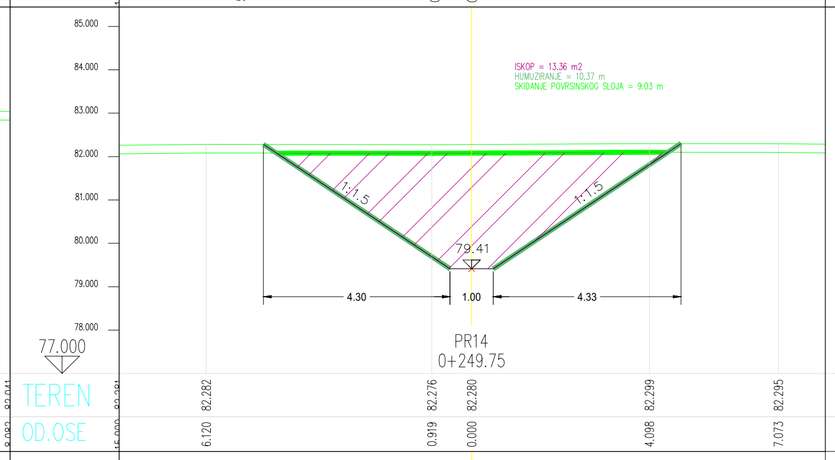

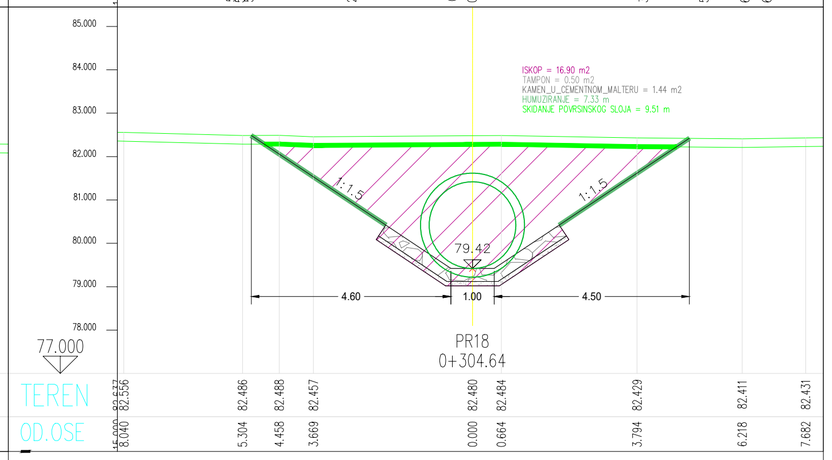

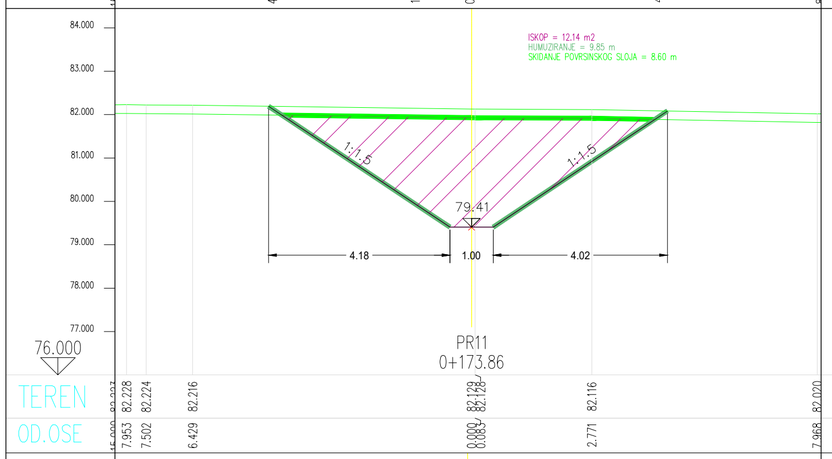

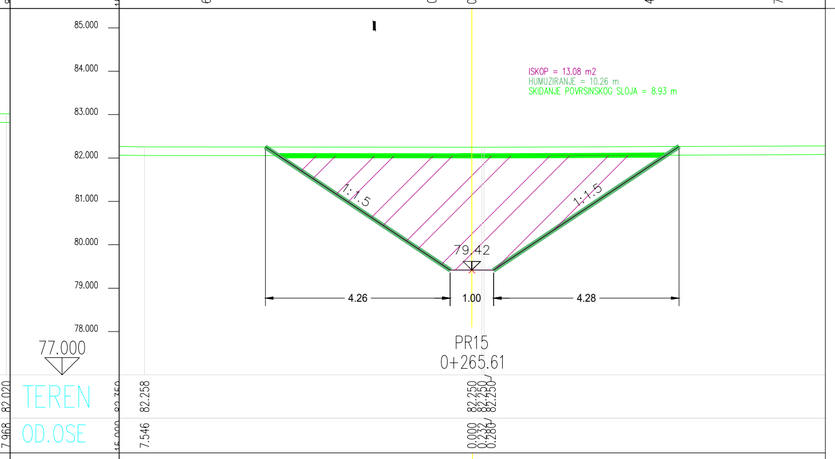

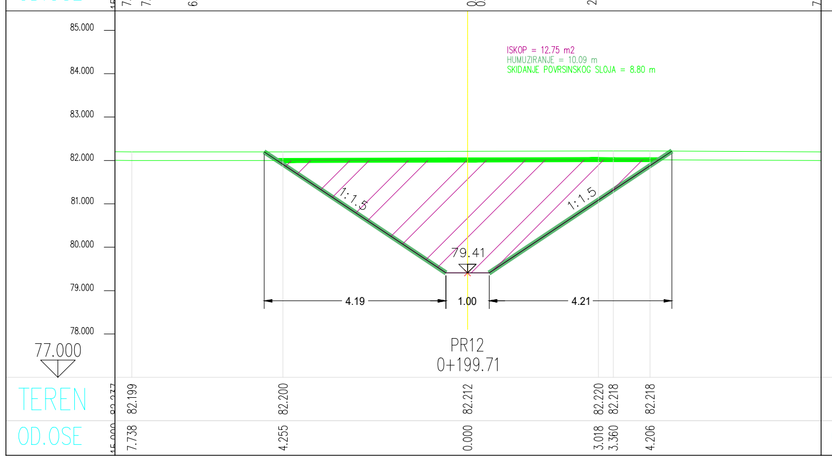

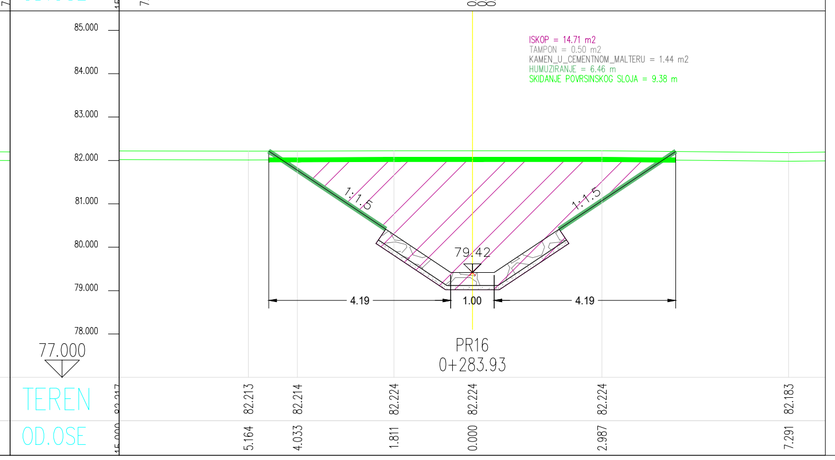

02		
01		
Број	Датум	Опис

Ревизиони блок:

САОБРАЋАЈНИ ИНСТИТУТ ЦИП, д.о.о.

SAOBRAĆAJNI INSTITUT CIP

Немањина 6; 11000 Београд; Србија
Тел: 011/3618-134; Факс: 011/3618-324; web site: www.sicip.co.rs

Организациона јединица:ЗАВОД ЗА ХИДРОТЕХНИКУ

Одговорни пројектант:
Војислав Богданић, дипл.инж.грађ.
лиценца број: 314 D664 06

Сарадници:
Александар Вујановић, дипл.инж.грађ.
Десанка Николић, грађ.техн.

Инвеститор пројекта:
" ИНФРАСТРУКТУРА ЖЕЛЕЗНИЦЕ СРБИЈЕ " А.Д.
Немањина 6/IV, Београд

Наручилац пројекта:
Joint Venture of
China Railway International Corporation Ltd. (CRIC)
No.10 Fuxing Road,Haidian District,Beijing
P.R China, 100844
China Communication Construction Company Ltd. (CCCC)
No,85 Deshengmenwai Street,Xicheng District,Beijing
P.R China, 100088

Објекат:
ПРУГА БЕОГРАД - СУБОТИЦА - ДРЖАВНА ГРАНИЦА (КЕЛЕБИЈА)
ДЕОНИЦА ПРУГЕ НОВИ САД - СУБОТИЦА - ДРЖАВНА ГРАНИЦА (КЕЛЕБИЈА)

Део пројекта:
3/2.2 ПРОЈЕКАТ ЗАШТИТЕ И РЕКОНСТРУКЦИЈЕ ПОСТОЈЕЋЕ КАНАЛСКЕ МРЕЖЕ - Руменка (искључиво) – Наумовићево (искључиво)

Унутрашња контрола:
Марина Бубало, дипл.грађ.инж.

Главни пројектант:
др Љиљана Милић Марковић, дипл. грађ. инж.

Руководилац организационе јединице:
Марина Бубало, дипл.грађ.инж.

Цртеж:
ПОПРЕЧНИ ПРОФИЛИ КАНАЛА
IV-A-5 на km 113+547.81

Размера: 1:100

Врста тех. док.:	датум:	Цртеж бр.
ПГД	**04.2021.**	2020-250-ХИД-3/2- 11.04

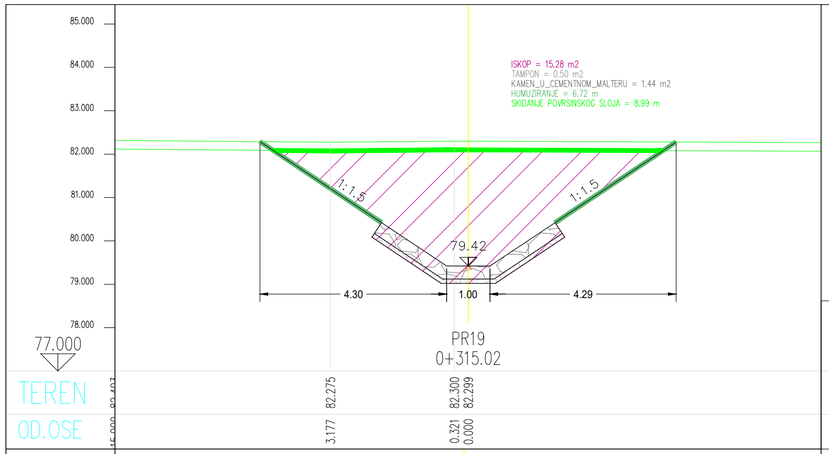

PR19
0+315.02

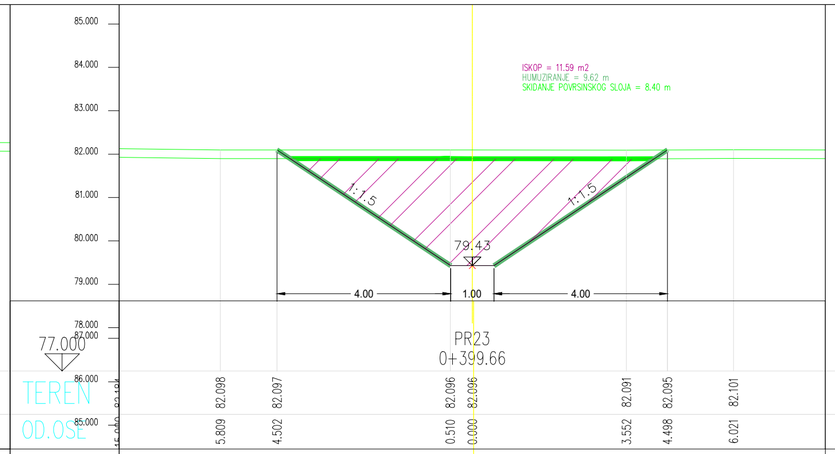

PR23
0+399.66

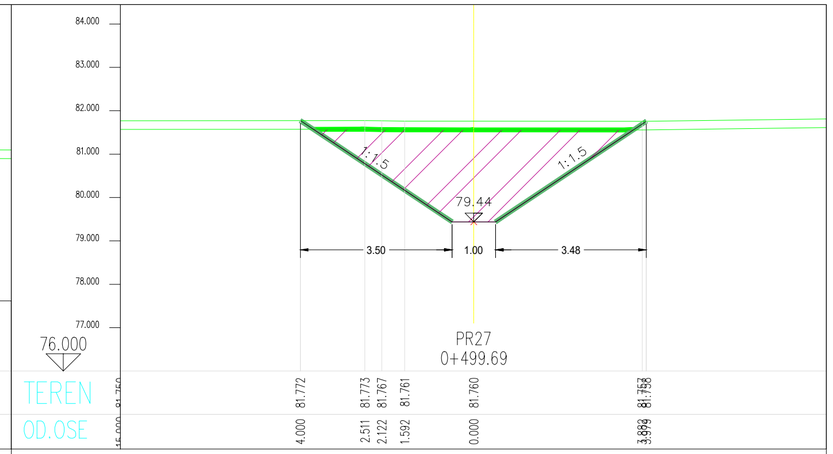

PR27
0+499.69

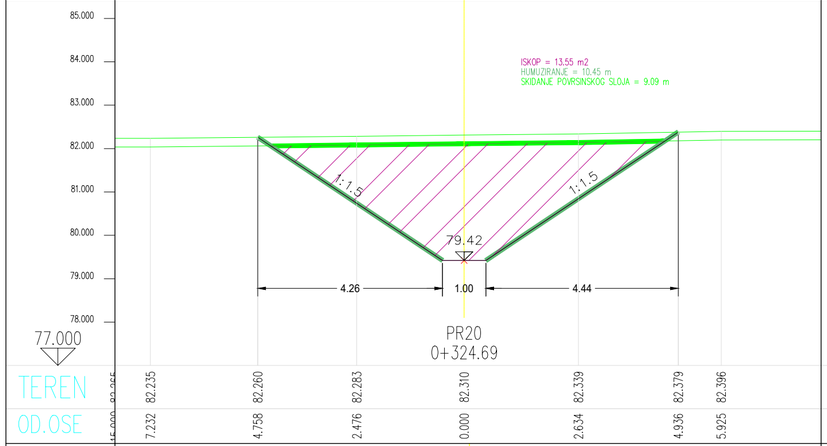

PR20
0+324.69

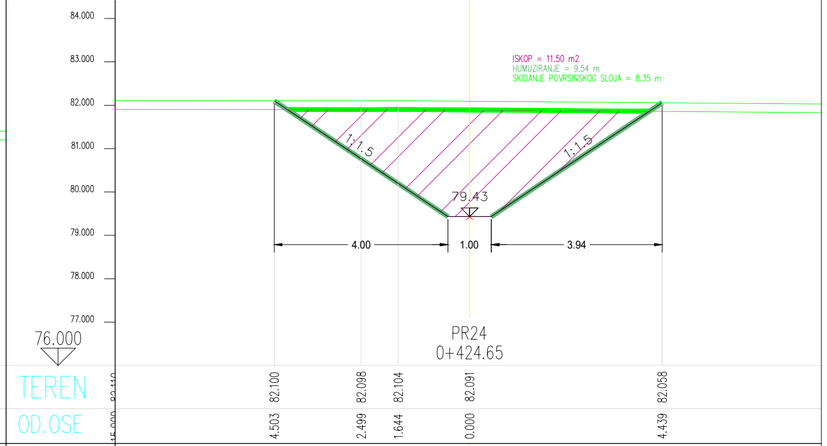

PR24
0+424.65

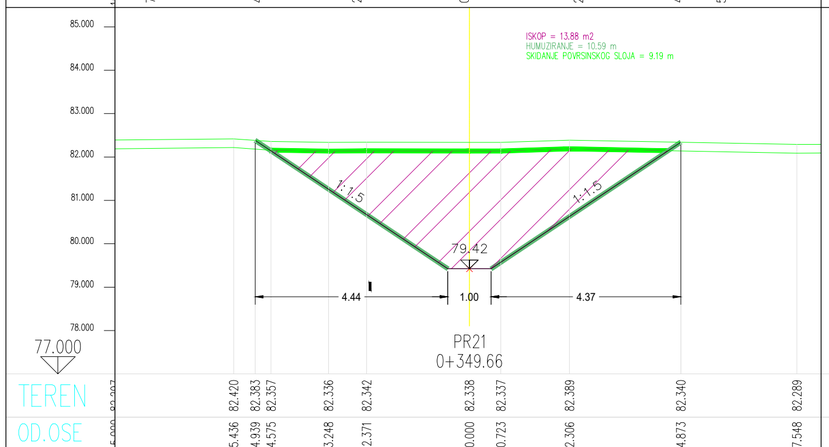

PR21
0+349.66

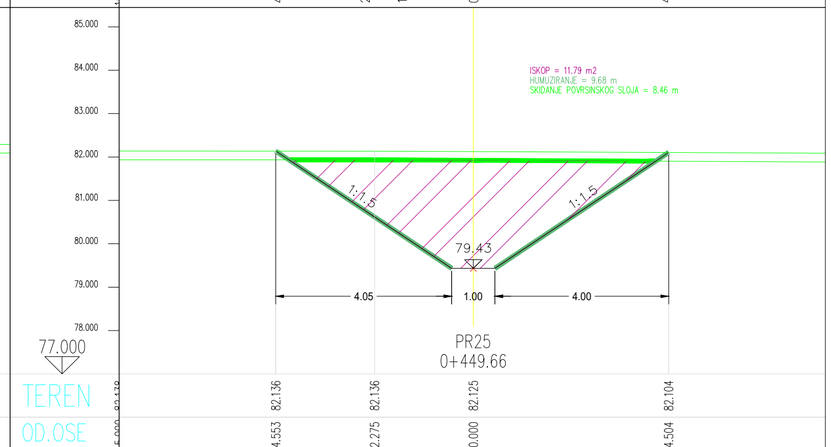

PR25
0+449.66

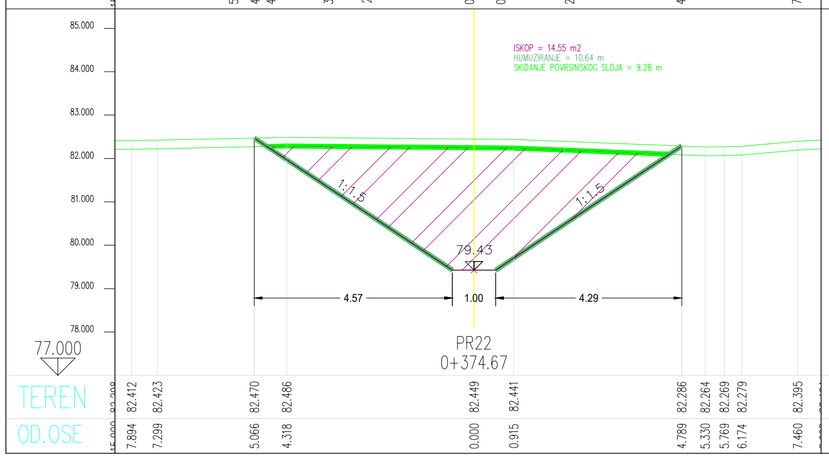

PR22
0+374.67

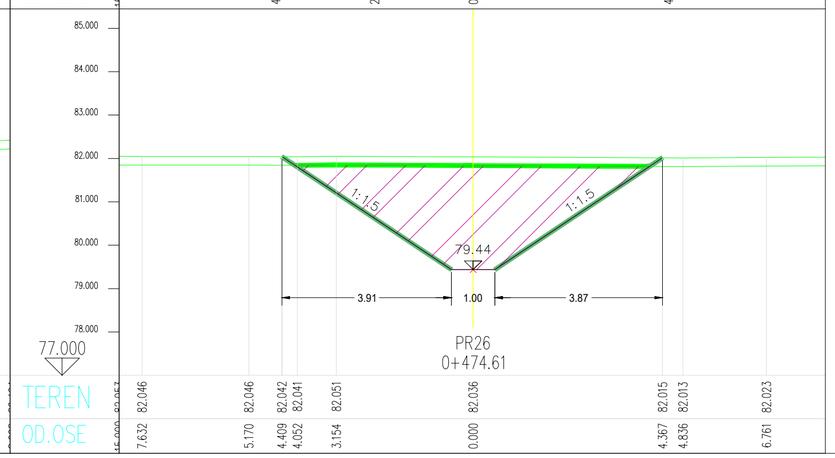

PR26
0+474.61

Број	Датум	Опис
01		
02		

Ревизиони блок:

САОБРАЋАЈНИ ИНСТИТУТ ЦИП, д.о.о.

Немањина 6; 11000 Београд; Србија
Тел: 011/3618-134; Факс: 011/3618-324; web site: www.sicip.co.rs

Организациона јединица:ЗАВОД ЗА ХИДРОТЕХНИКУ

Одговорни пројектант:
Војислав Богданић, дипл.инж.грађ.
лиценца број: 314 D664 06

Сарадници:
Александар Вујановић, дипл.инж.грађ.
Десанка Николић, грађ.техн.

Инвеститор пројекта:
" ИНФРАСТРУКТУРА ЖЕЛЕЗНИЦЕ СРБИЈЕ " А.Д.
Немањина 6/IV, Београд

Наручилац пројекта:
Joint Venture of
China Railway International Corporation Ltd. (CRIC)
No.10 Fuxing Road,Haidian District,Beijing
P.R China, 100844
China Communication Construction Company Ltd. (CCCC)
No.85 Deshengmenwai Street,Xicheng District,Beijing
P.R China, 100088

Објекат:
ПРУГА БЕОГРАД - СУБОТИЦА - ДРЖАВНА ГРАНИЦА (КЕЛЕБИЈА)
ДЕОНИЦА ПРУГЕ НОВИ САД - СУБОТИЦА - ДРЖАВНА ГРАНИЦА (КЕЛЕБИЈА)

Део пројекта:
3/2.2 ПРОЈЕКАТ ЗАШТИТЕ И РЕКОНСТРУКЦИЈЕ ПОСТОЈЕЋЕ КАНАЛСКЕ МРЕЖЕ - Руменка (искључиво) – Наумовићево (искључиво)

Унутрашња контрола:
Марина Бубало, дипл.грађ.инж.

Главни пројектант:
др Љиљана Милић Марковић, дипл. грађ. инж.

Руководилац организационе јединице:
Марина Бубало, дипл.грађ.инж.

Цртеж:
ПОПРЕЧНИ ПРОФИЛИ КАНАЛА
IV-A-5 на km 113+547.81

Размера: 1:100

Врста тех. док.: **ПГД**
датум: **04.2021.**
Цртеж бр.: 2020-250-ХИД-3/2- 11.05

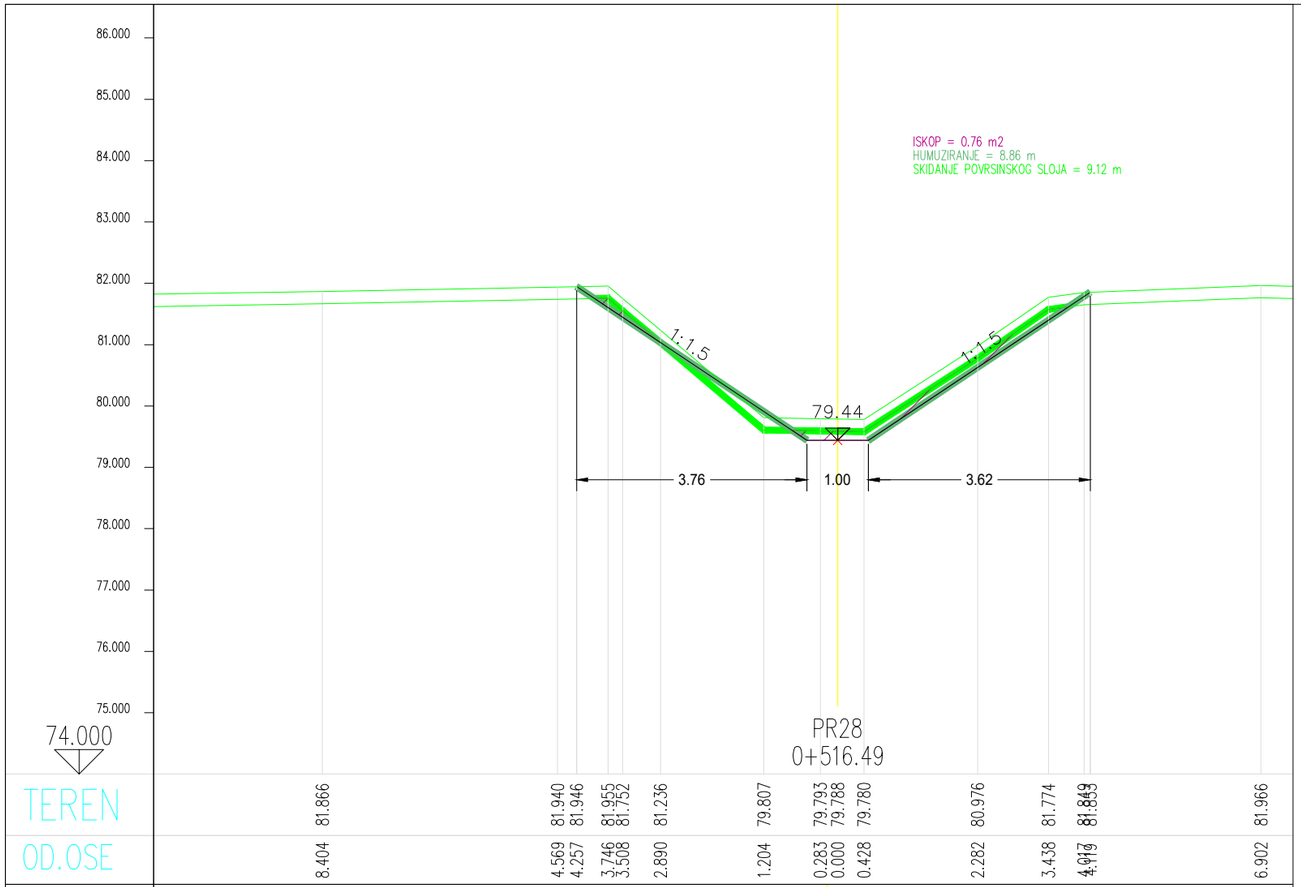

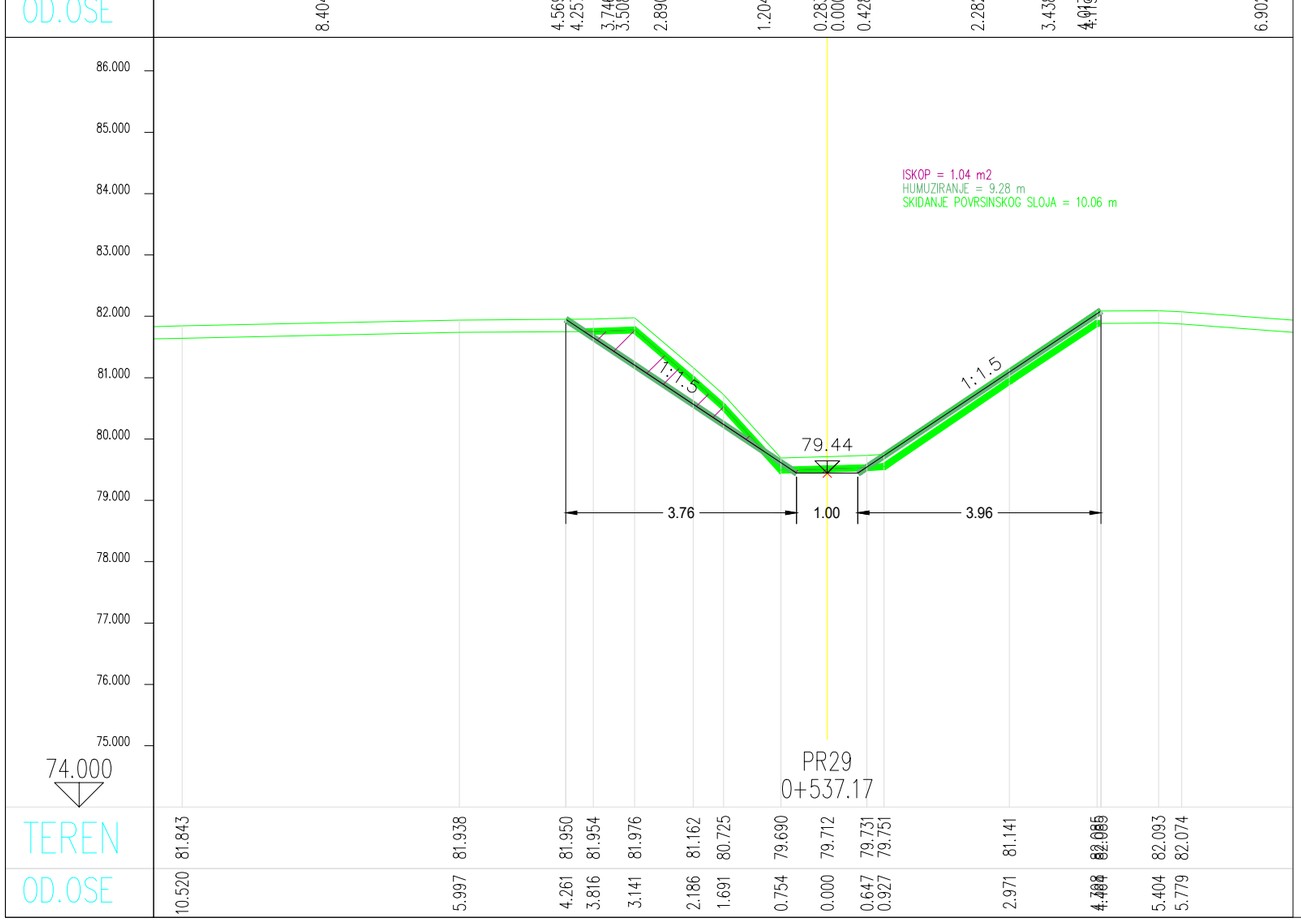

02		
01		
Број	Датум	Опис

Ревизиони блок:

SAOBRAĆAJNI INSTITUT CIP

САОБРАЋАЈНИ ИНСТИТУТ ЦИП, д.о.о.

Немањина 6; 11000 Београд; Србија
Тел: 011/3618-134; Факс: 011/3618-324; web site: www.sicip.co.rs

Организациона јединица:ЗАВОД ЗА ХИДРОТЕХНИКУ

Одговорни пројектант:
Војислав Богданић, дипл.инж.грађ.
лиценца број: 314 D664 06

Сарадници:
Александар Вујановић, дипл.инж.грађ.
Десанка Николић, грађ.техн.

Инвеститор пројекта:
" ИНФРАСТРУКТУРА ЖЕЛЕЗНИЦЕ СРБИЈЕ " А.Д.
Немањина 6/IV, Београд

Наручилац пројекта: Joint Venture of
China Railway International Corporation Ltd. (CRIC)
No.10 Fuxing Road,Haidian District,Beijing
P.R China, 100844
China Communication Construction Company Ltd. (CCCC)
No.85 Deshengmenwai Street,Xicheng District,Beijing
P.R China, 100088

Објекат:
ПРУГА БЕОГРАД - СУБОТИЦА - ДРЖАВНА ГРАНИЦА (КЕЛЕБИЈА)
ДЕОНИЦА ПРУГЕ НОВИ САД - СУБОТИЦА - ДРЖАВНА ГРАНИЦА (КЕЛЕБИЈА)

Део пројекта:
3/2.2 ПРОЈЕКАТ ЗАШТИТЕ И РЕКОНСТРУКЦИЈЕ ПОСТОЈЕЋЕ КАНАЛСКЕ МРЕЖЕ - Руменка (искључиво) – Наумовићево (искључиво)

Унутрашња контрола:
Марина Бубало, дипл.грађ.инж.

Главни пројектант:
др Љиљана Милић Марковић, дипл. грађ. инж.

Руководилац организационе јединице:
Марина Бубало, дипл.грађ.инж.

Цртеж:
ПОПРЕЧНИ ПРОФИЛИ КАНАЛА
IV-A-5 на km 113+547.81

Размера: 1:100

Врста тех. док.: **ПГД**
датум: **04.2021.**
Цртеж бр. 2020-250-ХИД-3/2- 11.06

ЛЕГЕНДА:

- Земљиште планирано за реализацију пројекта
- Ограда пруге
- Пројектовани канал

Број	Датум	Опис
03		
02		
01		

Ревизиони блок:

САОБРАЋАЈНИ ИНСТИТУТ ЦИП, д.о.о.

Немањина 6; 11000 Београд; Србија
Тел: 011/3618-134; Факс: 011/3618-324; web site: www.sicip.co.rs

Организациона јединица:ЗАВОД ЗА ХИДРОТЕХНИКУ

Одговорни пројектант:
Војислав Богданић, дипл.инж.грађ.
лиценца број: 314 D664 06

Сарадници:
Александар Вујановић, дипл.инж.грађ.
Десанка Николић, грађ.техн.

Унутрашња контрола:
Марина Бубало, дипл.грађ.инж.

Главни пројектант:
др Љиљана Милић Марковић, дипл. грађ. инж.

Руководилац организационе јединице:
Марина Бубало, дипл.грађ.инж.

Инвеститор пројекта:
" ИНФРАСТРУКТУРА ЖЕЛЕЗНИЦЕ СРБИЈЕ " А.Д.
Немањина 6/IV, Београд

Наручилац пројекта: Joint Venture of
China Railway International Corporation Ltd. (CRIC)
No.10 Fuxing Road,Haidian District,Beijing
P.R China, 100844
China Communication Construction Company Ltd. (CCCC)
No.85 Deshengmenwai Street,Xicheng District,Beijing
P.R China, 100088

Објекат:
ПРУГА БЕОГРАД - СУБОТИЦА - ДРЖАВНА ГРАНИЦА (КЕЛЕБИЈА)
ДЕОНИЦА ПРУГЕ НОВИ САД - СУБОТИЦА - ДРЖАВНА ГРАНИЦА (КЕЛЕБИЈА)

Део пројекта:
3/2.2 ПРОЈЕКАТ ЗАШТИТЕ И РЕКОНСТРУКЦИЈЕ ПОСТОЈЕЋЕ КАНАЛСКЕ МРЕЖЕ - Руменка (искључиво) – Наумовићево (искључиво)

Цртеж:
СИТУАЦИЈА КАНАЛА IV-D-8
од km 114+424.0 до km 114+573.3

Размера: 1:500

Врста тех. док.:	датум:	Цртеж бр.
ПГД	**04.2021.**	2020-250-ХИД-3/2- 12.01

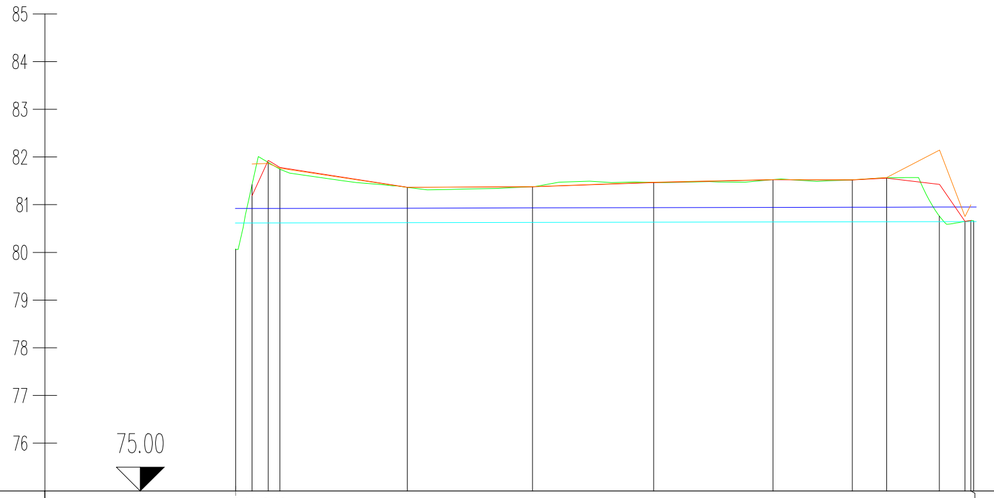
85
84
83
82
81
80
79
78
77
76
75.00

| | | |

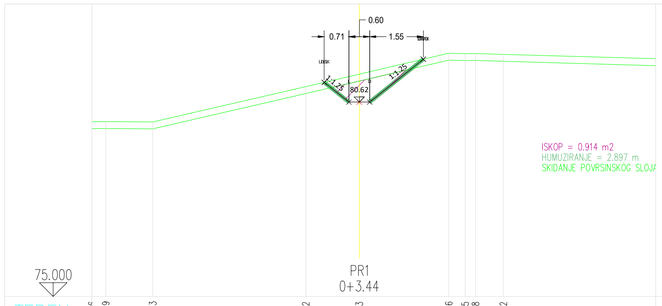

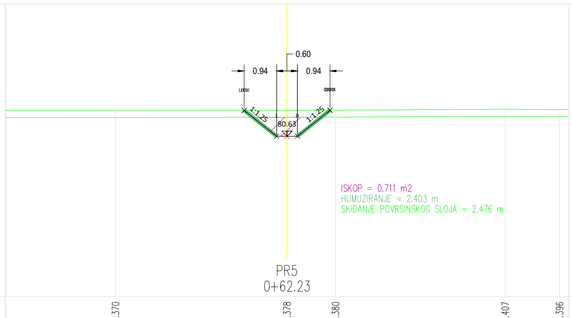

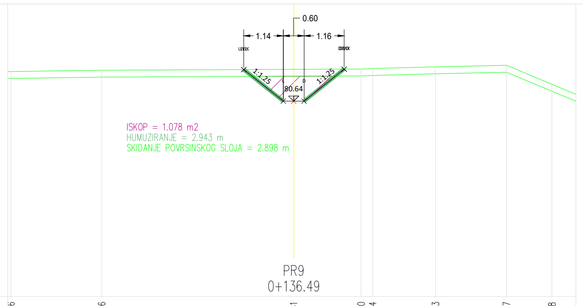

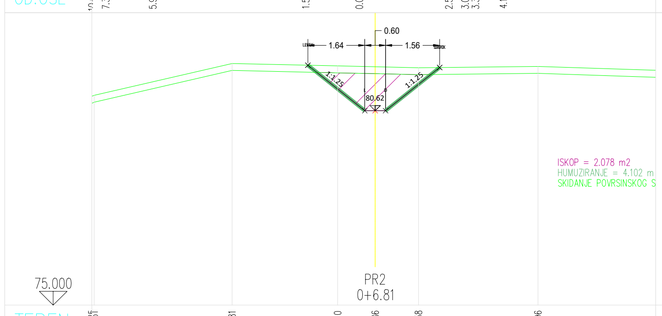

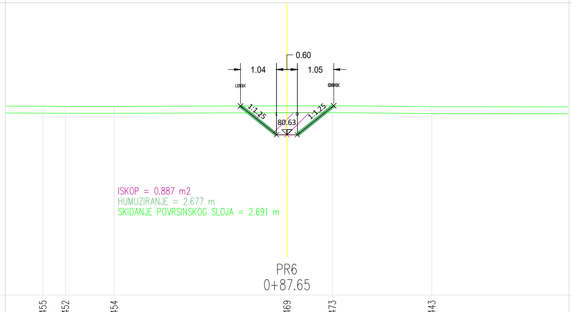

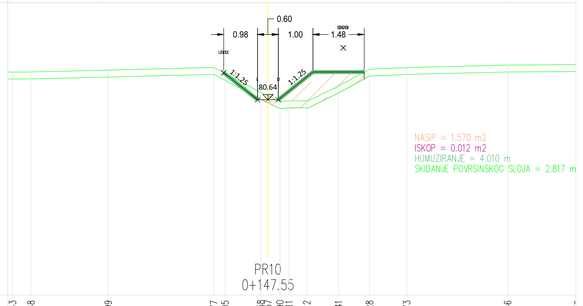

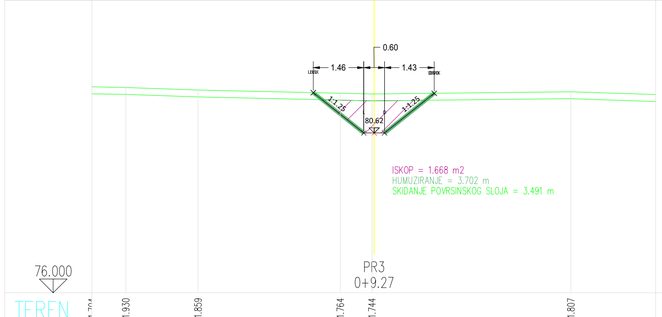

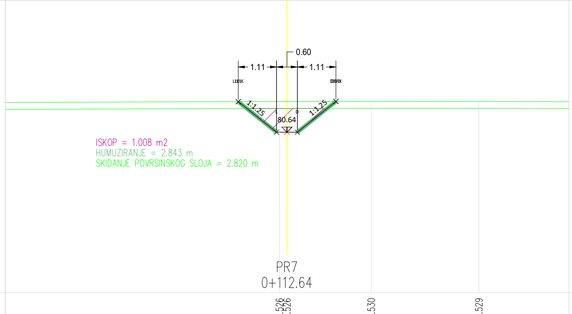

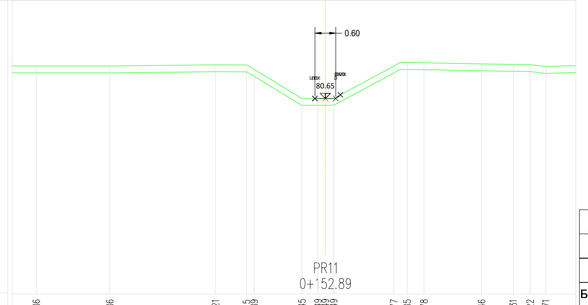

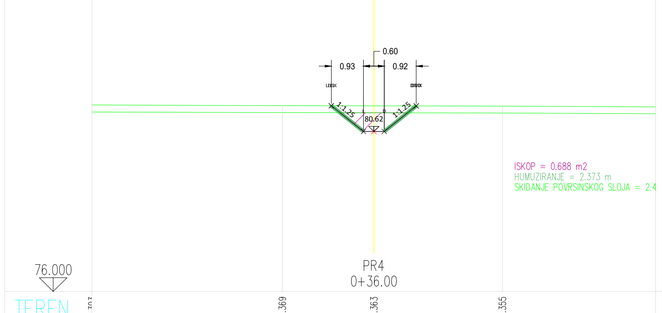

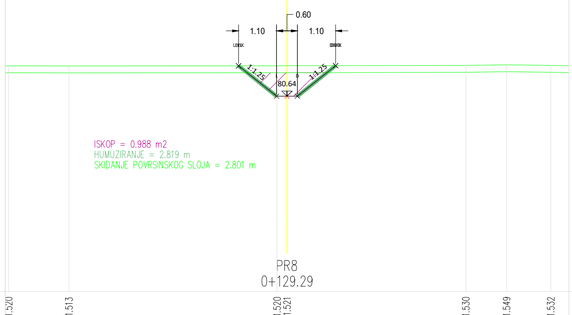

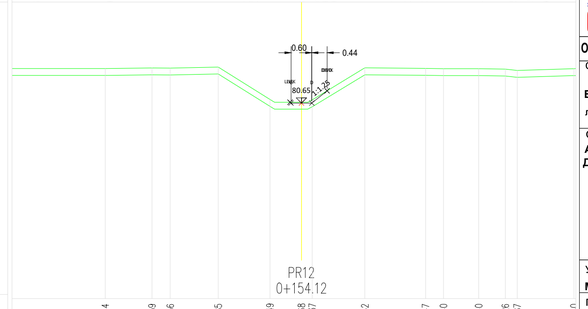

Број	Датум	Опис
03		
02		
01		

Ревизиони блок:

САОБРАЋАЈНИ ИНСТИТУТ ЦИП, д.о.о.

Немањина 6; 11000 Београд; Србија
Тел: 011/3618-134; Факс: 011/3618-324; web site: www.sicip.co.rs

Организациона јединица:ЗАВОД ЗА ХИДРОТЕХНИКУ

Одговорни пројектант:
Војислав Богданић, дипл.инж.грађ.
лиценца број: 314 D664 06

Сарадници:
Александар Вујановић, дипл.инж.грађ.
Десанка Николић, грађ.техн.

Инвеститор пројекта:
" ИНФРАСТРУКТУРА ЖЕЛЕЗНИЦЕ СРБИЈЕ " А.Д.
Немањина 6IV, Београд

Наручилац пројекта: Joint Venture of
China Railway International Corporation Ltd. (CRIC)
No.10 Fuxing Road,Haidian District,Beijing
P.R.China, 100844
China Communication Construction Company Ltd. (CCCC)
No.85 Deshengmenwai Street,Xicheng District,Beijing
P.R.China, 100088

Објекат:
ПРУГА БЕОГРАД - СУБОТИЦА - ДРЖАВНА ГРАНИЦА (КЕЛЕБИЈА)
ДЕОНИЦА ПРУГЕ НОВИ САД - СУБОТИЦА - ДРЖАВНА ГРАНИЦА (КЕЛЕБИЈА)

Део пројекта:
3/2.2 ПРОЈЕКАТ ЗАШТИТЕ И РЕКОНСТРУКЦИЈЕ ПОСТОЈЕЋЕ КАНАЛСКЕ МРЕЖЕ - Руменка (искључиво) – Наумовићево (искључиво)

Унутрашња контрола:
Марина Бубало, дипл.грађ.инж.

Главни пројектант:
др Љиљана Милић Марковић, дипл. грађ. инж.

Руководилац организационе јединице:
Марина Бубало, дипл.грађ.инж.

Цртеж:
ПОПРЕЧНИ ПРОФИЛ КАНАЛА IV-D-8
од km 114+424.0 до km 114+573.3

Размера: 1:100

Врста тех. док.: **ПГД**
датум: **04.2021.**
Цртеж бр. 2020-250-ХИД-3/2- 12.03

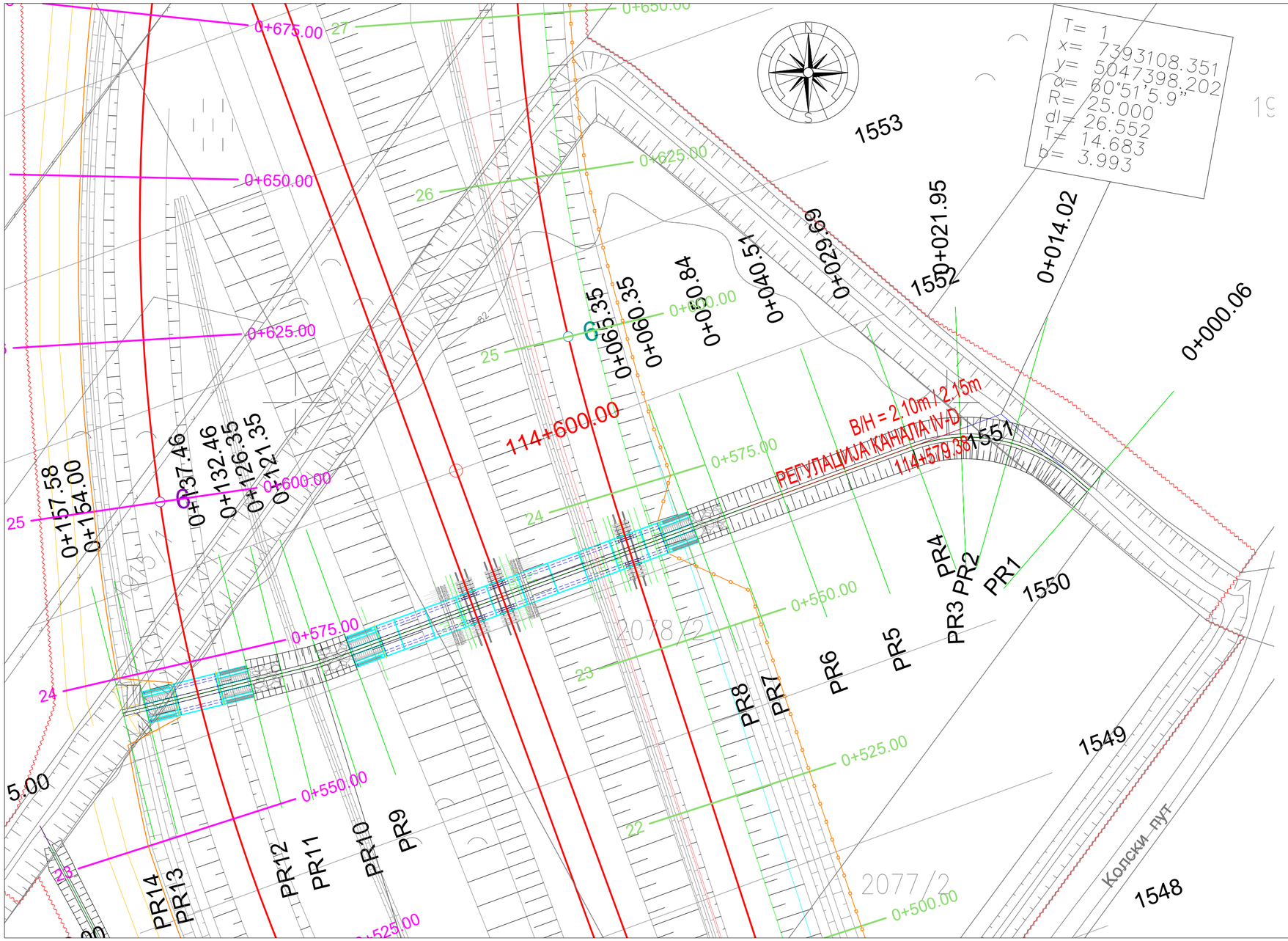

ЛЕГЕНДА:

- Земљиште планирано за реализацију пројекта
- Ограда пруге
- Пројектовани канал

Број	Датум	Опис
03		
02		
01		

Ревизиони блок:

САОБРАЋАЈНИ ИНСТИТУТ ЦИП, д.о.о.

Немањина 6; 11000 Београд; Србија
Тел: 011/3618-134; Факс: 011/3618-324; web site: www.sicip.co.rs

Организациона јединица:ЗАВОД ЗА ХИДРОТЕХНИКУ

Одговорни пројектант:
Војислав Богданић, дипл.инж.грађ.
лиценца број: 314 D664 06

Сарадници:
Александар Вујановић, дипл.инж.грађ.
Десанка Николић, грађ.техн.

Инвеститор пројекта:
" ИНФРАСТРУКТУРА ЖЕЛЕЗНИЦЕ СРБИЈЕ " А.Д.
Немањина 6/IV, Београд

Наручилац пројекта: Joint Venture of
China Railway International Corporation Ltd. (CRIC)
No.10 Fuxing Road,Haidian District,Beijing
P.R China, 100844
China Communication Construction Company Ltd. (CCCC)
No.85 Deshengmenwai Street,Xicheng District,Beijing
P.R China, 100088

Објекат:
ПРУГА БЕОГРАД - СУБОТИЦА - ДРЖАВНА ГРАНИЦА (КЕЛЕБИЈА)
ДЕОНИЦА ПРУГЕ НОВИ САД - СУБОТИЦА - ДРЖАВНА ГРАНИЦА (КЕЛЕБИЈА)

Део пројекта:
3/2.2 ПРОЈЕКАТ ЗАШТИТЕ И РЕКОНСТРУКЦИЈЕ ПОСТОЈЕЋЕ КАНАЛСКЕ МРЕЖЕ - Руменка (искључиво) – Наумовићево (искључиво)

Унутрашња контрола:
Марина Бубало, дипл.грађ.инж.

Главни пројектант:
др Љиљана Милић Марковић, дипл. грађ. инж.

Руководилац организационе јединице:
Марина Бубало, дипл.грађ.инж.

Цртеж:
СИТУАЦИЈА КАНАЛА IV-D на km 114+579.38

Размера:
1:500

Врста тех. док.: **ПГД**
датум: **04.2021.**
Цртеж бр. 2020-250-ХИД-3/2- 13.01

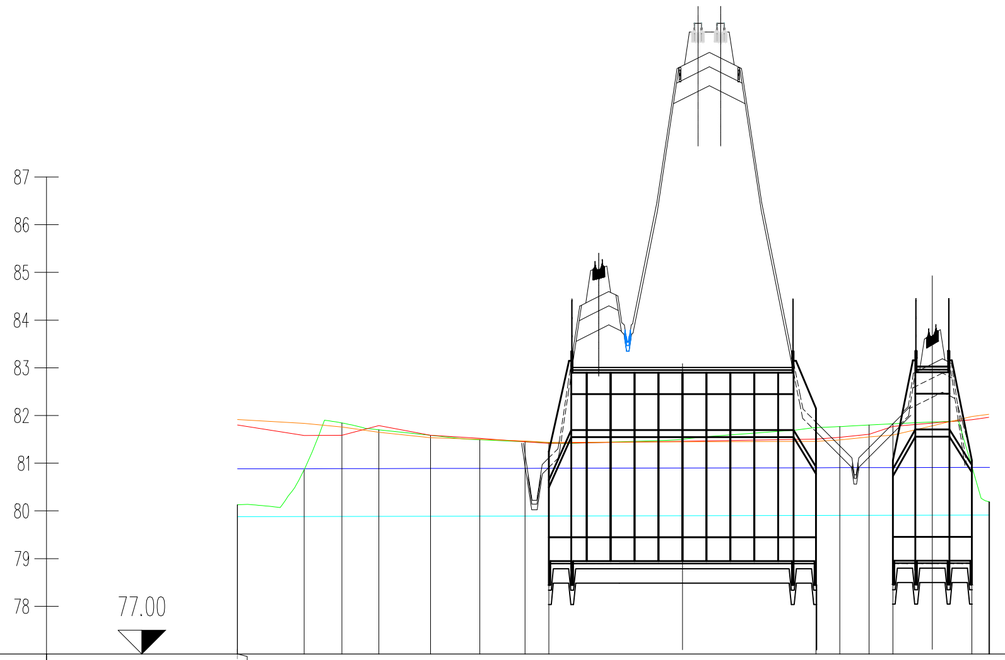
87
86
85
84
83
82
81
80
79
78
77.00

| | | |

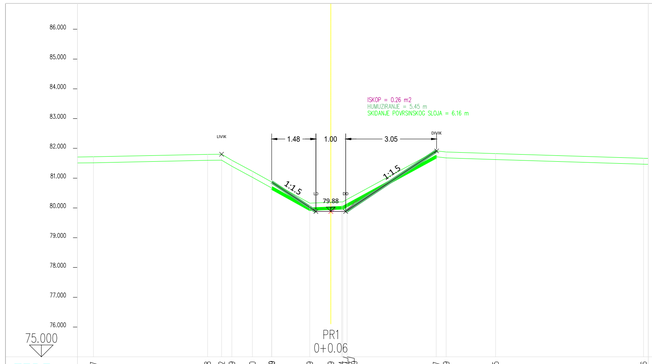

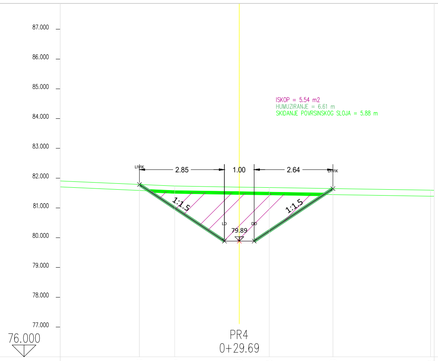

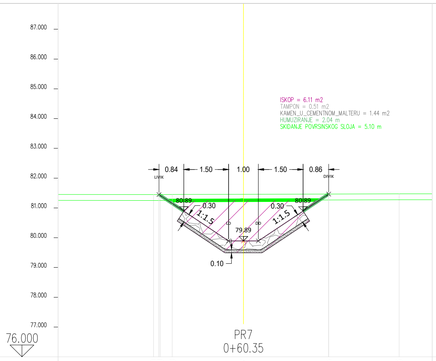

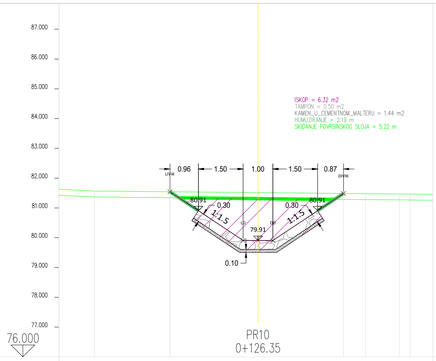

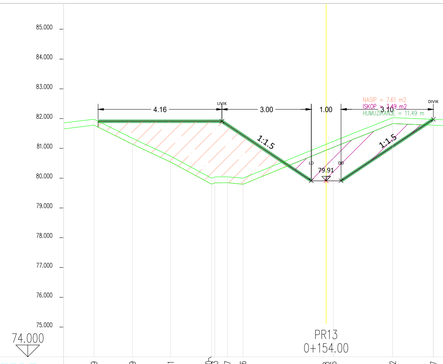

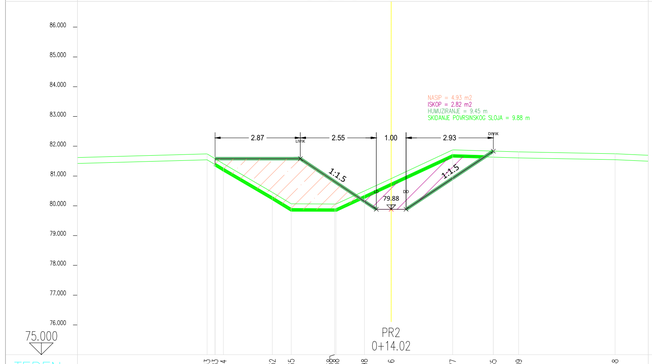

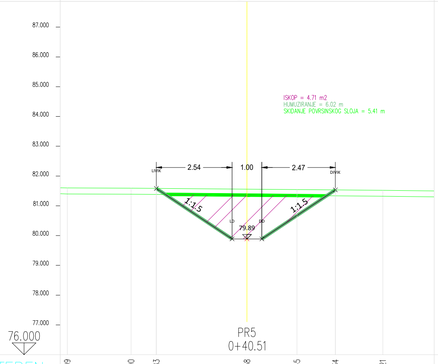

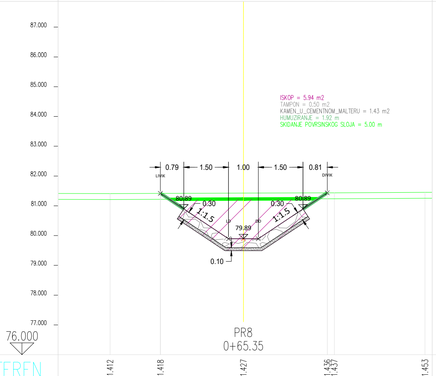

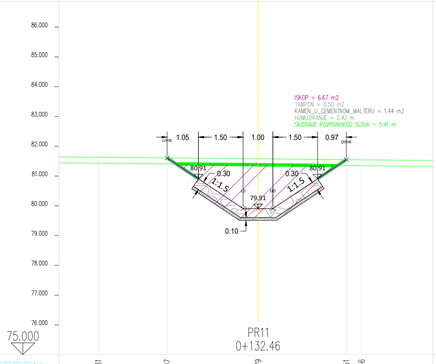

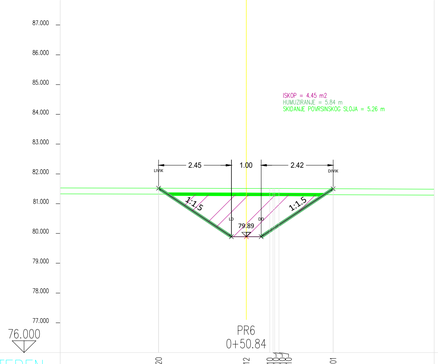

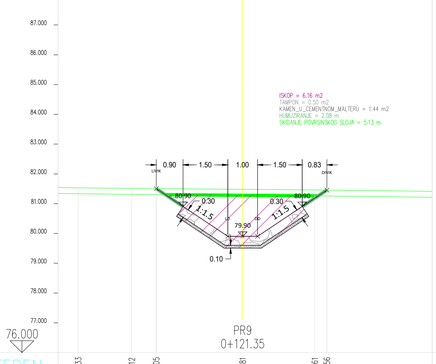

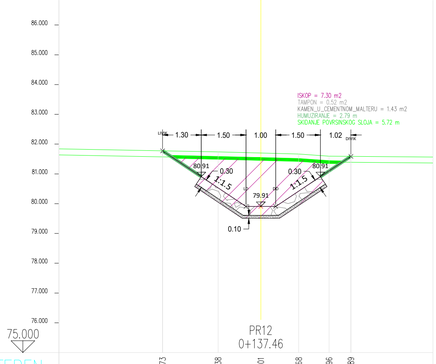

Број	Датум	Опис
02		
01		

Ревизиони блок:

САОБРАЋАЈНИ ИНСТИТУТ ЦИП, д.о.о.

Немањина 6; 11000 Београд; Србија
Тел: 011/3618-134; Факс: 011/3618-324; web site: www.sicip.co.rs

Организациона јединица:ЗАВОД ЗА ХИДРОТЕХНИКУ

Одговорни пројектант:
Војислав Богданић, дипл.инж.грађ.
лиценца број: 314 D664 06

Сарадници:
Александар Вујановић, дипл.инж.грађ.
Десанка Николић, грађ.техн.

Инвеститор пројекта:
" ИНФРАСТРУКТУРА ЖЕЛЕЗНИЦЕ СРБИЈЕ " А.Д.
Немањина 6/IV, Београд,

Наручилац пројекта:
Joint Venture of
China Railway International Corporation Ltd. (CRIC)
No.9 Fuxing Road Haidian District,Beijing
P.R.China, 100038

China Communication Construction Company Ltd. (CCCC)
No.85 Deshengmenwai Street,Xicheng District,Beijing
P.R.China, 100088

Објекат:
ПРУГА БЕОГРАД - СУБОТИЦА - ДРЖАВНА ГРАНИЦА (КЕЛЕБИЈА)
ДЕОНИЦА ПРУГЕ НОВИ САД - СУБОТИЦА - ДРЖАВНА ГРАНИЦА (КЕЛЕБИЈА)

Део пројекта:
3/2.2 ПРОЈЕКАТ ЗАШТИТЕ И РЕКОНСТРУКЦИЈЕ ПОСТОЈЕЋЕ КАНАЛСКЕ МРЕЖЕ - Румена (искључиво) – Наумовићево (искључиво)

Унутрашња контрола:
Марина Бубало, дипл.грађ.инж.

Главни пројектант:
др Љиљана Милић Марковић, дипл. грађ. инж.

Руководилац организационе јединице:
Марина Бубало, дипл.грађ.инж.

Цртеж:
ПОПРЕЧНИ ПРОФИЛ КАНАЛА IV-D
на km 114+579.38

Размера: 1:100

Врста тех. док.: **ПГД**
Датум: **04.2021.**
Цртеж бр.: 2020-250-ХИД-3/2- 13.03

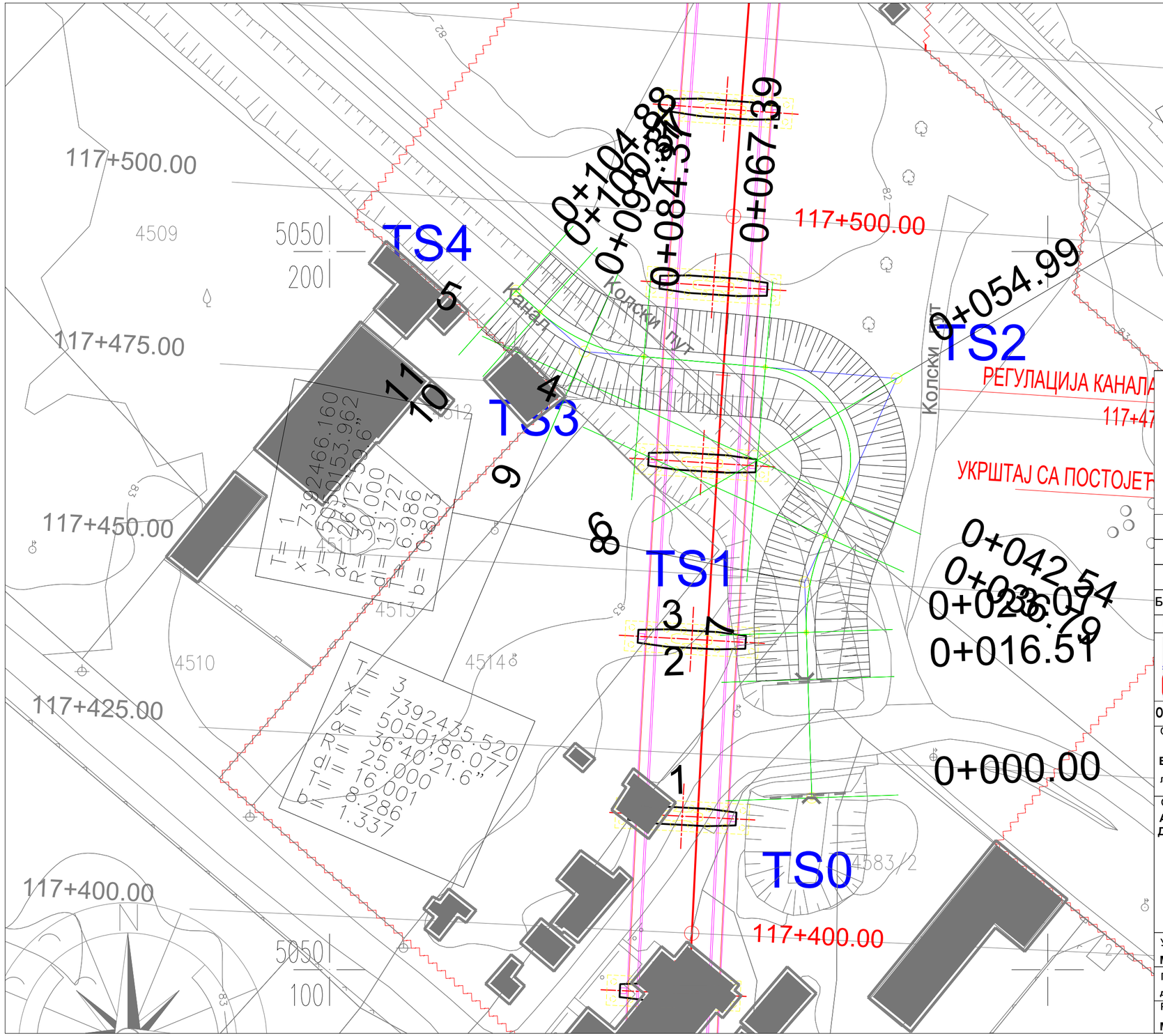

Број	Датум	Опис
03		
02		
01		

Ревизиони блок:

САОБРАЋАЈНИ ИНСТИТУТ ЦИП, д.о.о.

SAOBRAĆAJNI INSTITUT CIP

Немањина 6; 11000 Београд; Србија
Тел: 011/3618-134; Факс: 011/3618-324; web site: www.sicip.co.rs

Организациона јединица:ЗАВОД ЗА ХИДРОТЕХНИКУ

Одговорни пројектант:
Војислав Богданић, дипл.инж.грађ.
лиценца број: 314 D664 06

Сарадници:
Александар Вујановић, дипл.инж.грађ.
Десанка Николић, грађ.техн.

Унутрашња контрола:
Марина Бубало, дипл.грађ.инж.

Главни пројектант:
др Љиљана Милић Марковић, дипл. грађ. инж.

Руководилац организационе јединице:
Марина Бубало, дипл.грађ.инж.

Инвеститор пројекта:
" ИНФРАСТРУКТУРА ЖЕЛЕЗНИЦЕ СРБИЈЕ " А.Д.
Немањина 6/IV, Београд

Наручилац пројекта: Joint Venture of
中国铁路国际有限公司 CHINA RAILWAY International Co., Ltd
China Railway International Corporation Ltd. (CRIC)
No.10 Fuxing Road,Haidian District,Beijing
P.R China, 100844

CHINA COMMUNICATIONS CONSTRUCTION COMPANY LIMITED
China Communication Construction Company Ltd. (CCCC)
No.85 Deshengmenwai Street,Xicheng District,Beijing
P.R China, 100088

Објекат:
ПРУГА БЕОГРАД - СУБОТИЦА - ДРЖАВНА ГРАНИЦА (КЕЛЕБИЈА)
ДЕОНИЦА ПРУГЕ НОВИ САД - СУБОТИЦА - ДРЖАВНА ГРАНИЦА (КЕЛЕБИЈА)

Део пројекта:
3/2.2 ПРОЈЕКАТ ЗАШТИТЕ И РЕКОНСТРУКЦИЈЕ ПОСТОЈЕЋЕ КАНАЛСКЕ МРЕЖЕ - Руменка (искључиво) – Наумовићево (искључиво)

Цртеж: **СИТУАЦИЈА КАНАЛА I-64 од km 117+364.82 до km 117+488.25**

Размера: 1:500

Врста тех. док.: **ПГД**

датум: **04.2021.**

Цртеж бр. 2020-250-ХИД-3/2- 14.01

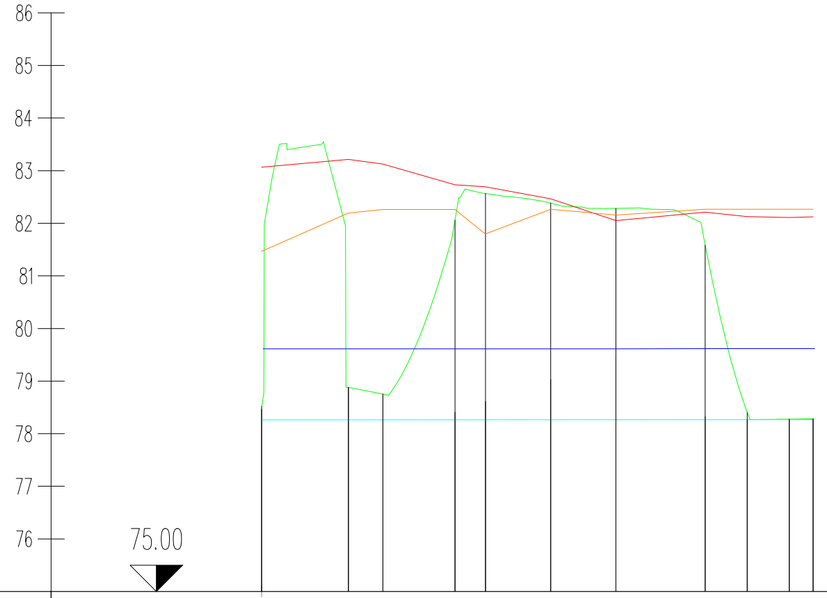

ОЗНАКЕ ПРОФИЛА	1	16.51	26.563	13.73	45.785	12.41	6	12.41	7	16.98	8	8.00	9	8.00	10	4.51	11
СТАЦИОНАЖЕ	0.00	16.51	23.06	36.79	42.57	54.98	67.39	84.36	92.36	96.36	4.87						
КОТЕ ЛЕВЕ ИВИЦЕ КОРИТА	83.07	83.21	83.13	82.73	82.70	82.47	82.05	82.21	82.13	82.11	82.12						
КОТЕ ДЕСНЕ ИВИЦЕ КОРИТА	81.46	82.20	82.26	82.26	81.80	82.27	82.16	82.27	82.27	82.27	82.27						
ЛИНИЈА НИВОА ВЕЛИКЕ ВОДЕ	79.61	79.61	79.61	79.61	79.61	79.61	79.62	79.62	79.62	79.62	79.62						
КОТЕ ДНА ПО ОСИ КОРИТА	78.52	78.88	78.75	82.06	82.57	82.38	82.28	81.58	78.40	78.28	78.28						
КОТЕ НИВЕЛЕТЕ	78.26	78.26	78.26	78.26	78.26	78.27	78.27	78.27	78.27	78.27	78.27						
УЗДУЖНИ ПАД						0.0050 %				105.02 m							

Број	Датум	Опис
03		
02		
01		

Ревизиони блок:

САОБРАЋАЈНИ ИНСТИТУТ ЦИП, д.о.о.

SAOBRAĆAJNI INSTITUT CIP

Немањина 6; 11000 Београд; Србија
Тел: 011/3618-134; Факс: 011/3618-324; web site: www.sicip.co.rs

Организациона јединица:ЗАВОД ЗА ХИДРОТЕХНИКУ

Одговорни пројектант:
Војислав Богданић, дипл.инж.грађ.
лиценца број: 314 D664 06

Сарадници:
Александар Вујановић, дипл.инж.грађ.
Десанка Николић, грађ.техн.

Унутрашња контрола:
Марина Бубало, дипл.грађ.инж.

Главни пројектант:
др Љиљана Милић Марковић, дипл. грађ. инж.

Руководилац организационе јединице:
Марина Бубало, дипл.грађ.инж.

Инвеститор пројекта:
" ИНФРАСТРУКТУРА ЖЕЛЕЗНИЦЕ СРБИЈЕ " А.Д.
Немањина 6/IV, Београд

Наручилац пројекта: Joint Venture of
中国铁路国际有限公司 CHINA RAILWAY International Co., Ltd.
China Railway International Corporation Ltd. (CRIC)
No.10 Fuxing Road,Haidian District,Beijing
P.R China, 100844

CHINA COMMUNICATIONS CONSTRUCTION COMPANY LIMITED
China Communication Construction Company Ltd. (CCCC)
No.85 Deshengmenwai Street,Xicheng District,Beijing
P.R China, 100088

Објекат:
ПРУГА БЕОГРАД - СУБОТИЦА - ДРЖАВНА ГРАНИЦА (КЕЛЕБИЈА)
ДЕОНИЦА ПРУГЕ НОВИ САД - СУБОТИЦА - ДРЖАВНА ГРАНИЦА (КЕЛЕБИЈА)

Део пројекта:
3/2.2 ПРОЈЕКАТ ЗАШТИТЕ И РЕКОНСТРУКЦИЈЕ ПОСТОЈЕЋЕ КАНАЛСКЕ МРЕЖЕ - Руменка (искључиво) – Наумовићево (искључиво)

Цртеж:
ПОДУЖНИ ПРОФИЛ КАНАЛА I-64
од km 117+364.82 до km 117+488.25

Размера: 1:100/1000

Врста тех. док.: **ПГД**
датум: **04.2021.**
Цртеж бр. 2020-250-ХИД-3/2- 14.02

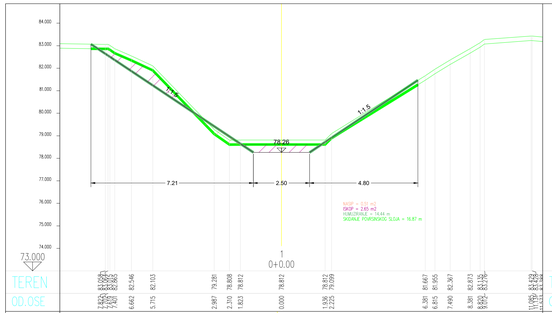

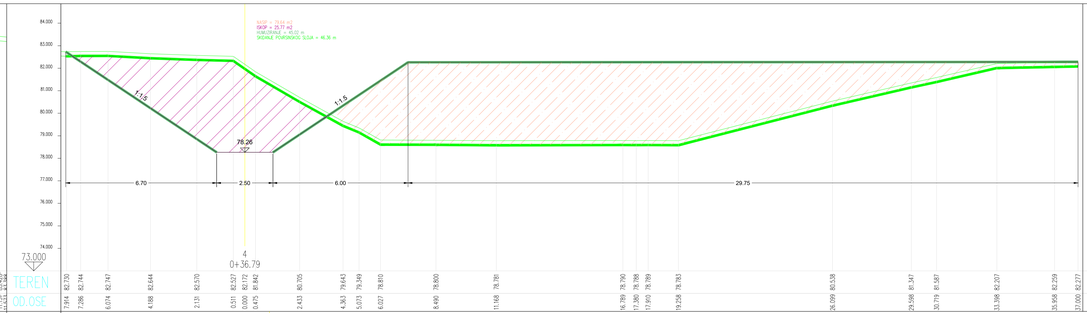

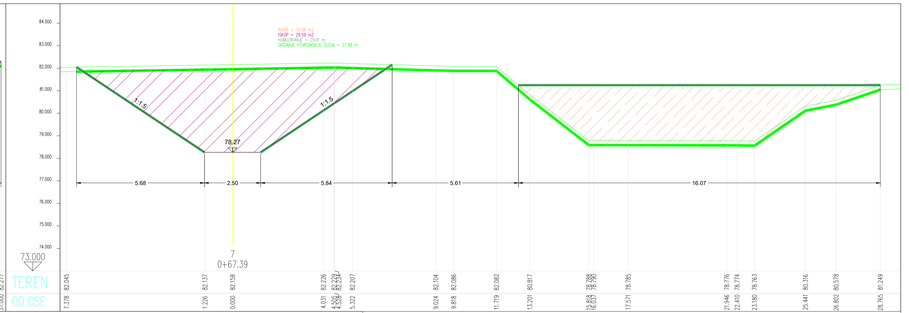

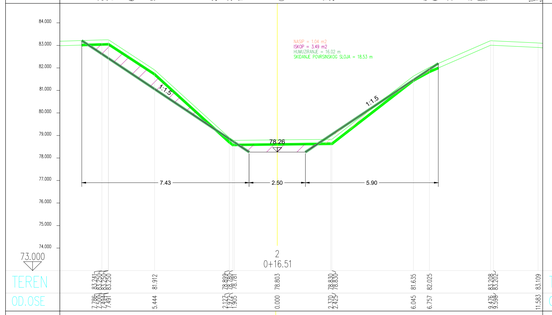

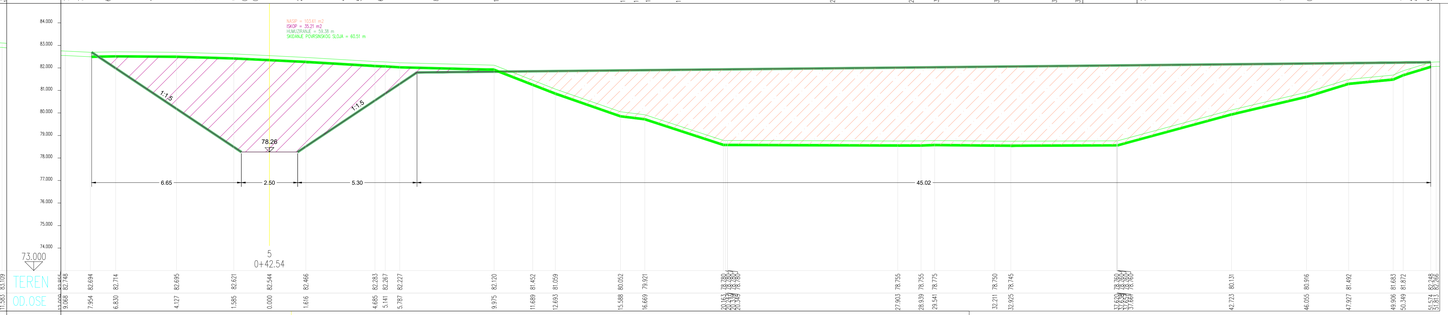

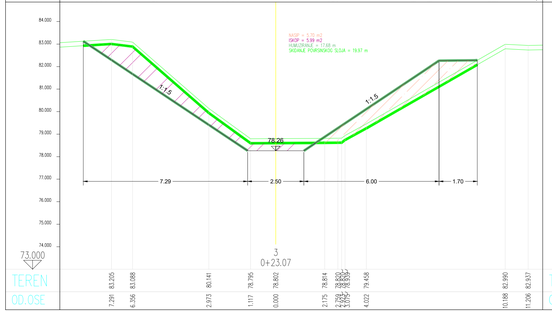

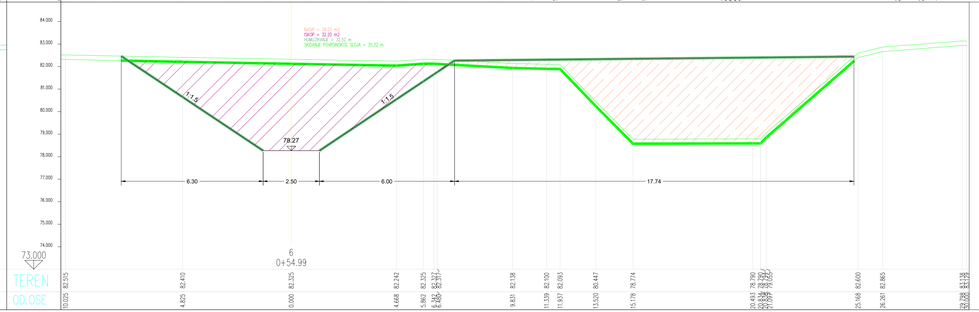

Број	Датум	Опис
03		
02		
01		

Ревизиони блок:

САОБРАЋАЈНИ ИНСТИТУТ ЦИП, д.о.о.

Немањина 6; 11000 Београд; Србија
Тел: 011/3618-134; Факс: 011/3618-324; web site: www.sicip.co.rs

Организациона јединица:ЗАВОД ЗА ХИДРОТЕХНИКУ

Одговорни пројектант:
Војислав Богданић, дипл.инж.грађ.
лиценца број: 314 D664 06

Сарадници:
Александар Вујановић, дипл.инж.грађ.
Десанка Николић, грађ.техн.

Инвеститор пројекта:
" ИНФРАСТРУКТУРА ЖЕЛЕЗНИЦЕ СРБИЈЕ " А.Д.
Немањина 6/IV, Београд

Извођач пројекта:
Joint Venture of
China Railway International Corporation Ltd. (CRIC)
No.69 Dachengnei Street,Xicheng District,Beijing
P.R.China, 100034
China Communication Construction Company Ltd. (CCCC)
No.85 Dachengnei Street,Xicheng District,Beijing
P.R.China, 100088

Објекат:
ПРУГА БЕОГРАД - СУБОТИЦА - ДРЖАВНА ГРАНИЦА (ХЕЛЕБИЈА)
ДЕОНИЦА ПРУГЕ НОВИ САД - СУБОТИЦА - ДРЖАВНА ГРАНИЦА (ХЕЛЕБИЈА)

Део пројекта:
3.0.2 ПРОЈЕКАТ ЗАШТИТЕ И РЕКОНСТРУКЦИЈЕ ПОСТОЈЕЋЕ КАНАЛСКЕ МРЕЖЕ - Румена (искључиво) – Нољевићево (искључиво)

Унутрашња контрола:
Марина Бубало, дипл.грађ.инж.

Главни пројектант:
др Љиљана Милић Марковић, дипл. грађ. инж.

Руководилац организационе јединице:
Марина Бубало, дипл.грађ.инж.

Цртеж:
ПОПРЕЧНИ ПРОФИЛ КАНАЛА 1-64
од km 1177+364.02 до km 1177+488.55

Размера: 1:100

Врста тех. док.: **ПГД**
Датум: **04.2021.**
Цртеж бр.: 2020-250-ХИД-3/2- 14-03

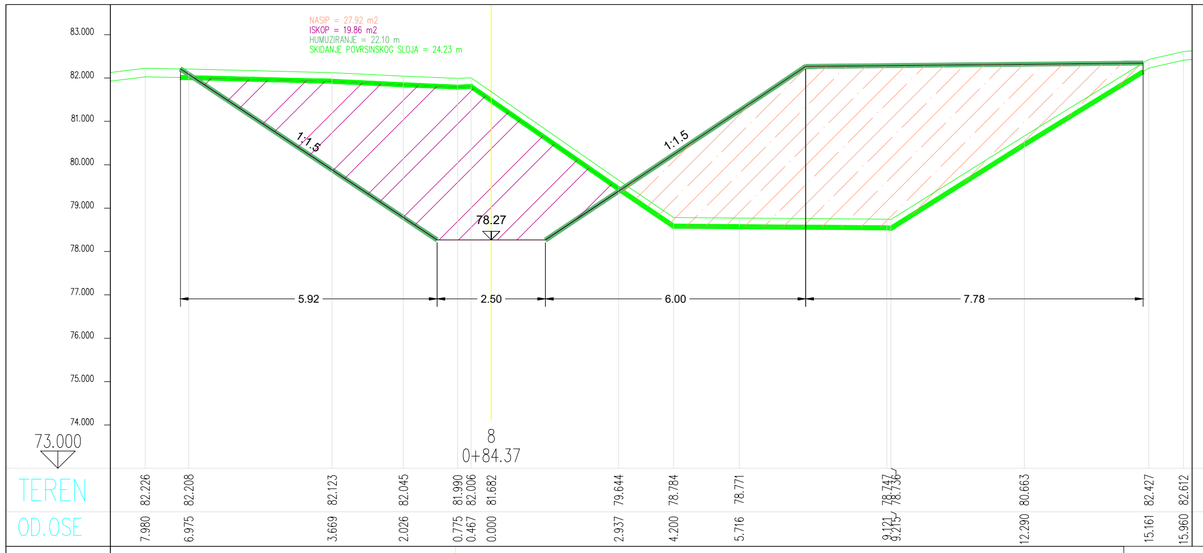

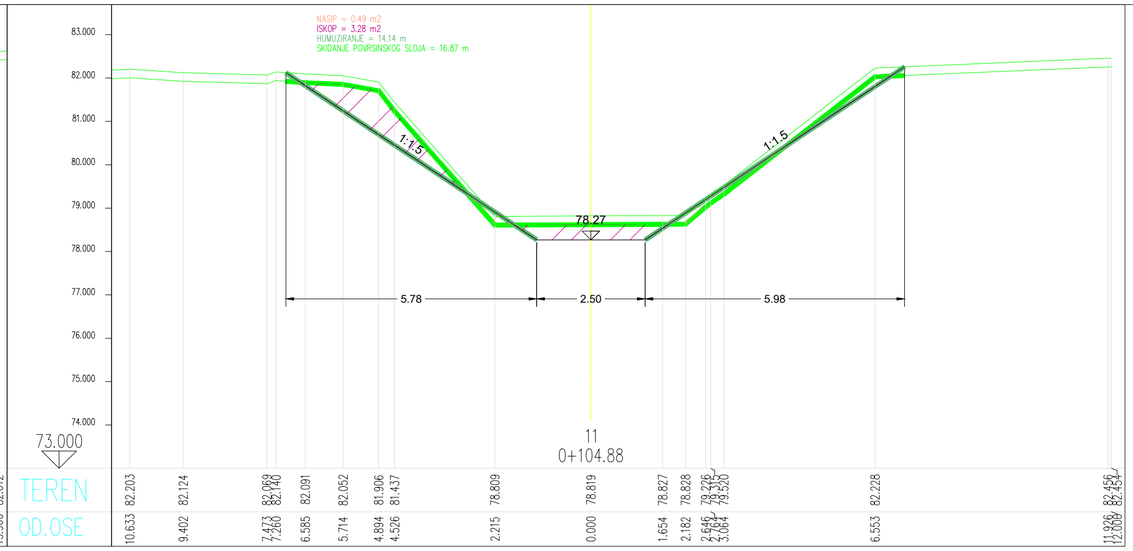

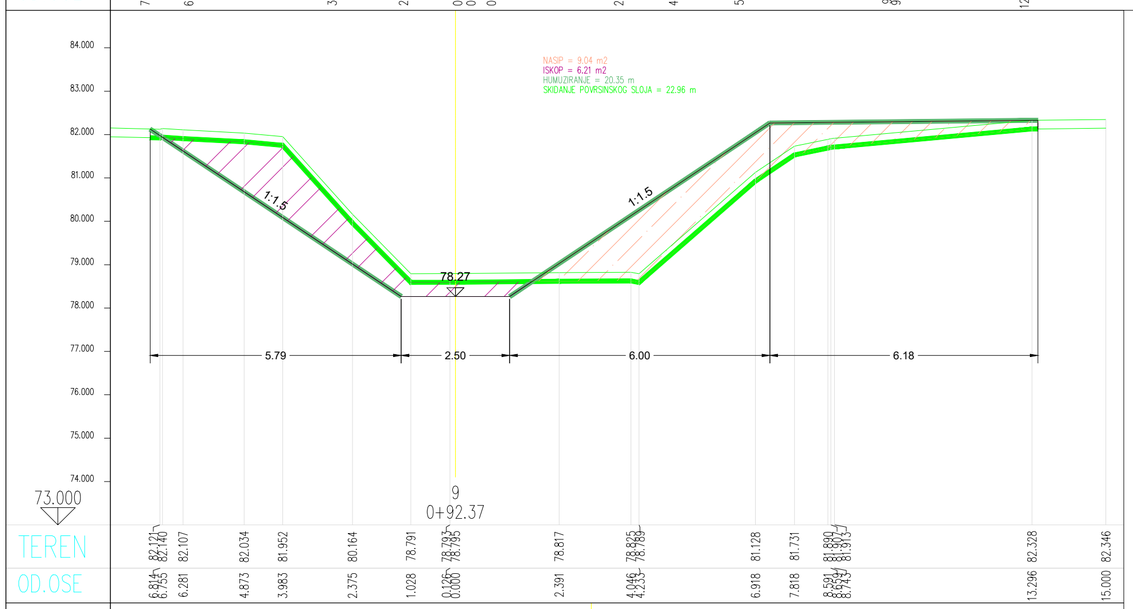

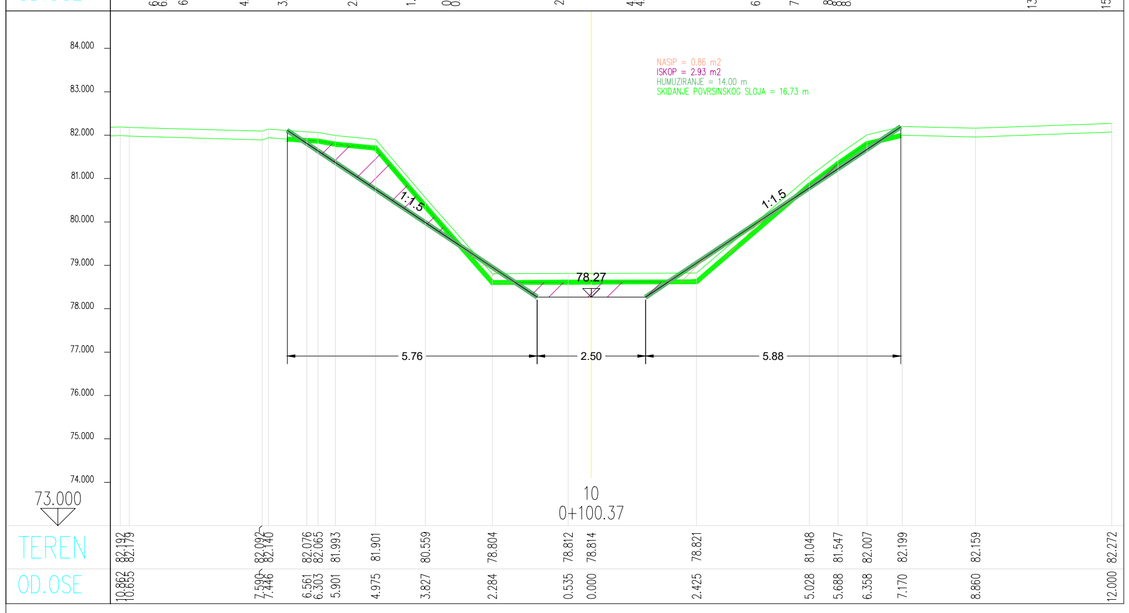

Број	Датум	Опис
03		
02		
01		

Ревизиони блок:

САОБРАЋАЈНИ ИНСТИТУТ ЦИП, д.о.о.

SAOBRAĆAJNI INSTITUT CIP

Немањина 6; 11000 Београд; Србија
Тел: 011/3618-134; Факс: 011/3618-324; web site: www.sicip.co.rs

Организациона јединица:ЗАВОД ЗА ХИДРОТЕХНИКУ

Одговорни пројектант:
Војислав Богданић, дипл.инж.грађ.
лиценца број: 314 D664 06

Сарадници:
Александар Вујановић, дипл.инж.грађ.
Десанка Николић, грађ.техн.

Унутрашња контрола:
Марина Бубало, дипл.грађ.инж.

Главни пројектант:
др Љиљана Милић Марковић, дипл. грађ. инж.

Руководилац организационе јединице:
Марина Бубало, дипл.грађ.инж.

Инвеститор пројекта:
" ИНФРАСТРУКТУРА ЖЕЛЕЗНИЦЕ СРБИЈЕ " А.Д.
Немањина 6/IV, Београд

Наручилац пројекта: Joint Venture of
China Railway International Corporation Ltd. (CRIC)
No.10 Fuxing Road,Haidian District,Beijing
P.R China, 100844
China Communication Construction Company Ltd. (CCCC)
No.85 Deshengmenwai Street,Xicheng District,Beijing
P.R China, 100088

Објекат:
ПРУГА БЕОГРАД - СУБОТИЦА - ДРЖАВНА ГРАНИЦА (КЕЛЕБИЈА)
ДЕОНИЦА ПРУГЕ НОВИ САД - СУБОТИЦА - ДРЖАВНА ГРАНИЦА (КЕЛЕБИЈА)

Део пројекта:
3/2.2 ПРОЈЕКАТ ЗАШТИТЕ И РЕКОНСТРУКЦИЈЕ ПОСТОЈЕЋЕ КАНАЛСКЕ МРЕЖЕ - Руменка (искључиво) – Наумовићево (искључиво)

Цртеж: **ПОПРЕЧНИ ПРОФИЛ КАНАЛА I-64 од km 117+364.82 до km 117+488.25**

Размера: 1:100

Врста тех. док.: **ПГД**

датум: **04.2021.**

Цртеж бр. 2020-250-ХИД-3/2- 14.04

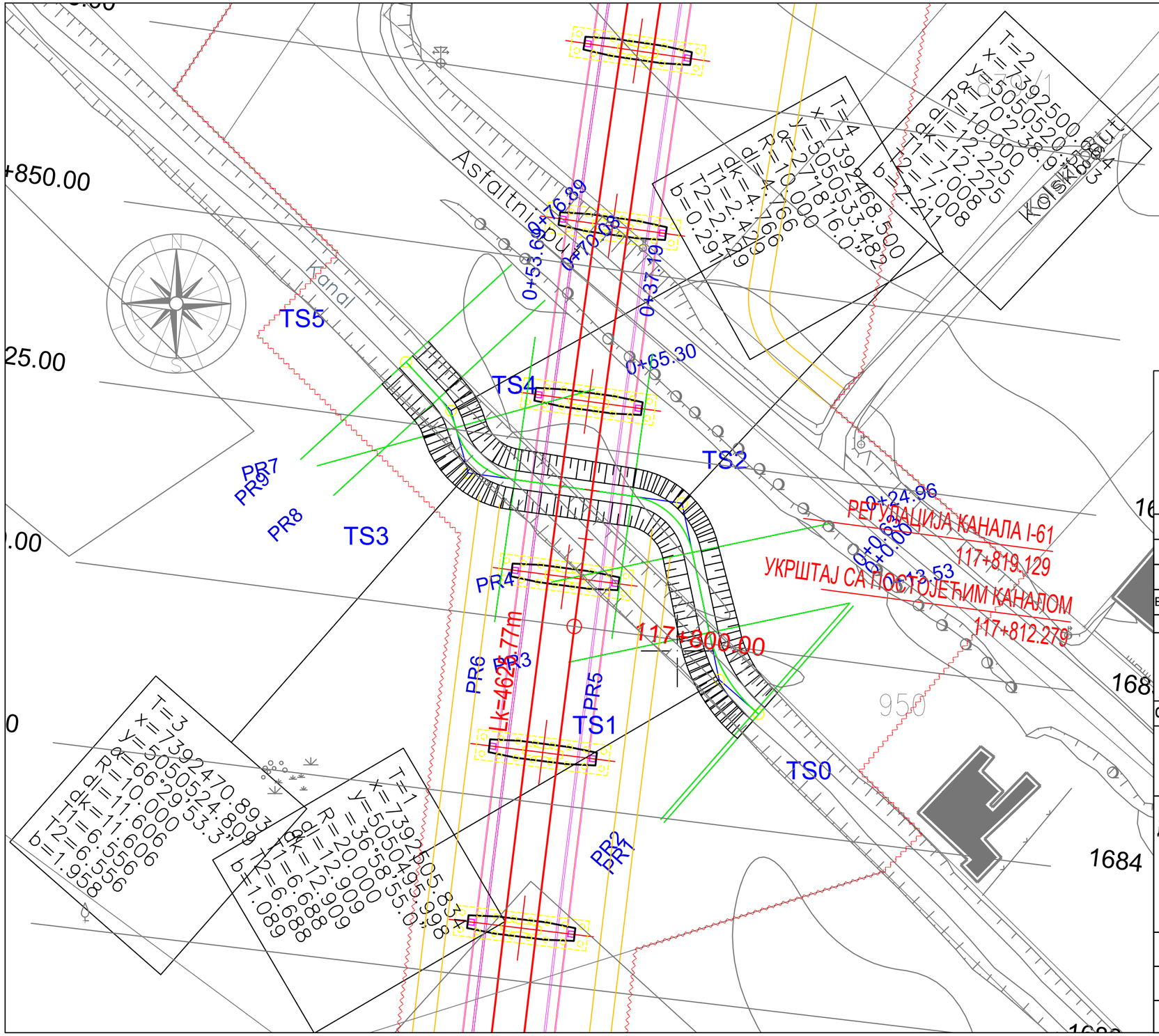

ЛЕГЕНДА:

Земљиште планирано за реализацију пројекта

Пројектовани канал

Број	Датум	Опис
03		
02		
01		

Ревизиони блок:

САОБРАЋАЈНИ ИНСТИТУТ ЦИП, д.о.о.

SAOBRAĆAJNI INSTITUT CIP

Немањина 6; 11000 Београд; Србија
Тел: 011/3618-134; Факс: 011/3618-324; web site: www.sicip.co.rs

Организациона јединица:ЗАВОД ЗА ХИДРОТЕХНИКУ

Одговорни пројектант:
Војислав Богданић, дипл.инж.грађ.
лиценца број: 314 D664 06

Сарадници:
Александар Вујановић, дипл.инж.грађ.
Десанка Николић, грађ.техн.

Унутрашња контрола:
Марина Бубало, дипл.грађ.инж.

Главни пројектант:
др Љиљана Милић Марковић, дипл. грађ. инж.

Руководилац организационе јединице:
Марина Бубало, дипл.грађ.инж.

Инвеститор пројекта:
" ИНФРАСТРУКТУРА ЖЕЛЕЗНИЦЕ СРБИЈЕ " А.Д.
Немањина 6/IV, Београд

Наручилац пројекта:
Joint Venture of
China Railway International Corporation Ltd. (CRIC)
No.10 Fuxing Road,Haidian District,Beijing
P.R China, 100844
China Communication Construction Company Ltd. (CCCC)
No.85 Deshengmenwai Street,Xicheng District,Beijing
P.R China, 100088

Објекат:
ПРУГА БЕОГРАД - СУБОТИЦА - ДРЖАВНА ГРАНИЦА (КЕЛЕБИЈА)
ДЕОНИЦА ПРУГЕ НОВИ САД - СУБОТИЦА - ДРЖАВНА ГРАНИЦА (КЕЛЕБИЈА)

Део пројекта:
3/2.2 ПРОЈЕКАТ ЗАШТИТЕ И РЕКОНСТРУКЦИЈЕ ПОСТОЈЕЋЕ КАНАЛСКЕ МРЕЖЕ - РУМЕНКА (ИСКЉУЧИВО) - НАУМОВИЋЕВО (ИСКЉУЧИВО)

Цртеж: СИТУАЦИОНИ ПЛАН КАНАЛА И-61 НА km 117+820

Размера: 1:500

Врста тех. док.: **ПГД**

датум: **04.2021.**

Цртеж бр. 2020-250-ХИД-3/2- 15.01

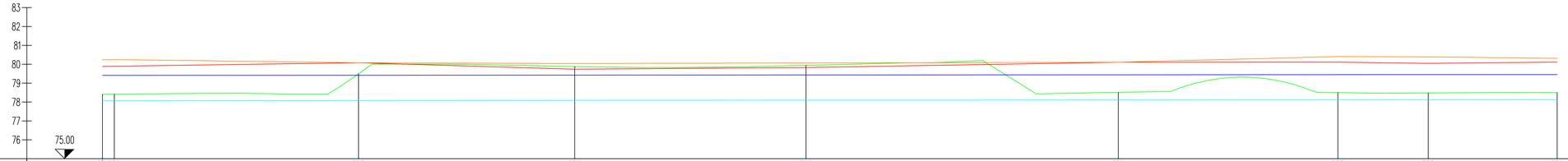

OZNAKE PROFILA	PR1&2		12.91	PR3		11.43	PR4		12.22	PR5		16.51	PR6		11.61	PR7	4.78	PR8	6.81	PR9
STACIONAŽE	0.00	0.62		13.53			24.96			37.18			53.69			65.29		70.07		76.88
KOTE DESNE IVICE KORITA	80.24	80.25		80.08			80.04			80.07			80.11			80.41		80.39		80.32
KOTE LEVE IVICE KORITA	79.89	79.89		80.08			79.74			79.82			80.11			80.11		80.05		80.11
KOTE DNA	78.41	78.41		79.49			79.88			79.94			78.51			78.50		78.48		78.50
VODNO LICE voda	79.41	79.41		79.42			79.43			79.43			79.44			79.45		79.45		79.45
KOTE NIVELETE	78.07	78.07		78.08			78.09			78.10			78.10			78.11		78.11		78.12
UZDUŽNI PAD										0.0600 % / 76.89 m										

Број	Датум	Опис
03		
02		
01		

Ревизиони блок:

САОБРАЋАЈНИ ИНСТИТУТ ЦИП, д.о.о.
Немањина 6; 11000 Београд; Србија
Тел: 011/3618-134; Факс: 011/3618-324; web site: www.sicip.co.rs

Организациона јединица:ЗАВОД ЗА ХИДРОТЕХНИКУ

Одговорни пројектант:
Војислав Богданић, дипл.инж.грађ.
лиценца број: 314 D664 06

Сарадници:
Александар Вујановић, дипл.инж.грађ.
Десанка Николић, грађ.техн.

Инвеститор пројекта: **"ИНФРАСТРУКТУРА ЖЕЛЕЗНИЦЕ СРБИЈЕ " А.Д.** Немањина 6/IV, Београд

Извођач радова: China Railway International Corporation Ltd. (CRIC) No.69 Jiaochangkou Street,Xicheng District,Beijing P.R China, 100044

ЈВП "ЗЕЛЕНИЛО-ПАРКОВИ" Нови Сад: China Communication Construction Company Ltd. (CCCC) No.85 Dachangmenwai Street,Xicheng District,Beijing P.R China, 100088

Објекат:
ПРУГА БЕОГРАД - СУБОТИЦА - ДРЖАВНА ГРАНИЦА (ХЕЂЕШХАЛОМ)
ДЕОНИЦА ПРУГЕ НОВИ САД - СУБОТИЦА - ДРЖАВНА ГРАНИЦА (ХЕЂЕШХАЛОМ)

Део пројекта:
3/2.2 ПРОЈЕКАТ ЗАШТИТЕ И РЕКОНСТРУКЦИЈЕ ПОСТОЈЕЋЕ КАНАЛСКЕ МРЕЖЕ - РУМЕНКА (ИСКЉУЧИВО) - НАУМОВИЋЕВО (ИСКЉУЧИВО)

Уништрашња контрола:
Марина Бубало, дипл.грађ.инж.

Главни пројектант:
др Љиљана Милић Марковић, дипл. грађ. инж.

Руководилац организационе јединице:
Марина Бубало, дипл.грађ.инж.

Цртеж: **ПОДУЖНИ ПРОФИЛ КАНАЛА И-61 НА km 117+820**

Размера: 1:100/1000

Врста тех. док.: **ПГД**

датум: **04.2021.**

Цртеж бр.: 2020-250-ХИД-3/2- 15.02

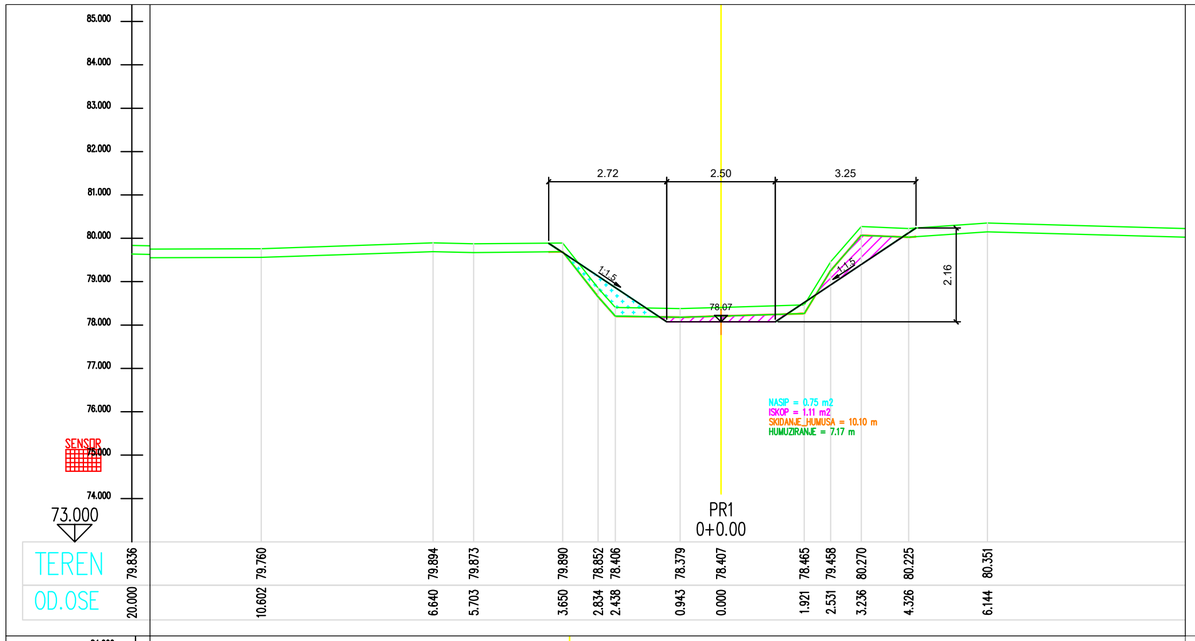

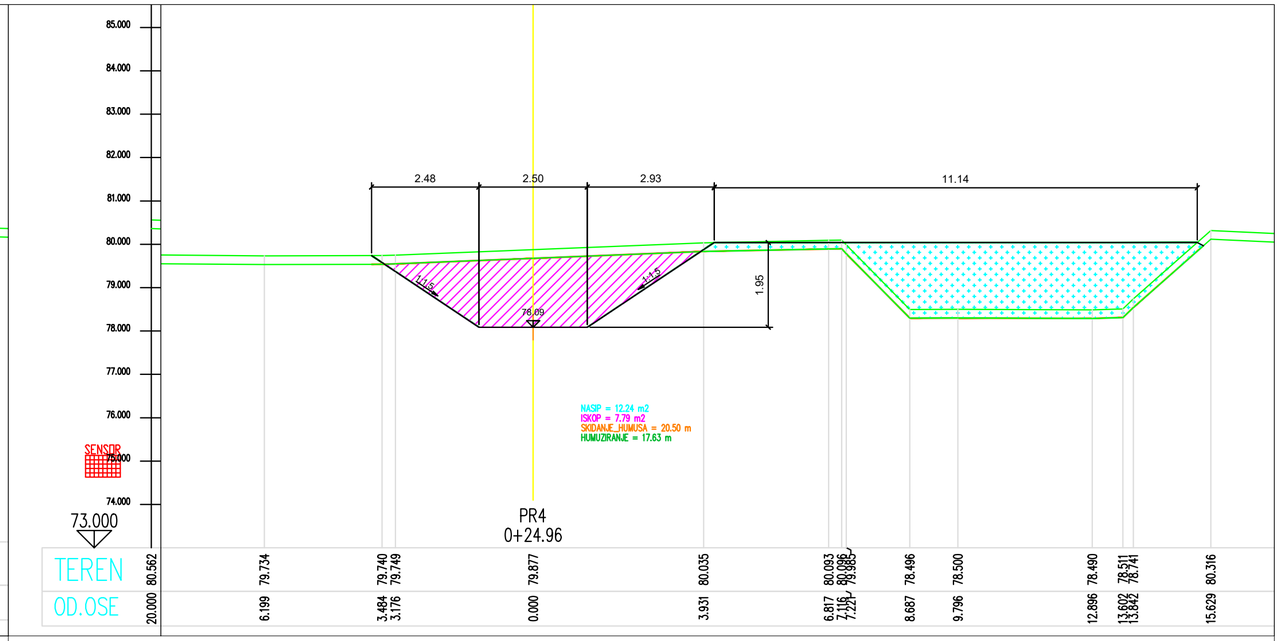

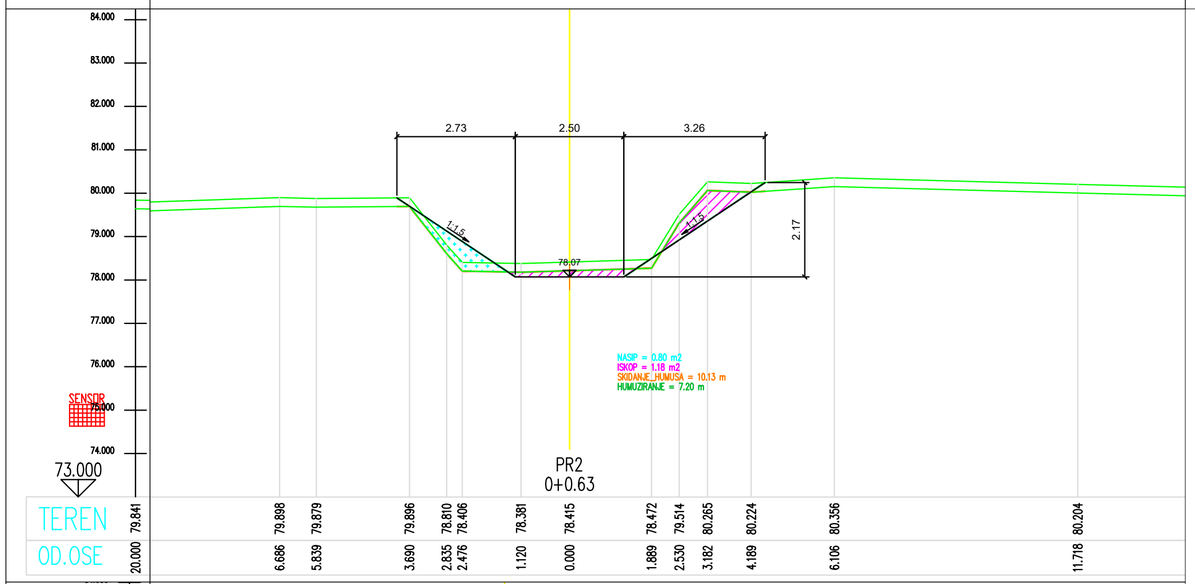

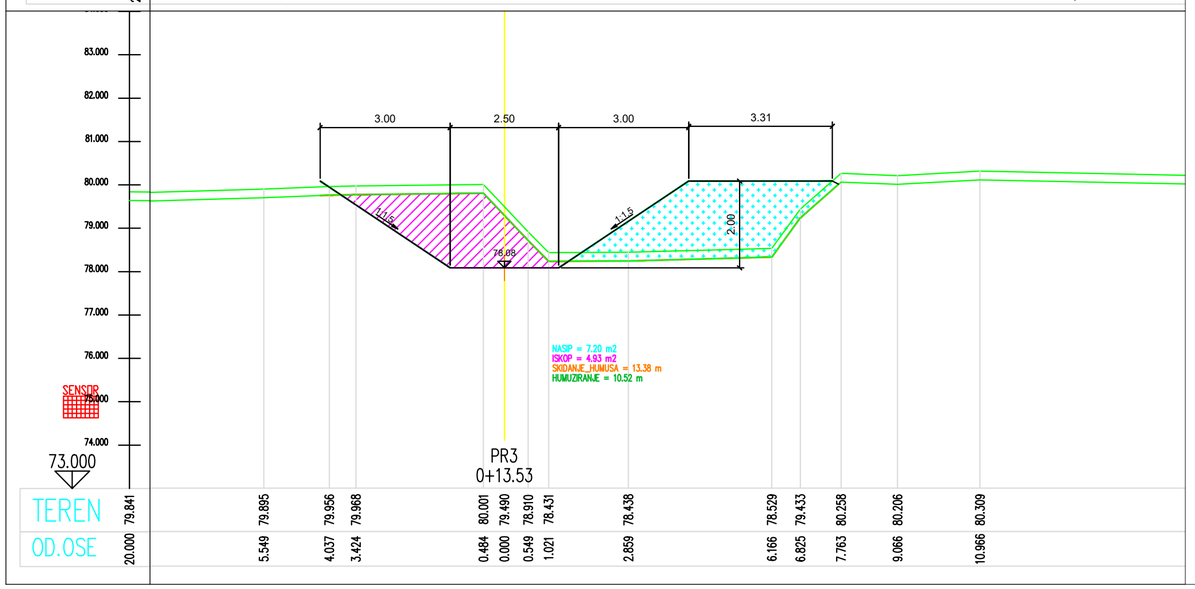

Број	Датум	Опис
03		
02		
01		

Ревизиони блок:

САОБРАЋАЈНИ ИНСТИТУТ ЦИП, д.о.о.

Немањина 6; 11000 Београд; Србија
Тел: 011/3618-134; Факс: 011/3618-324; web site: www.sicip.co.rs

Организациона јединица:ЗАВОД ЗА ХИДРОТЕХНИКУ

Одговорни пројектант:
Војислав Богданић, дипл.инж.грађ.
лиценца број: 314 D664 06

Сарадници:
Александар Вујановић, дипл.инж.грађ.
Десанка Николић, грађ.техн.

Инвеститор пројекта:
" ИНФРАСТРУКТУРА ЖЕЛЕЗНИЦЕ СРБИЈЕ " А.Д.
Немањина 6/IV, Београд

Наручилац пројекта: Joint Venture of
China Railway International Corporation Ltd. (CRIC)
No.10 Fuxing Road,Haidian District,Beijing
P.R China, 100844
China Communication Construction Company Ltd. (CCCC)
No.85 Deshengmenwai Street,Xicheng District,Beijing
P.R China, 100088

Објекат:
ПРУГА БЕОГРАД - СУБОТИЦА - ДРЖАВНА ГРАНИЦА (КЕЛЕБИЈА)
ДЕОНИЦА ПРУГЕ НОВИ САД - СУБОТИЦА - ДРЖАВНА ГРАНИЦА (КЕЛЕБИЈА)

Део пројекта:
3/2.2 ПРОЈЕКАТ ЗАШТИТЕ И РЕКОНСТРУКЦИЈЕ ПОСТОЈЕЋЕ КАНАЛСКЕ МРЕЖЕ - РУМЕНКА (ИСКЉУЧИВО) - НАУМОВИЋЕВО (ИСКЉУЧИВО)

Унутрашња контрола:
Марина Бубало, дипл.грађ.инж.

Главни пројектант:
др Љиљана Милић Марковић, дипл. грађ. инж.

Руководилац организационе јединице:
Марина Бубало, дипл.грађ.инж.

Цртеж:
ПОПРЕЧНИ ПРОФИЛИ КАНАЛА И-61 НА km 117+820

Размера: 1:100

Врста тех. док.: **ПГД**
датум: **04.2021.**
Цртеж бр.: 2020-250-ХИД-3/2- 15.03

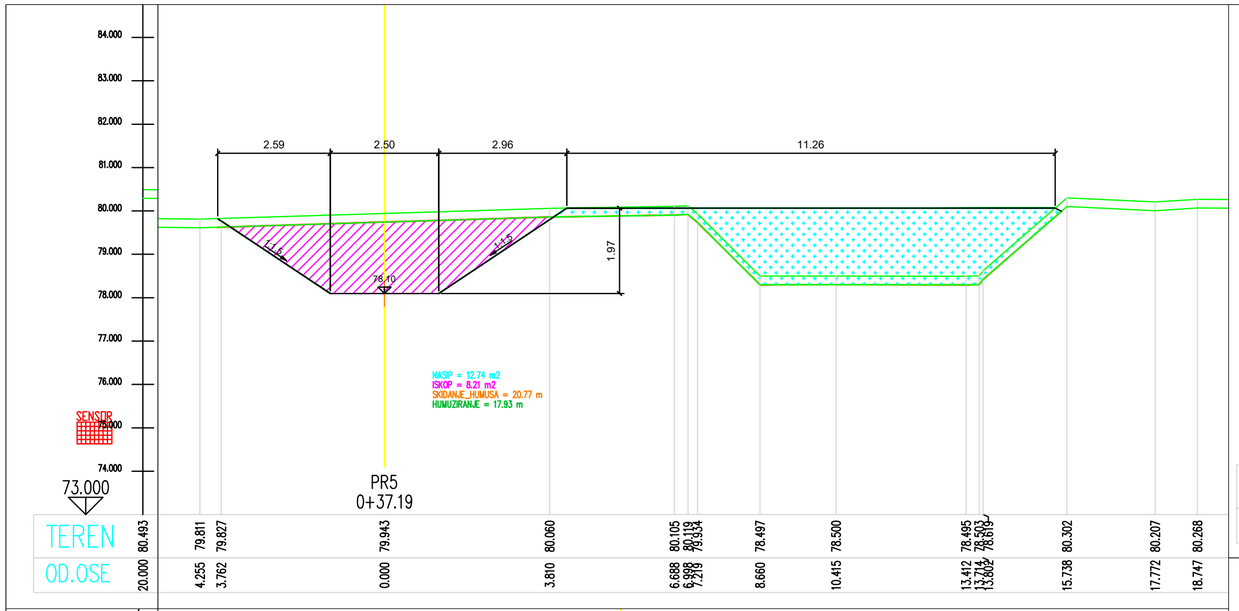

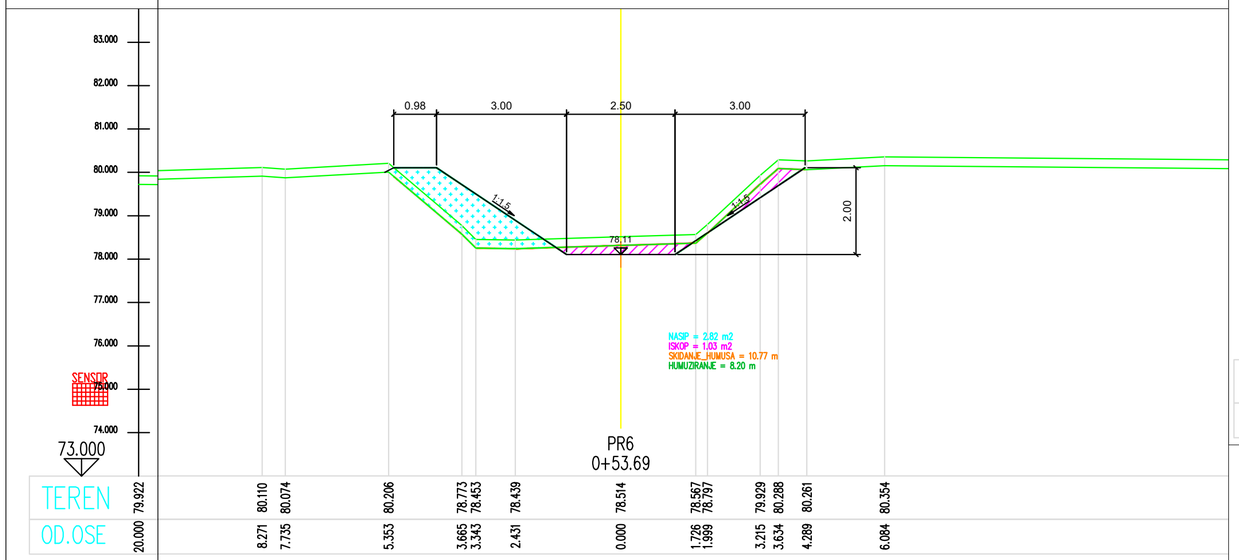

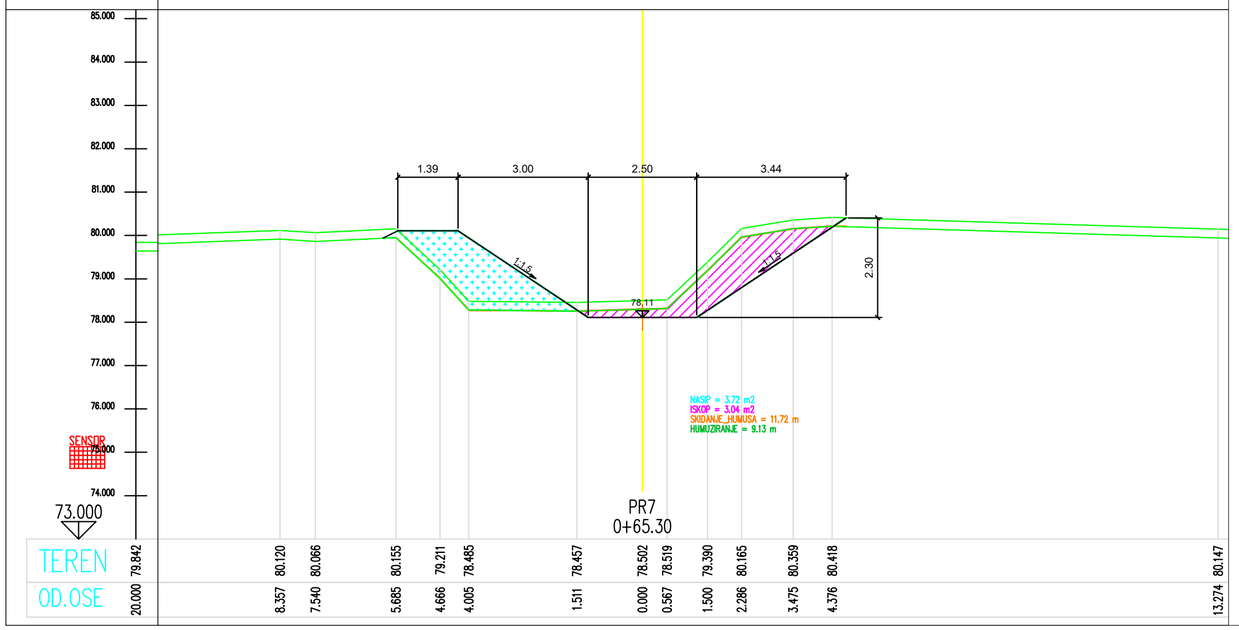

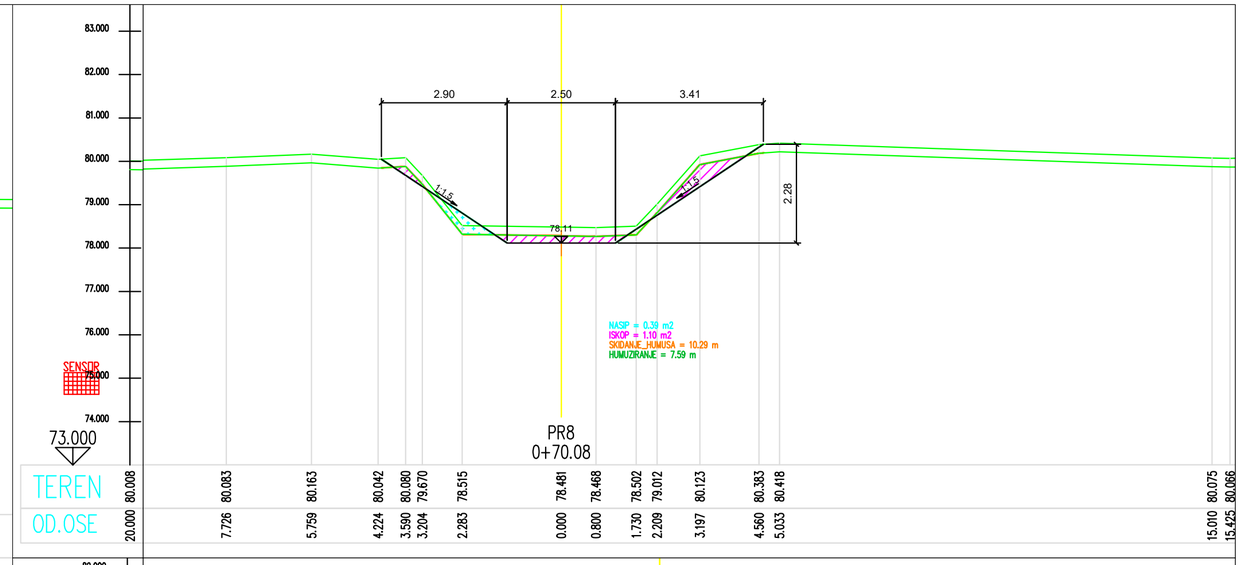

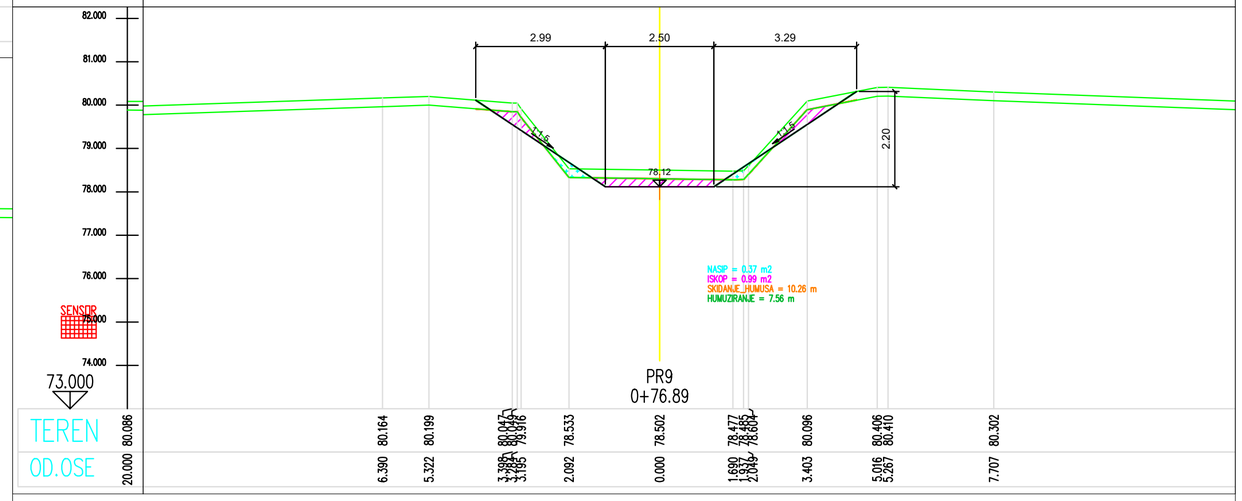

03		
02		
01		
Број	Датум	Опис

Ревизиони блок:

САОБРАЋАЈНИ ИНСТИТУТ ЦИП, д.о.о.

SAOBRAĆAJNI INSTITUT CIP

Немањина 6; 11000 Београд; Србија
Тел: 011/3618-134; Факс: 011/3618-324; web site: www.sicip.co.rs

Организациона јединица:ЗАВОД ЗА ХИДРОТЕХНИКУ

Одговорни пројектант:
Војислав Богданић, дипл.инж.грађ.
лиценца број: 314 D664 06

Сарадници:
Александар Вујановић, дипл.инж.грађ.
Десанка Николић, грађ.техн.

Инвеститор пројекта:
" ИНФРАСТРУКТУРА ЖЕЛЕЗНИЦЕ СРБИЈЕ " А.Д.
Немањина 6/IV, Београд

Наручилац пројекта:
Joint Venture of
China Railway International Corporation Ltd. (CRIC)
No.10 Fuxing Road,Haidian District,Beijing
P.R China, 100844
China Communication Construction Company Ltd. (CCCC)
No.85 Deshengmenwai Street,Xicheng District,Beijing
P.R China, 100088

Објекат:
ПРУГА БЕОГРАД - СУБОТИЦА - ДРЖАВНА ГРАНИЦА (КЕЛЕБИЈА)
ДЕОНИЦА ПРУГЕ НОВИ САД - СУБОТИЦА - ДРЖАВНА ГРАНИЦА (КЕЛЕБИЈА)

Део пројекта:
3/2.2 ПРОЈЕКАТ ЗАШТИТЕ И РЕКОНСТРУКЦИЈЕ ПОСТОЈЕЋЕ КАНАЛСКЕ МРЕЖЕ - РУМЕНКА (ИСКЉУЧИВО) - НАУМОВИЋЕВО (ИСКЉУЧИВО)

Унутрашња контрола:
Марина Бубало, дипл.грађ.инж.

Главни пројектант:
др Љиљана Милић Марковић, дипл. грађ. инж.

Руководилац организационе јединице:
Марина Бубало, дипл.грађ.инж.

Цртеж: **ПОПРЕЧНИ ПРОФИЛИ КАНАЛА И-61 НА km 117+820**

Размера: 1:100

Врста тех. док.: **ПГД**

датум: **04.2021.**

Цртеж бр. 2020-250-ХИД-3/2- 15.04

T= 2
x= 7395289.462
y= 5063928.742
α= 52°42'9.1"
R= 20.000
dl= 18.397
T= 9.907
b= 2.319

T= 1
x= 7395355.199
y= 5063929.182
α= 6°34'17.3"
R= 100.000
dl= 11.469
T= 5.741
b= 0.165

T= 3
x= 7395269.234
y= 5063901.816
α= 29°58'18.1"
R= 40.000
dl= 20.924
T= 10.707
b= 1.408

0+760.00
0+807.83
0+759.63
0+768.94
0+839.65
0+827.10
0+800.00

PR4 PR5 PR6 PR7 PR8 PR1 PR2 PR3

Reka Krivaja REKA KRIV

MALE ZEMQE

km 132.4
km 132.3

6952 6953 6954 6955 6956 6968 2354 2355 2356

1:2500

ЛЕГЕНДА:

Земљиште планирано за реализацију пројекта

Пројектовани канал

Број	Датум	Опис
03		
02		
01		

Ревизиони блок:

САОБРАЋАЈНИ ИНСТИТУТ ЦИП, д.о.о.

SAOBRAĆAJNI INSTITUT CIP

Немањина 6; 11000 Београд; Србија
Тел: 011/3618-134; Факс: 011/3618-324; web site: www.sicip.co.rs

Организациона јединица:ЗАВОД ЗА ХИДРОТЕХНИКУ

Одговорни пројектант:
Војислав Богданић, дипл.инж.грађ.
лиценца број: 314 D664 06

Сарадници:
Александар Вујановић, дипл.инж.грађ.
Десанка Николић, грађ.техн.

Инвеститор пројекта:
" ИНФРАСТРУКТУРА ЖЕЛЕЗНИЦЕ СРБИЈЕ " А.Д.
Немањина 6/IV, Београд

Наручилац пројекта: Joint Venture of
中国铁路国际有限公司 CHINA RAILWAY International Co., Ltd.
China Railway International Corporation Ltd. (CRIC)
No.10 Fuxing Road,Haidian District,Beijing
P.R China, 100844

CHINA COMMUNICATIONS CONSTRUCTION COMPANY LIMITED
China Communication Construction Company Ltd. (CCCC)
No.85 Deshengmenwai Street,Xicheng District,Beijing
P.R China, 100088

Објекат:
ПРУГА БЕОГРАД - СУБОТИЦА - ДРЖАВНА ГРАНИЦА (КЕЛЕБИЈА)
ДЕОНИЦА ПРУГЕ НОВИ САД - СУБОТИЦА - ДРЖАВНА ГРАНИЦА (КЕЛЕБИЈА)

Део пројекта:
3/2.2 ПРОЈЕКАТ ЗАШТИТЕ И РЕКОНСТРУКЦИЈЕ ПОСТОЈЕЋЕ КАНАЛСКЕ МРЕЖЕ - РУМЕНКА (ИСКЉУЧИВО) - НАУМОВИЋЕВО (ИСКЉУЧИВО)

Унутрашња контрола:
Марина Бубало, дипл.грађ.инж.

Главни пројектант:
др Љиљана Милић Марковић, дипл. грађ. инж.

Руководилац организационе јединице:
Марина Бубало, дипл.грађ.инж.

Цртеж:
СИТУАЦИОНИ ПЛАН ВОДОТОКА КРИВАЈА на km 131+728,61

Размера: 1:500

Врста тех. док.:	датум:	Цртеж бр.
ПГД	**04.2021.**	2020-250-ХИД-3/2- 16.01

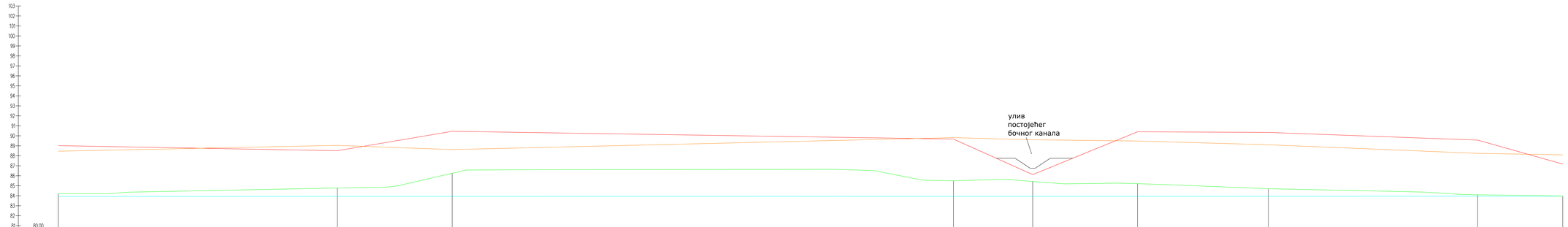
103
102
101
100
99
98
97
96
95
94
93
92
91
90
89
88
87
86
85
84
83
82
81
80.00
улив
постојећег
бочног канала

| | | |

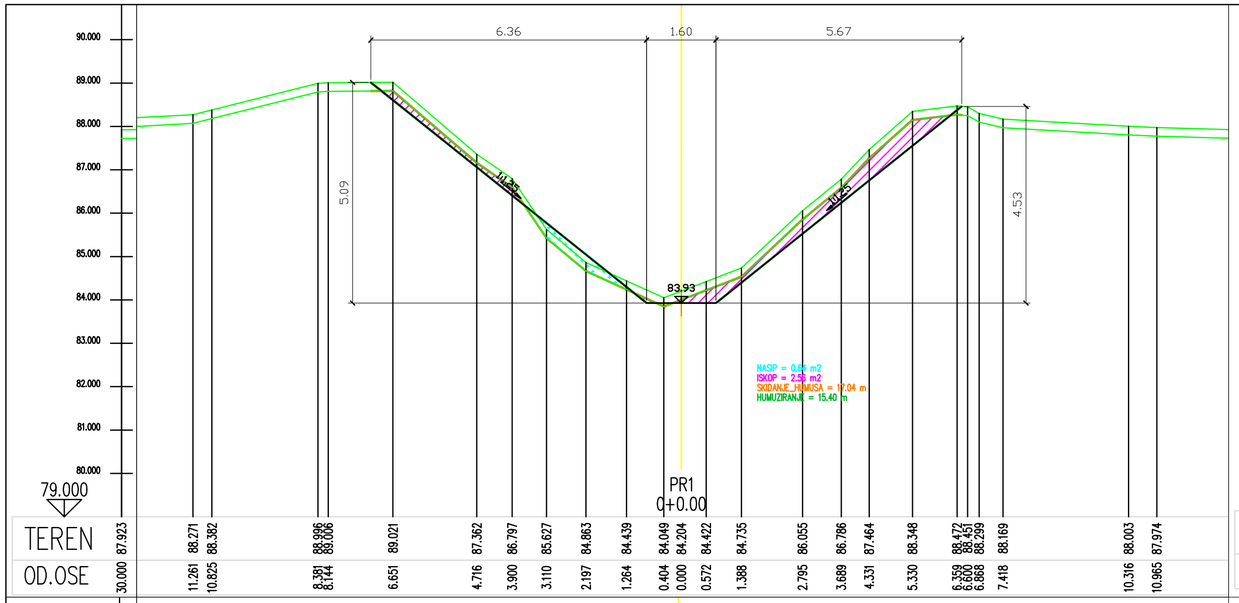
6.36
1.60
5.67
5.09
4.53
10.25
10.25
83.93
NASIP = 0.05 m2
ISKOP = 2.53 m2
SKIDANJE_HUMUSA = 17.04 m
HUMUZIRANJE = 15.40 m
79.000
PR1
0+00.00

| | | |

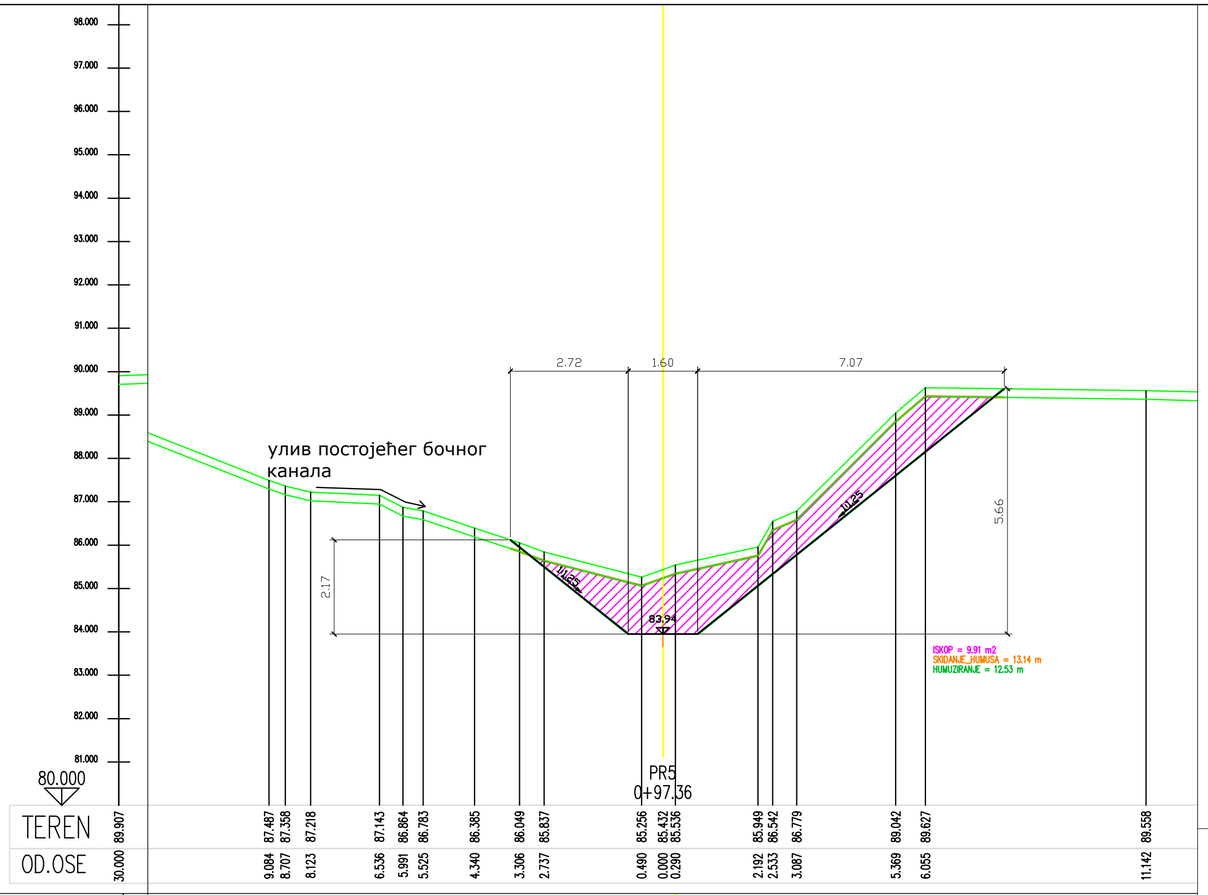

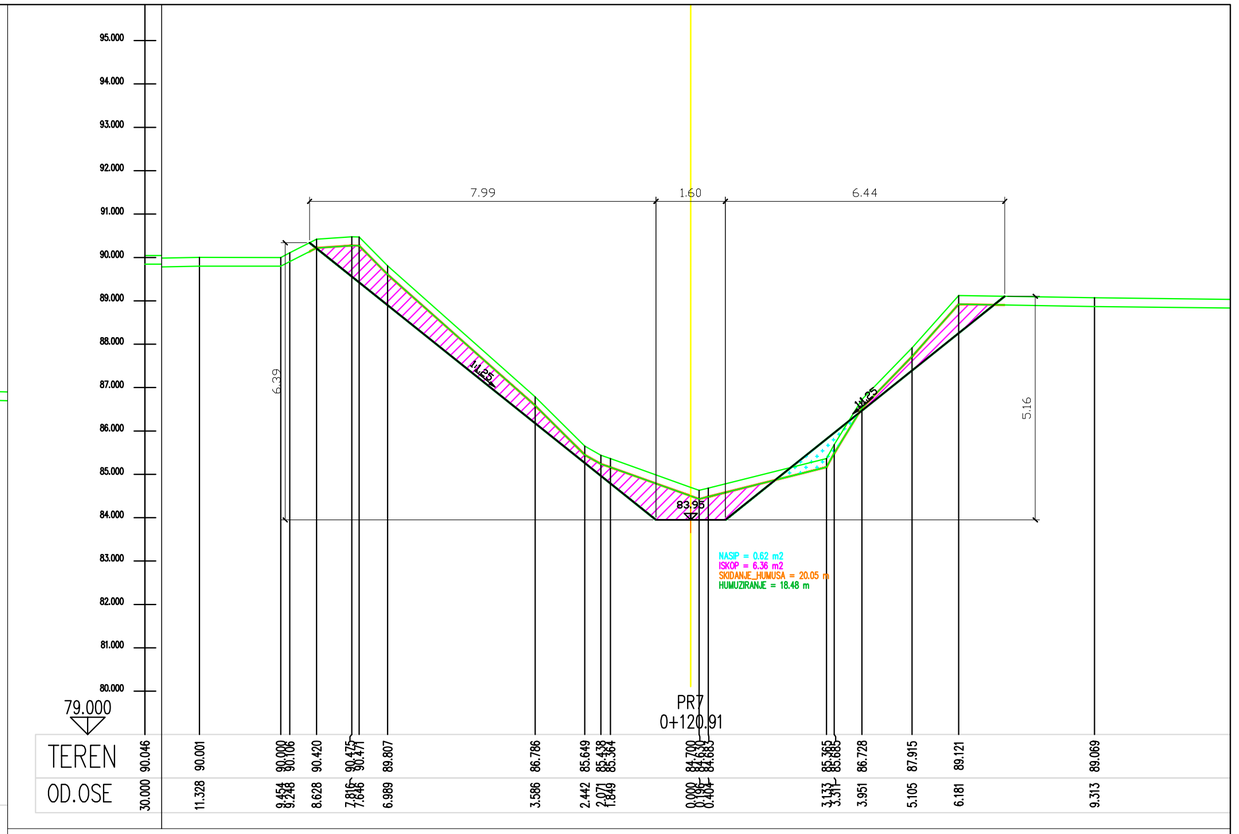

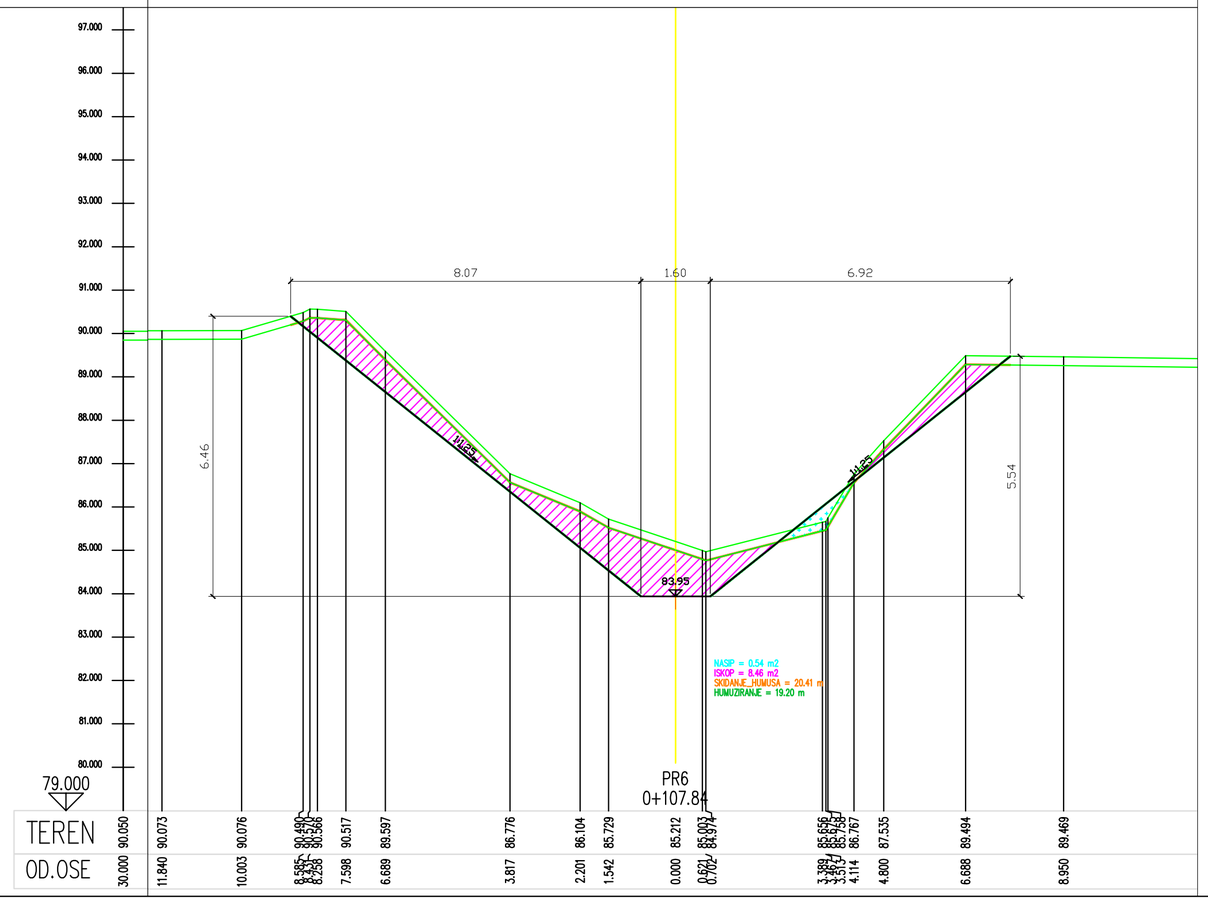

Број	Датум	Опис
03		
02		
01		

Ревизиони блок:

САОБРАЋАЈНИ ИНСТИТУТ ЦИП, д.о.о.

SAOBRAĆAJNI INSTITUT CIP

Немањина 6; 11000 Београд; Србија
Тел: 011/3618-134; Факс: 011/3618-324; web site: www.sicip.co.rs

Организациона јединица:ЗАВОД ЗА ХИДРОТЕХНИКУ

Одговорни пројектант:
Војислав Богданић, дипл.инж.грађ.
лиценца број: 314 D664 06

Сарадници:
Александар Вујановић, дипл.инж.грађ.
Десанка Николић, грађ.техн.

Инвеститор пројекта:
" ИНФРАСТРУКТУРА ЖЕЛЕЗНИЦЕ СРБИЈЕ " А.Д.
Немањина 6/IV, Београд

Наручилац пројекта:
Joint Venture of
China Railway International Corporation Ltd. (CRIC)
No.10 Fuxing Road,Haidian District,Beijing
P.R China, 100844

China Communication Construction Company Ltd. (CCCC)
No.85 Deshengmenwai Street,Xicheng District,Beijing
P.R China, 100088

Објекат:
ПРУГА БЕОГРАД - СУБОТИЦА - ДРЖАВНА ГРАНИЦА (КЕЛЕБИЈА)
ДЕОНИЦА ПРУГЕ НОВИ САД - СУБОТИЦА - ДРЖАВНА ГРАНИЦА (КЕЛЕБИЈА)

Део пројекта:
3/2.2 ПРОЈЕКАТ ЗАШТИТЕ И РЕКОНСТРУКЦИЈЕ ПОСТОЈЕЋЕ КАНАЛСКЕ МРЕЖЕ - РУМЕНКА (ИСКЉУЧИВО) - НАУМОВИЋЕВО (ИСКЉУЧИВО)

Унутрашња контрола:
Марина Бубало, дипл.грађ.инж.

Главни пројектант:
др Љиљана Милић Марковић, дипл. грађ. инж.

Руководилац организационе јединице:
Марина Бубало, дипл.грађ.инж.

Цртеж: **ПОПРЕЧНИ ПРОФИЛИ КАНАЛА J-III-1 НА km 103+602.05**

Размера: 1:100

Врста тех. док.: **ПГД**
датум: **04.2021.**
Цртеж бр. 2020-250-ХИД-3/2- 16.04

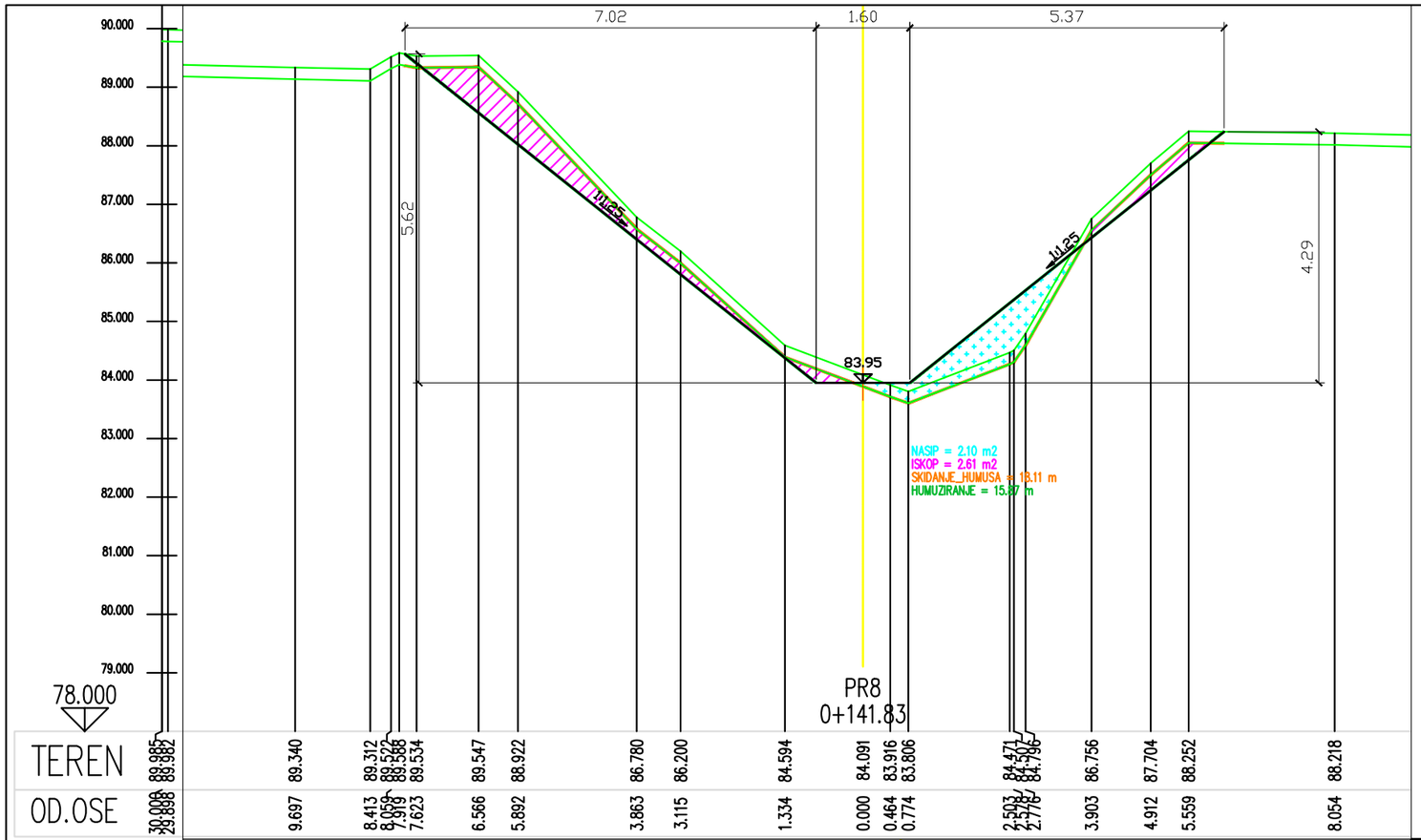

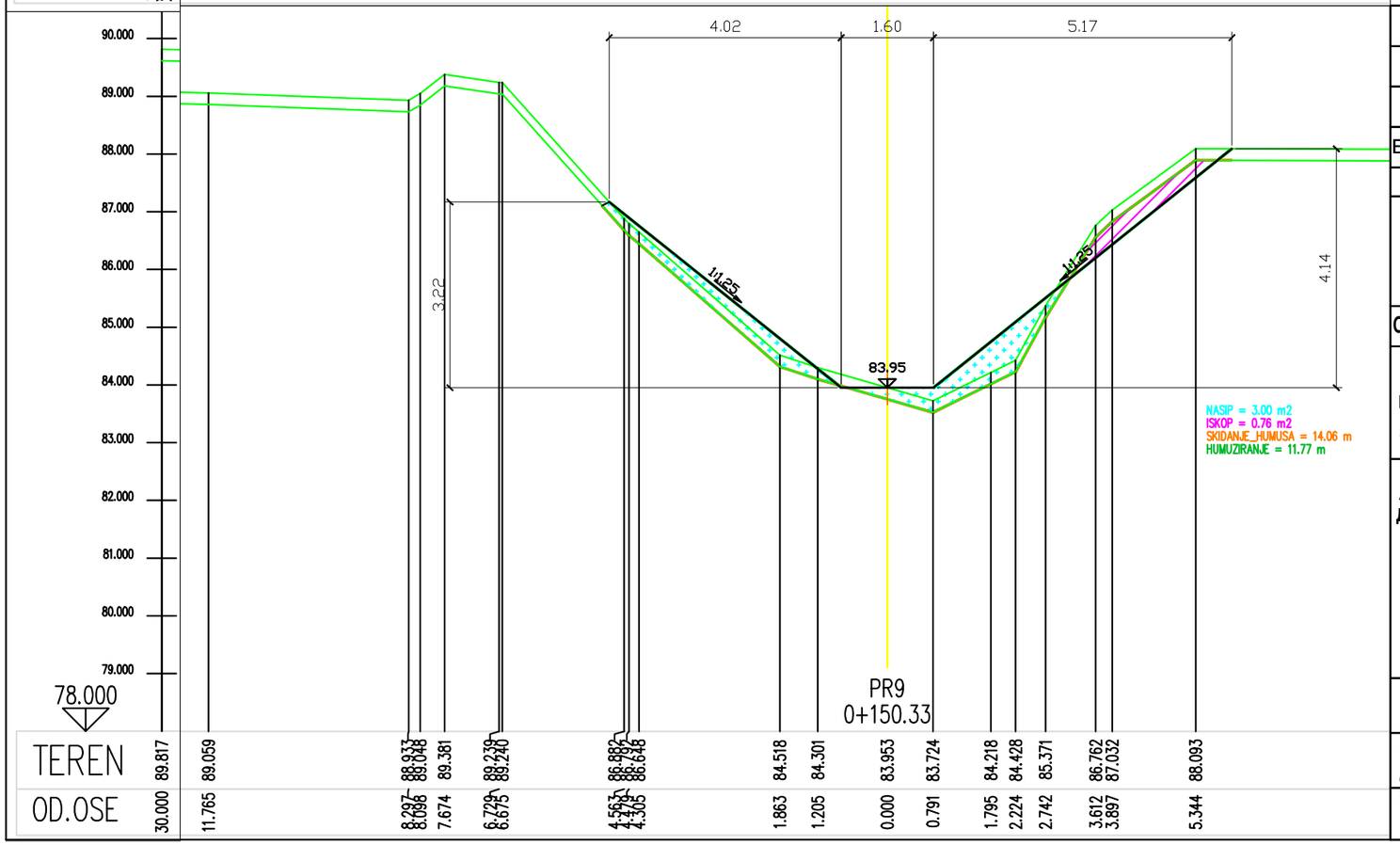

Број	Датум	Опис
03		
02		
01		

Ревизиони блок:

САОБРАЋАЈНИ ИНСТИТУТ ЦИП, д.о.о.

Немањина 6; 11000 Београд; Србија
Тел: 011/3618-134; Факс: 011/3618-324; web site: www.sicip.co.rs

Организациона јединица:ЗАВОД ЗА ХИДРОТЕХНИКУ

Одговорни пројектант:
Војислав Богданић, дипл.инж.грађ.
лиценца број: 314 D664 06

Сарадници:
Александар Вујановић, дипл.инж.грађ.
Десанка Николић, грађ.техн.

Унутрашња контрола:
Марина Бубало, дипл.грађ.инж.

Главни пројектант:
др Љиљана Милић Марковић, дипл. грађ. инж.

Руководилац организационе јединице:
Марина Бубало, дипл.грађ.инж.

Инвеститор пројекта:
" ИНФРАСТРУКТУРА ЖЕЛЕЗНИЦЕ СРБИЈЕ " А.Д.
Немањина 6/IV, Београд

Наручилац пројекта: Joint Venture of
China Railway International Corporation Ltd. (CRIC)
No.10 Fuxing Road,Haidian District,Beijing
P.R China, 100844
China Communication Construction Company Ltd. (CCCC)
No.85 Deshengmenwai Street,Xicheng District,Beijing
P.R China, 100088

Објекат:
ПРУГА БЕОГРАД - СУБОТИЦА - ДРЖАВНА ГРАНИЦА (КЕЛЕБИЈА)
ДЕОНИЦА ПРУГЕ НОВИ САД - СУБОТИЦА - ДРЖАВНА ГРАНИЦА (КЕЛЕБИЈА)

Део пројекта:
3/2.2 ПРОЈЕКАТ ЗАШТИТЕ И РЕКОНСТРУКЦИЈЕ ПОСТОЈЕЋЕ КАНАЛСКЕ МРЕЖЕ - РУМЕНКА (ИСКЉУЧИВО) - НАУМОВИЋЕВО (ИСКЉУЧИВО)

Цртеж:
ПОПРЕЧНИ ПРОФИЛИ КАНАЛА
J-III-1 НА km 103+602.05

Размера: 1:100

Врста тех. док.: **ПГД**
датум: **04.2021.**
Цртеж бр. 2020-250-ХИД-3/2- 16.05

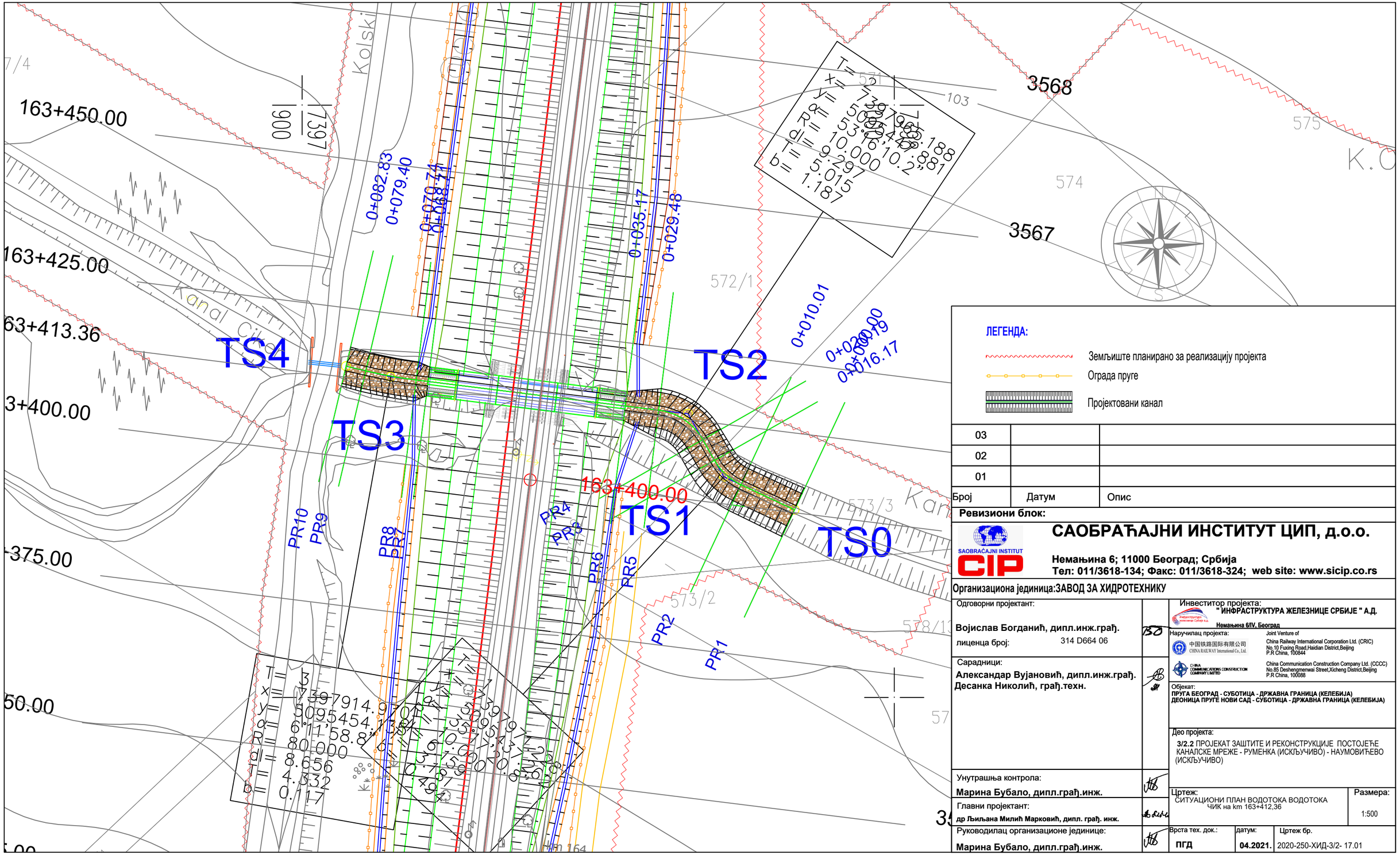

ЛЕГЕНДА:

- Земљиште планирано за реализацију пројекта
- Ограда пруге
- Пројектовани канал

Број	Датум	Опис
03		
02		
01		

Ревизиони блок:

САОБРАЋАЈНИ ИНСТИТУТ ЦИП, д.о.о.

Немањина 6; 11000 Београд; Србија
Тел: 011/3618-134; Факс: 011/3618-324; web site: www.sicip.co.rs

Организациона јединица:ЗАВОД ЗА ХИДРОТЕХНИКУ

Одговорни пројектант:
Војислав Богданић, дипл.инж.грађ.
лиценца број: 314 D664 06

Сарадници:
Александар Вујановић, дипл.инж.грађ.
Десанка Николић, грађ.техн.

Унутрашња контрола:
Марина Бубало, дипл.грађ.инж.

Главни пројектант:
др Љиљана Милић Марковић, дипл. грађ. инж.

Руководилац организационе јединице:
Марина Бубало, дипл.грађ.инж.

Инвеститор пројекта:
" ИНФРАСТРУКТУРА ЖЕЛЕЗНИЦЕ СРБИЈЕ " А.Д.
Немањина 6/IV, Београд

Наручилац пројекта: Joint Venture of
China Railway International Corporation Ltd. (CRIC)
No.10 Fuxing Road,Haidian District,Beijing
P.R China, 100844
China Communication Construction Company Ltd. (CCCC)
No.85 Deshengmenwai Street,Xicheng District,Beijing
P.R China, 100088

Објекат:
ПРУГА БЕОГРАД - СУБОТИЦА - ДРЖАВНА ГРАНИЦА (КЕЛЕБИЈА)
ДЕОНИЦА ПРУГЕ НОВИ САД - СУБОТИЦА - ДРЖАВНА ГРАНИЦА (КЕЛЕБИЈА)

Део пројекта:
3/2.2 ПРОЈЕКАТ ЗАШТИТЕ И РЕКОНСТРУКЦИЈЕ ПОСТОЈЕЋЕ КАНАЛСКЕ МРЕЖЕ - РУМЕНКА (ИСКЉУЧИВО) - НАУМОВИЋЕВО (ИСКЉУЧИВО)

Цртеж:
СИТУАЦИОНИ ПЛАН ВОДОТОКА ВОДОТОКА ЧИК на km 163+412,36

Размера: 1:500

Врста тех. док.:	датум:	Цртеж бр.
ПГД	04.2021.	2020-250-ХИД-3/2- 17.01

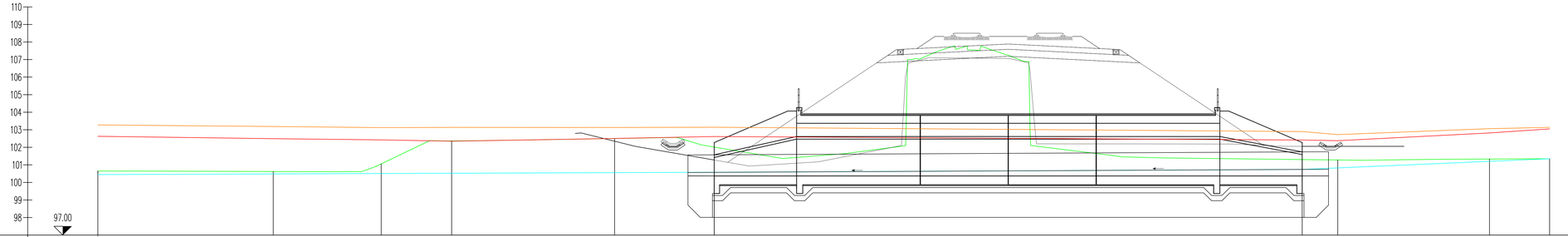
110
109
108
107
106
105
104
103
102
101
100
99
98
97.00

| | | |

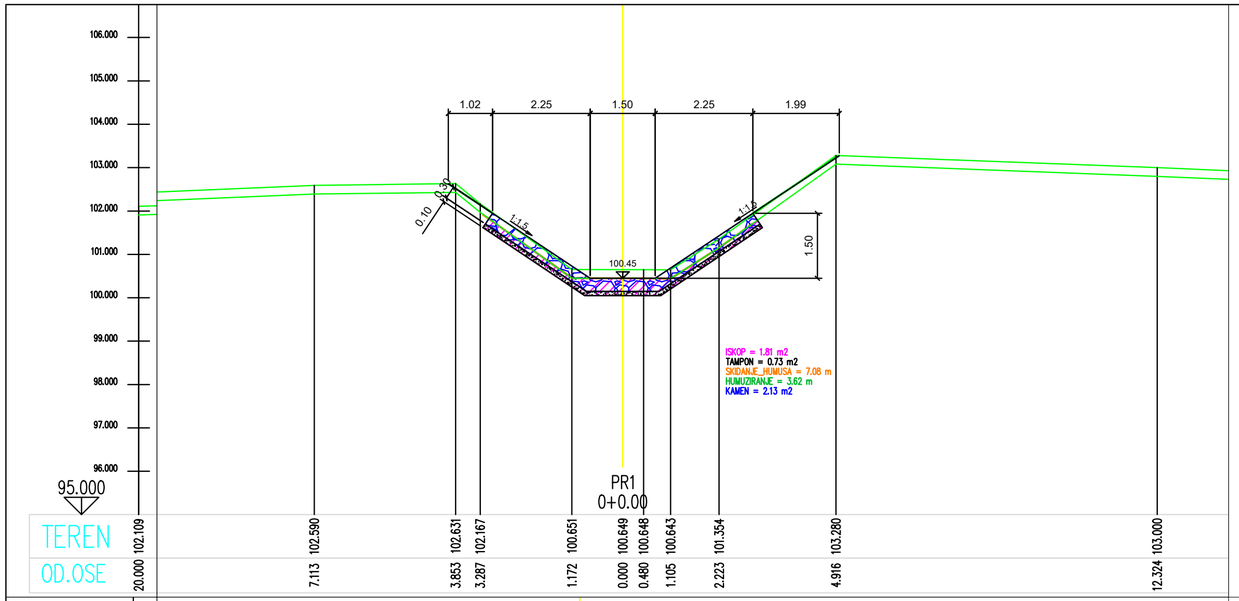

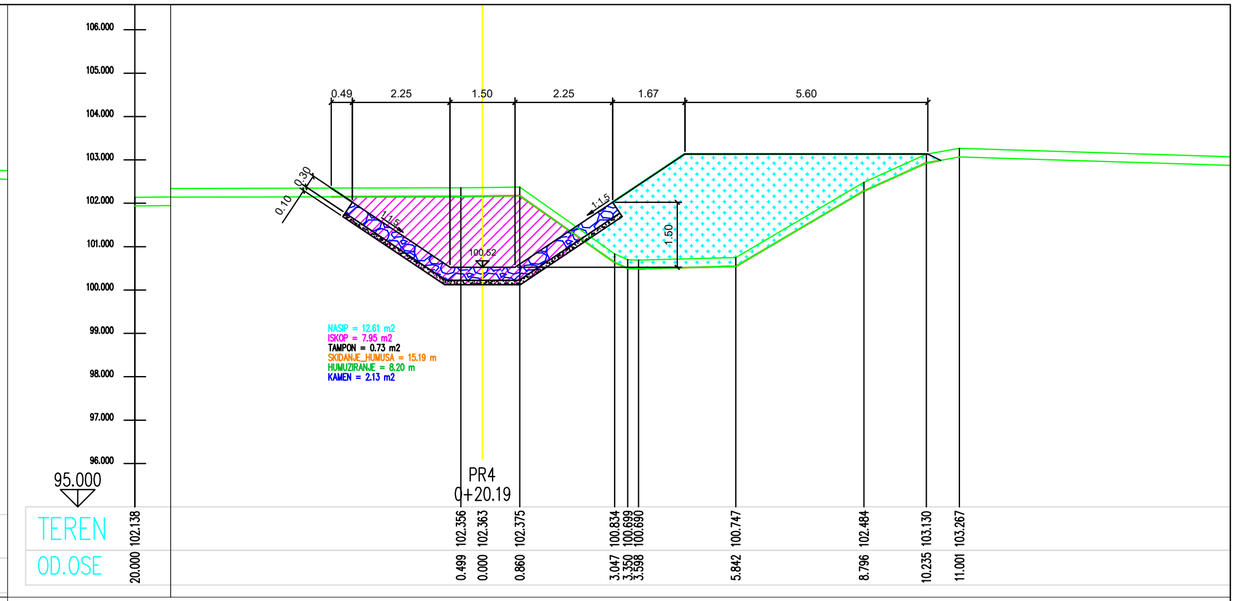

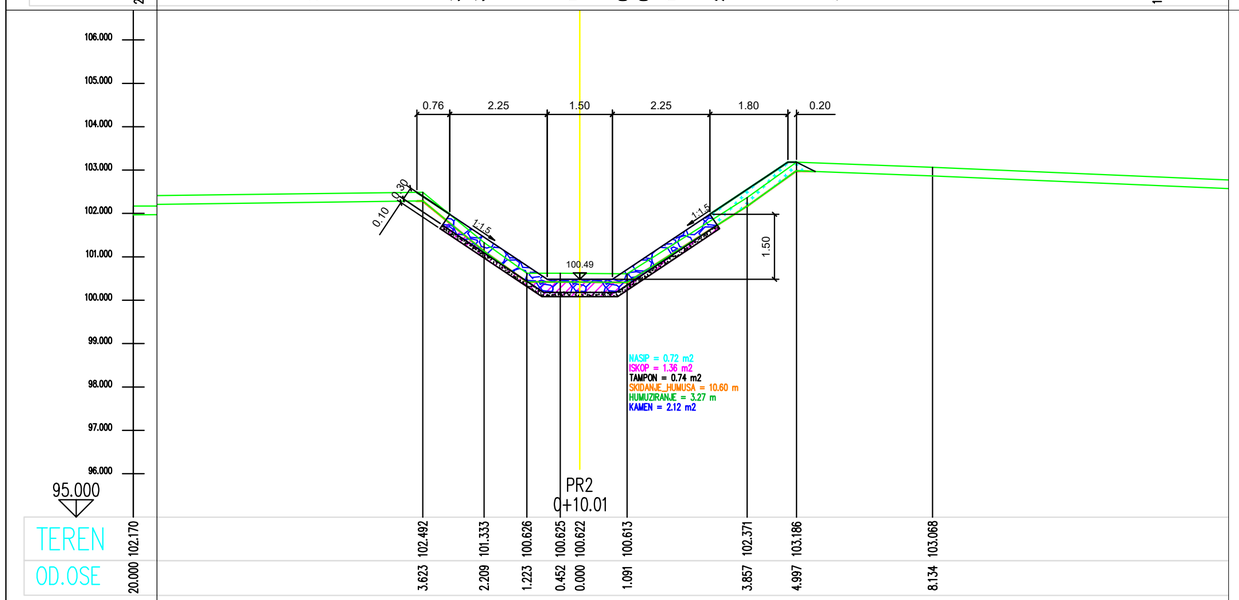

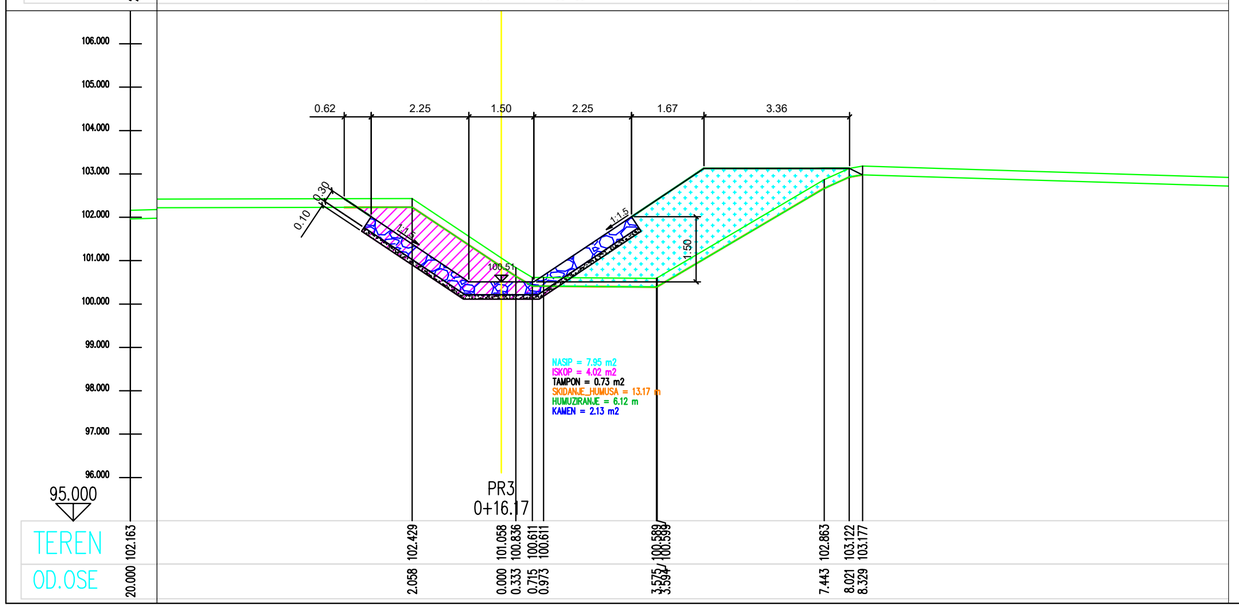

Број	Датум	Опис
03		
02		
01		

Ревизиони блок:

САОБРАЋАЈНИ ИНСТИТУТ ЦИП, д.о.о.

Немањина 6; 11000 Београд; Србија
Тел: 011/3618-134; Факс: 011/3618-324; web site: www.sicip.co.rs

Организациона јединица:ЗАВОД ЗА ХИДРОТЕХНИКУ

Одговорни пројектант:
Војислав Богданић, дипл.инж.грађ.
лиценца број: 314 D664 06

Сарадници:
Александар Вујановић, дипл.инж.грађ.
Десанка Николић, грађ.техн.

Инвеститор пројекта:
" ИНФРАСТРУКТУРА ЖЕЛЕЗНИЦЕ СРБИЈЕ " А.Д.
Немањина 6/IV, Београд

Наручилац пројекта:
Joint Venture of
China Railway International Corporation Ltd. (CRIC)
No.10 Fuxing Road,Haidian District,Beijing
P.R China, 100844

China Communication Construction Company Ltd. (CCCC)
No.85 Deshengmenwai Street,Xicheng District,Beijing
P.R China, 100088

Објекат:
ПРУГА БЕОГРАД - СУБОТИЦА - ДРЖАВНА ГРАНИЦА (КЕЛЕБИЈА)
ДЕОНИЦА ПРУГЕ НОВИ САД - СУБОТИЦА - ДРЖАВНА ГРАНИЦА (КЕЛЕБИЈА)

Део пројекта:
3/2.2 ПРОЈЕКАТ ЗАШТИТЕ И РЕКОНСТРУКЦИЈЕ ПОСТОЈЕЋЕ КАНАЛСКЕ МРЕЖЕ - РУМЕНКА (ИСКЉУЧИВО) - НАУМОВИЋЕВО (ИСКЉУЧИВО)

Унутрашња контрола:
Марина Бубало, дипл.грађ.инж.

Главни пројектант:
др Љиљана Милић Марковић, дипл. грађ. инж.

Руководилац организационе јединице:
Марина Бубало, дипл.грађ.инж.

Цртеж:
ПОПРЕЧНИ ПРОФИЛ ВОДОТОКА ЧИК на km 163+412,36

Размера: 1:100

Врста тех. док.: **ПГД**
датум: **04.2021.**
Цртеж бр. 2020-250-ХИД-3/2- 17.03

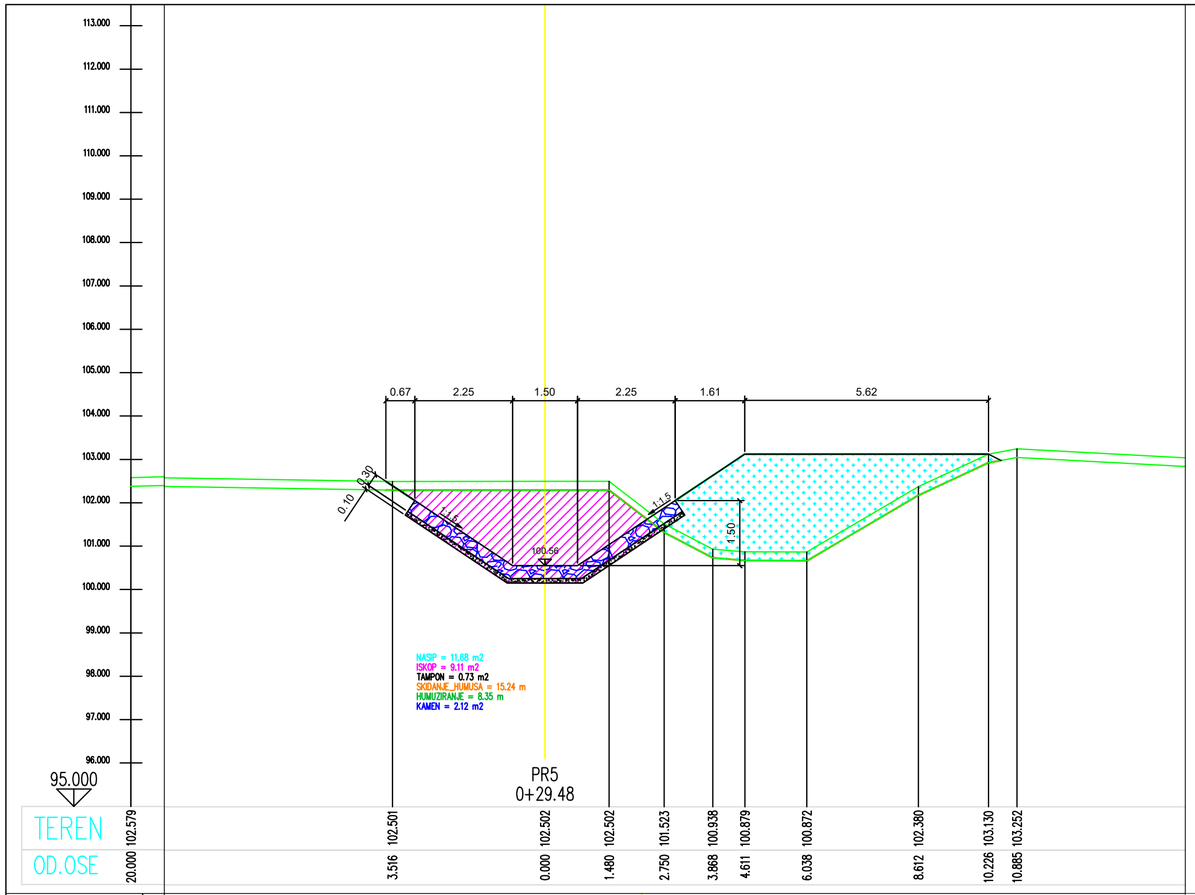

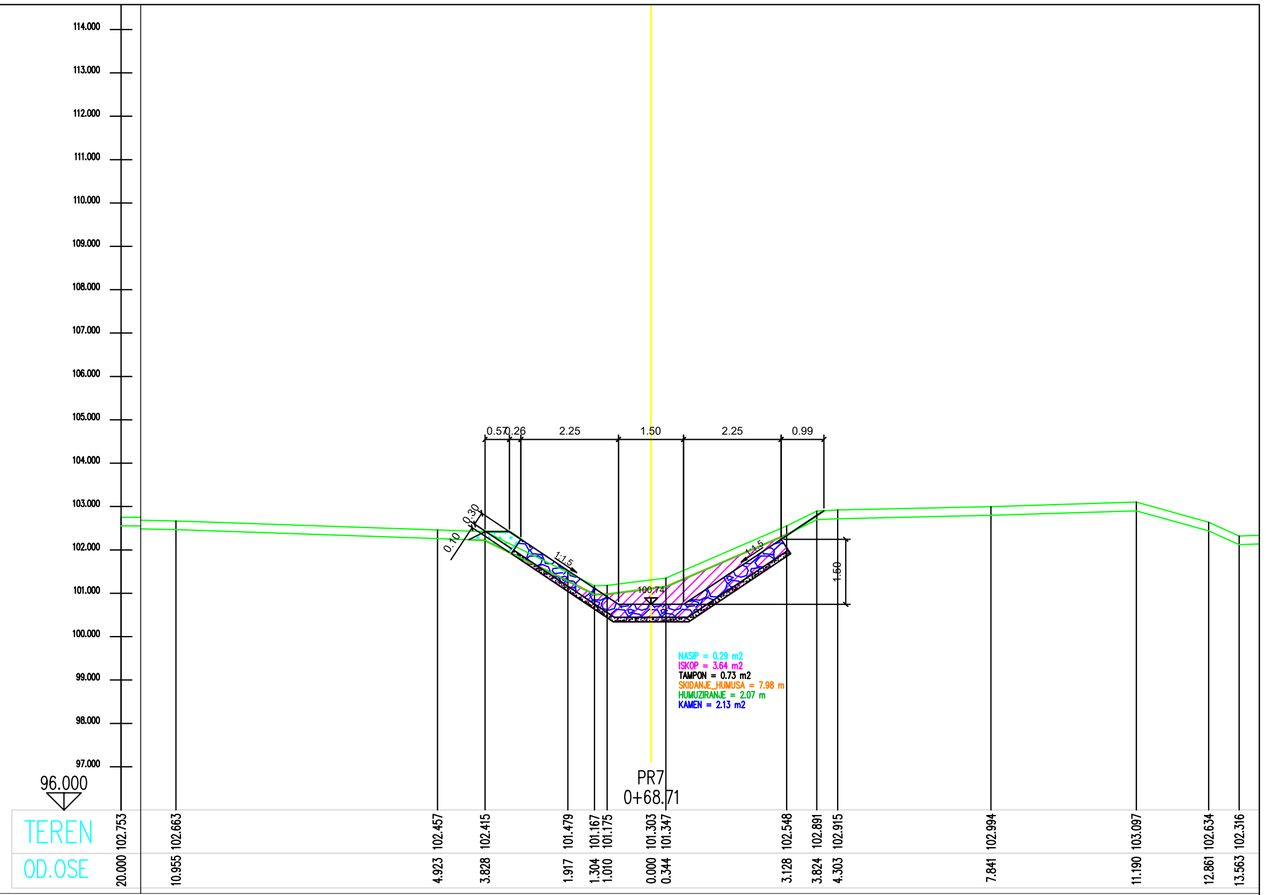

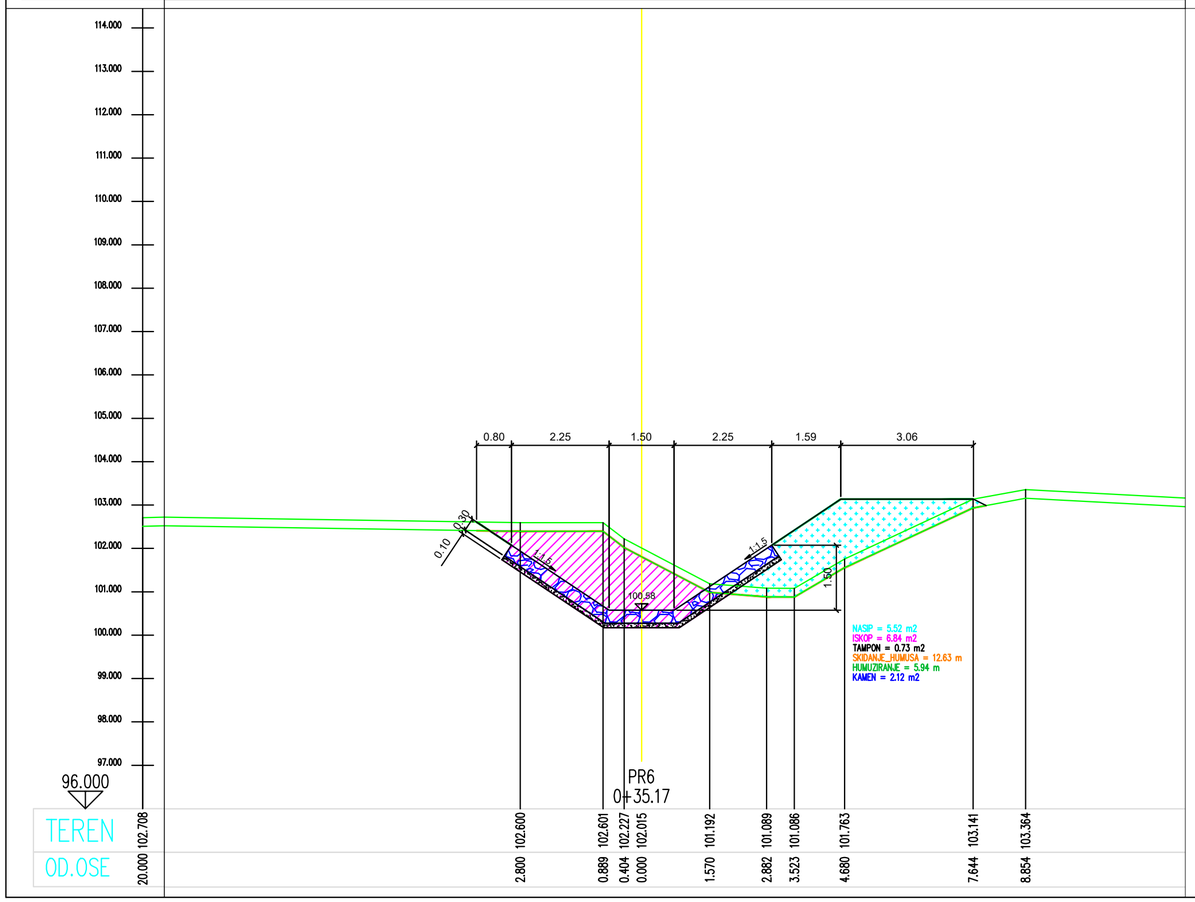

Број	Датум	Опис
03		
02		
01		

Ревизиони блок:

САОБРАЋАЈНИ ИНСТИТУТ ЦИП, д.о.о.

Немањина 6; 11000 Београд; Србија
Тел: 011/3618-134; Факс: 011/3618-324; web site: www.sicip.co.rs

Организациона јединица:ЗАВОД ЗА ХИДРОТЕХНИКУ

Одговорни пројектант:
Војислав Богданић, дипл.инж.грађ.
лиценца број: 314 D664 06

Сарадници:
Александар Вујановић, дипл.инж.грађ.
Десанка Николић, грађ.техн.

Унутрашња контрола:
Марина Бубало, дипл.грађ.инж.

Главни пројектант:
др Љиљана Милић Марковић, дипл. грађ. инж.

Руководилац организационе јединице:
Марина Бубало, дипл.грађ.инж.

Инвеститор пројекта:
" ИНФРАСТРУКТУРА ЖЕЛЕЗНИЦЕ СРБИЈЕ " А.Д.
Немањина 6/IV, Београд

Наручилац пројекта:
Joint Venture of
China Railway International Corporation Ltd. (CRIC)
No.10 Fuxing Road,Haidian District,Beijing
P.R China, 100844
China Communication Construction Company Ltd. (CCCC)
No.85 Deshengmenwai Street,Xicheng District,Beijing
P.R China, 100088

Објекат:
ПРУГА БЕОГРАД - СУБОТИЦА - ДРЖАВНА ГРАНИЦА (КЕЛЕБИЈА)
ДЕОНИЦА ПРУГЕ НОВИ САД - СУБОТИЦА - ДРЖАВНА ГРАНИЦА (КЕЛЕБИЈА)

Део пројекта:
3/2.2 ПРОЈЕКАТ ЗАШТИТЕ И РЕКОНСТРУКЦИЈЕ ПОСТОЈЕЋЕ КАНАЛСКЕ МРЕЖЕ - РУМЕНКА (ИСКЉУЧИВО) - НАУМОВИЋЕВО (ИСКЉУЧИВО)

Цртеж:
ПОПРЕЧНИ ПРОФИЛ ВОДОТОКА ЧИК на km 163+412,36

Размера: 1:100

Врста тех. док.: **ПГД**
датум: **04.2021.**
Цртеж бр. 2020-250-ХИД-3/2- 17.04

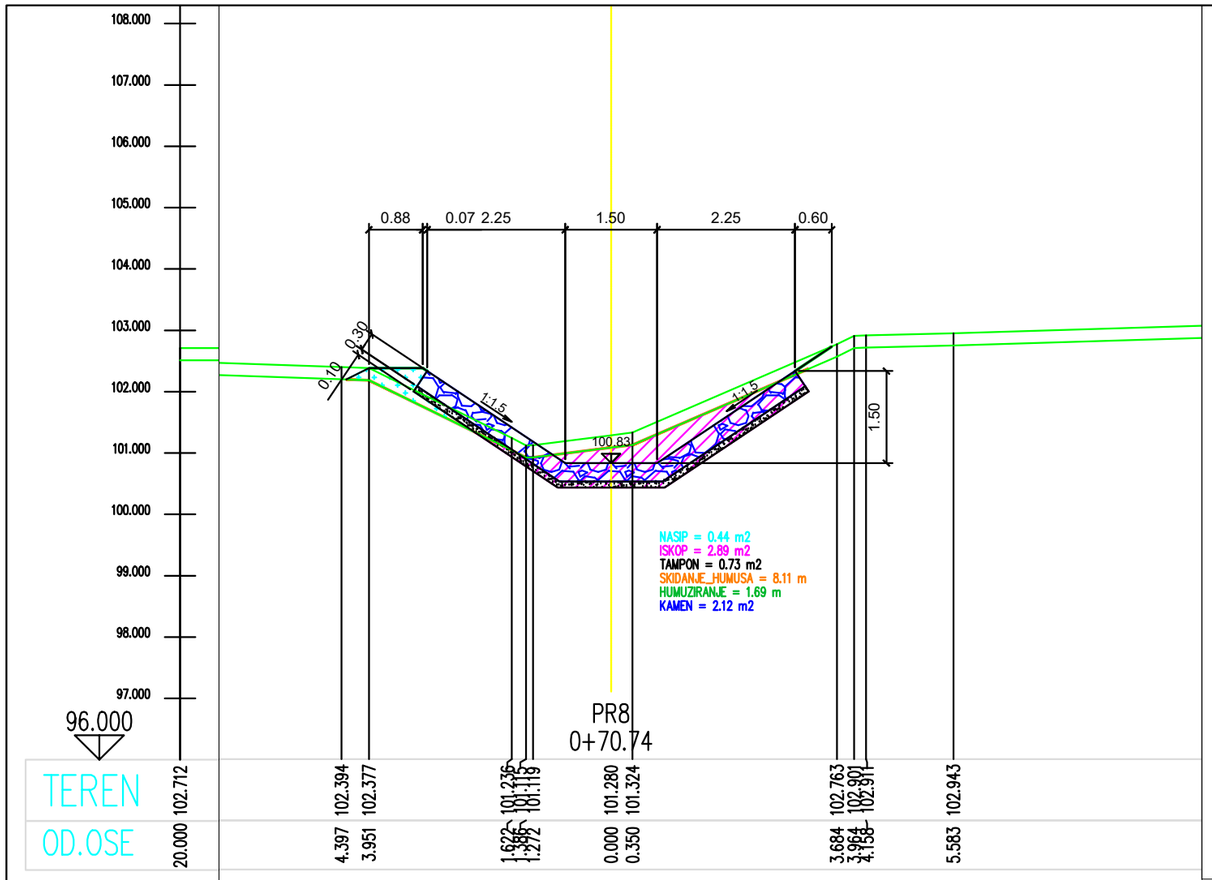

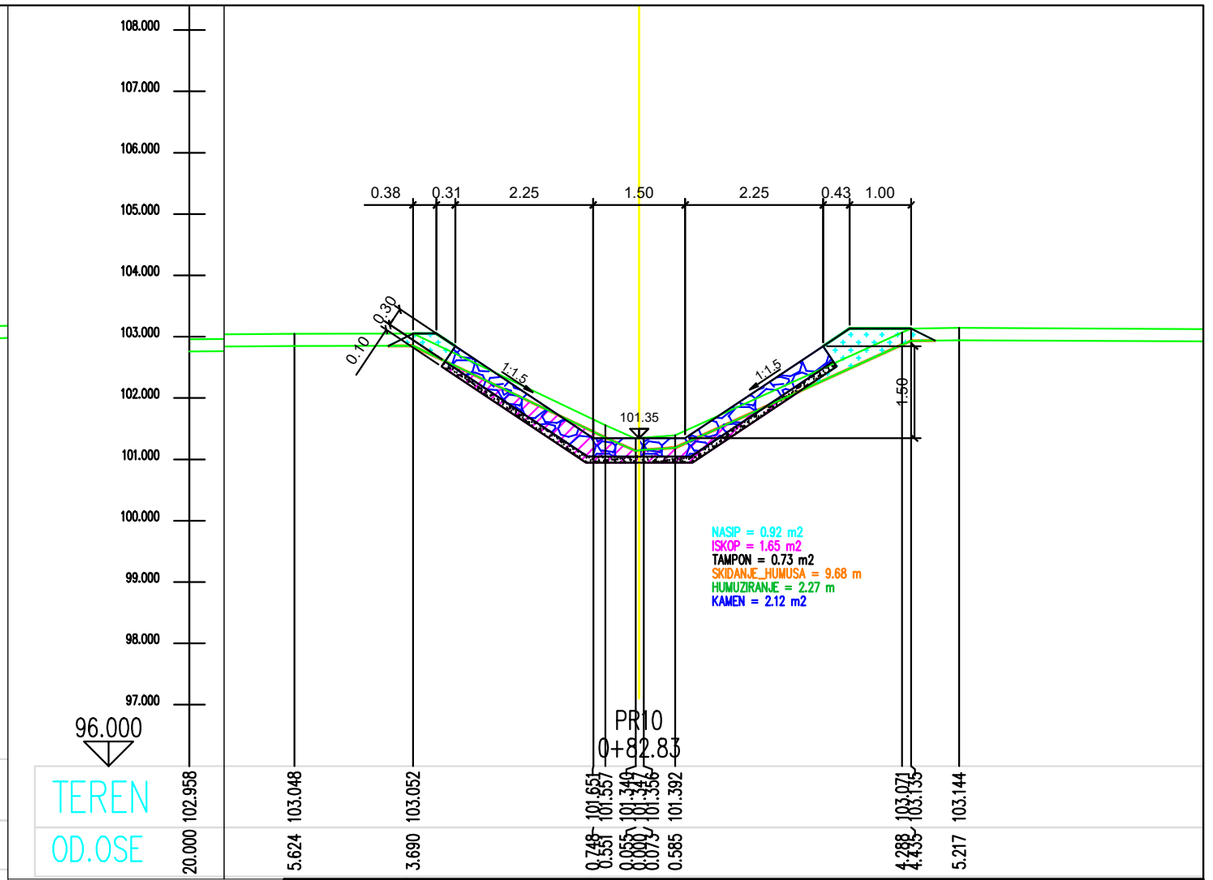

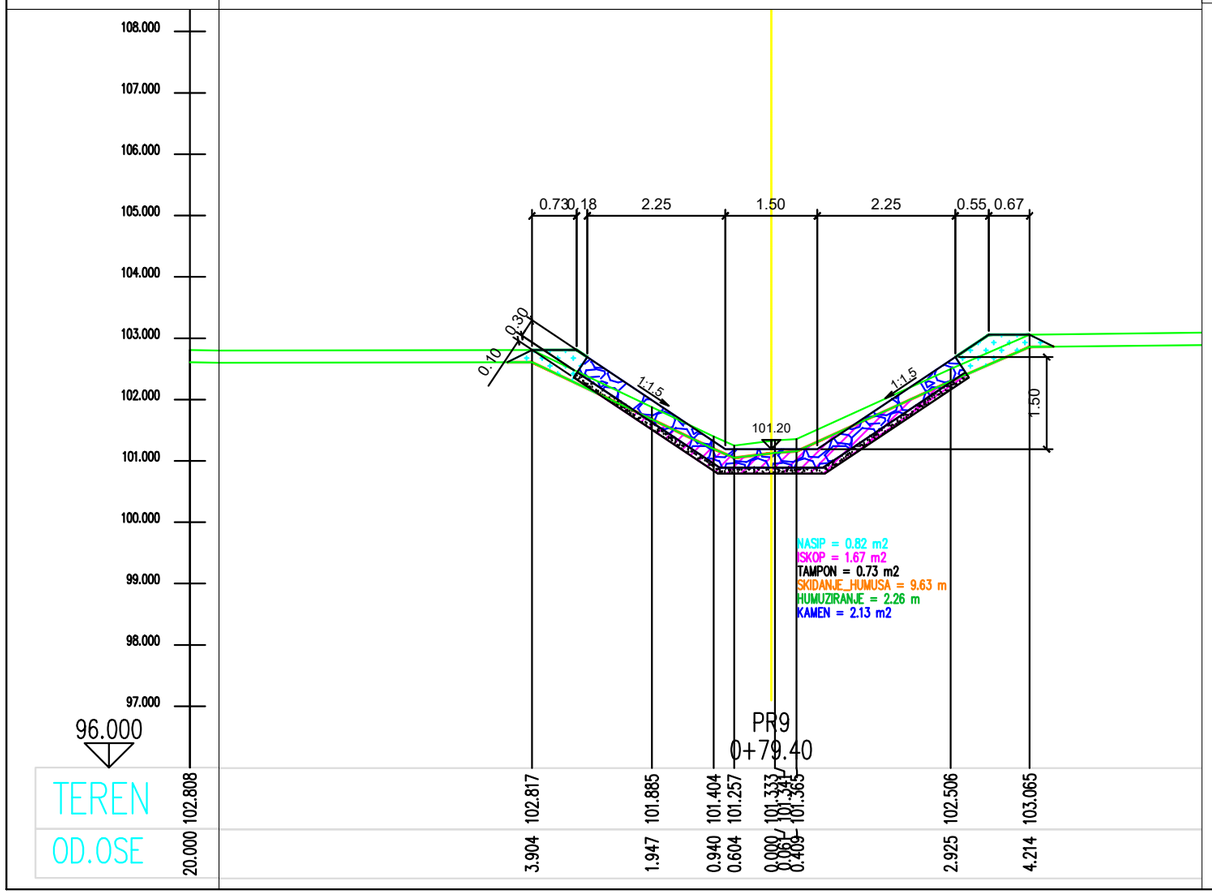

Број	Датум	Опис
03		
02		
01		

Ревизиони блок:

САОБРАЋАЈНИ ИНСТИТУТ ЦИП, д.о.о.

Немањина 6; 11000 Београд; Србија
Тел: 011/3618-134; Факс: 011/3618-324; web site: www.sicip.co.rs

Организациона јединица:ЗАВОД ЗА ХИДРОТЕХНИКУ

Одговорни пројектант:
Војислав Богданић, дипл.инж.грађ.
лиценца број: 314 D664 06

Сарадници:
Александар Вујановић, дипл.инж.грађ.
Десанка Николић, грађ.техн.

Унутрашња контрола:
Марина Бубало, дипл.грађ.инж.

Главни пројектант:
др Љиљана Милић Марковић, дипл. грађ. инж.

Руководилац организационе јединице:
Марина Бубало, дипл.грађ.инж.

Инвеститор пројекта:
" ИНФРАСТРУКТУРА ЖЕЛЕЗНИЦЕ СРБИЈЕ " А.Д.
Немањина 6/IV, Београд

Наручилац пројекта: Joint Venture of
China Railway International Corporation Ltd. (CRIC)
No.10 Fuxing Road,Haidian District,Beijing
P.R China, 100844
China Communication Construction Company Ltd. (CCCC)
No.85 Deshengmenwai Street,Xicheng District,Beijing
P.R China, 100088

Објекат:
ПРУГА БЕОГРАД - СУБОТИЦА - ДРЖАВНА ГРАНИЦА (КЕЛЕБИЈА)
ДЕОНИЦА ПРУГЕ НОВИ САД - СУБОТИЦА - ДРЖАВНА ГРАНИЦА (КЕЛЕБИЈА)

Део пројекта:
3/2.2 ПРОЈЕКАТ ЗАШТИТЕ И РЕКОНСТРУКЦИЈЕ ПОСТОЈЕЋЕ КАНАЛСКЕ МРЕЖЕ - РУМЕНКА (ИСКЉУЧИВО) - НАУМОВИЋЕВО (ИСКЉУЧИВО)

Цртеж: **ПОПРЕЧНИ ПРОФИЛ ВОДОТОКА ЧИК на km 163+412,36**

Размера: 1:100

Врста тех. док.: **ПГД**
датум: **04.2021.**
Цртеж бр. 2020-250-ХИД-3/2- 17.05